компания MKD - Строй ®

# КомпАния" MKD - Строй"

105275, г. Москва, ул. Бориса Жигулёнкова, д.21А тел.: (499) 390-43-78

www.MKD-stroy.ru e-mail: info@mkd-stroy.ru

protherm

# ПРАЙС-ЛИСТ 2013

Уважаемые господа КомпАния " МКД - Строй", являющаяся поставщиком импортного и отечественного инженерного оборудования для отопления, водоснабжения и канализации (мы работаем с 2001 г.), предлагает вашему вниманию широкий выбор сантехнического оборудования и материалы следующих фирм и торговых марок со склада в г. Москва:

**1. Запорная арматура:**
а) импортная – ***Bugatti, Itap, Naval, Tecofi, Broen (Ballomax, Ballorex), Icma, FIV, Giacomini, Danfoss, S.M.S***.
б) отечественная – задвижки чугунные и стальные, вентили латунные, чугунные и стальные, краны шаровые латунные и стальные.
**2. Балансировочная, предохранительная и регулирующая арматура:** ***Danfoss, Haimeier, Tour Andersson, Россия, RBM, Oventrop, Icma, Herz.***
**3. Обратные клапана и воздухоотводчики, фильтры:** ***RBM, Danfoss, Oventrop, Россия, Icma, Itap.***
**4. Металлопластиковые, полиэтиленовые трубы и фитинги к ним**: ***REHAU, UPONOR, Valpex, NTM, Oventrop, Henco, Bir Pex, Pro Aqva, S.M.S.***
**5. Медные трубы, фитинги и комплектующие к ним:** ***KME, Sanco, Silmet, HETCU, Sanha, Viega, MaidenPek.***
**6. Трубы и фитинги PPRC (полипропилен сварной):** ***Pilsa, TEBO, Pro AQVA, (RBK)РБК-пластик, S.M.S.***
**7. Трубная и листовая изоляция: Thermaflex, K-flex, Энергофлекс, Ursa, Isover, Rockwool.**
**8. Фитинги резьбовые:**
а) из ковкого чугуна черные и оцинкованные – ***Россия, BIS и Trakya Dokum(Турция), Sanha(Германия), EE(Польша) – до 4”-х дюймов , SloveniChek(Словения), VIT(Словакия), S.M.S.***
б) латунные, стальные и нержавейка – Россия, Италия, Германия.
**9. Трубы в ассортименте** – (стальные и нержавейка): ВГП, ЭСВ, Б/Ш - г/к и х/к в том числе ***в ППУ изоляции***.
**10. Фитинги и Фланци приварные:** стальные и нержавейка Россия и Италия, в ассортименте.
**11. Трубы, трубные заготовки и фасонные части с покрытием:** ЧНР, ЦПП, ЧШГ, ВЧШГ чугунные и стальные в ассортименте.
**12. Хомуты, крепеж в ассортименте, болты, гайки, шайбы и др. метизы:** ***Mert, Oparsan, Inka, Россия, Китай.***
**13. Трапы, сифоны, гибка подводка:** зарубежных и отечественных производителей.
**14. Канализация ПП, ПВХ, НПВХ, ЧК:** зарубежных и отечественных производителей, в том числе ***ЧК без раструбная SML***.
**15. Радиаторы:**
а) чугунные –***Турция, МС-140 (Россия)***
б) стальные панельные – ***KERMI, RhinoTherm, PRADO (Россия).***
в) конвектора – ***KERMI, Energitech (встраиваемые в пол), КЗТО, КСК-20 (Россия).***
г) алюминиевые – ***AlCobro, Condor, Ferroli-Clan, Sira-Alux, Sira-Heat Lain, Рифар (Россия).***
д) биметаллические – ***AlCobro, Condor, Sira-RS, Global, Рифар (Россия).***
**16. Полотенцесушители:** отечественных и зарубежных производителей в ассортименте.
**17. Смесители:** отечественных и зарубежных производителей в ассортименте.
**18. Пожарное оборудование:** отечественных и зарубежных производителей.
**19. Котельное и насосное оборудование:** насосы -- ***Grundfos, Wilo, Джилекс, Biral (Швейцария), S.M.S.***, расширительные баки -- ***Reflex, Zilmet, WESTER***, котлы, бойлеры, ёмкости, и др. ( зарубежных и отечественных производителей).
**20. Санфаянс** – умывальники и унитазы,мойки,ванны,поддоны и пр.:(отеч. и заруб. производителей)
**21. Контрольно-измерительные приборы:** ***счетчики воды***, манометры, термометры, ***КФРД*** и теплосчетчики. (отеч. и заруб. производителей в ассорт. )
**22. Инструменты и оборудование:** отечественных и зарубежных производителей в ассортименте.

Транспортный отдел *КомпАнии «МКД – строй»* по согласованию с клиентом осуществляет доставку оплаченного груза от своего склада по г. Москва, ближайшему Подмосковью или до транспортной компании.

Менеджеры *КомпАния «МКД – строй»*, используя свой многолетний опыт работы в сфере торговли сантехоборудованием, всегда готовы Вам помочь.

**Объемы приветствуются А скидки предоставляются.**

*Помните ,что цена не ДОГМА, а повод для разговора !!!!*

Тел.: 8 (499) 390-43-78
моб: 8 (916) 666-93-87
www.mkd-stroy.ru
e-mail: info@mkd-stroy.ru

## Потребителям

Какое оборудование выбрать для отопления и приготовления горячей воды для Вашего дома или квартиры? Не можете для себя решить?

При выборе подходящего котла большую роль играет сразу несколько факторов. В некоторых случаях выбор может оказаться простым, а в некоторых придется немного задуматься.

Для облегчения выбора мы подготовили для Вас настоящий «Путеводитель», который поможет Вас сориентироваться в широком ассортименте изделий нашей компании и выбрать наиболее подходящее для Вас оборудование. В первым шагам, которых невозможно избежать, относится выбор топлива, мощности котла, места установки, способа отвода продуктов сгорания и способа приготовления горячей воды.

# Почему именно PROTHERM?

В пользу оборудования марки PROTHERM говорит доскональный подход к каждой детали изделия, четкая система управления производством, широкая торговая и сервисная сеть, эффективная поддержка специалистов. Все эти факторы объясняют, почему оборудование PROTHERM все больше и больше завоевывает доверие не только у нас, но и за рубежом

## Качество за разумную цену

Система управления качеством и производством PROTHERM сертифицирована в соответствии с самым новым стандартом ISO 9001:2001

Вся продукция, которая производится на нашем предприятии, маркирована символом CE. Этим символом должны быть обозначены все котлы, продаваемые на рынках Европейского Союза. Наша продукция была сертифицирована европейскими испытательными институтами. На основании этих испытаний нашей продукции был присвоен символ CE подтверждающий ее качество, надежность и пригодность к эксплуатации на территории всего Европейского Союза.

Вся наша продукция максимально адаптирована для эксплуатации в России, не требовательно к качеству воды и устойчиво работает при минимальном давлении газа. Мы успешно прошли все испытания в испытательных институтах России и получили сертификаты соответствия ГОСТ на весь ассортимент нашей продукции.

Продукция нашего производства неоднократно была отмечена престижными наградами как на российских, так и на международных выставках. Эти награды играют важную роль, прежде всего, как для оценки наших специалистов, так и для совершенствования наших изделий в будущем.

## Производство и забота о качестве

Производственные мощности, забота о качестве, планирование и управление производством с использованием самой современной вычислительной техники и информационной системой SAP

12 производственных линий работающих в две смены

Современная линия поверхностной обработки компонентов из листового метала производительностью до 7 000 изделий в день. Максимальная дневная производственная мощность – 1 600 котлов, годовая производственная мощность 300 000 котлов

Современный склад комплектующих площадью 8 000м2 и склад готовой продукции площадью 3 000м2

Более 12 000 комплектующих от европейских поставщиков

Заключительный контроль качества готовой продукции на каждой сборочной линии

Каждый котел сопровождается регистрационной картой от начала сборки до установки у потребителя

Новая разрабатываемая продукция PROTHERM, перед запуском в производство, проходит ряд тестов на надежность и долговечность

Год основания компании в Праге. Начало производства первых партий напольных котлов

**1991**

Начало производства настенных газовых котлов

**1994**

В Россию была поставлена первая партия газовых котлов

**1996**

Начало производства котлов серии Тигр и Медведь

**1998**

**1991**

Начало производства первых серий настенных электрических котлов в Скалице (Словакия)

**1995**

Экспорт продукции в Украину и Германию

**1997**

Сертификация производства ISO 9001



компания MKD - Строй
КомпАния «MKD-Строй»
Тел.: +7 (499) 390-43-78
www.MKD-stroy.ru
e-mail: info@mkd-stroy.ru

РЕГИСТР ИСО 9000

*Цены сформированы на январь 2013 г. Уточняйте цены у Вашего менеджера.*

## Способ отвода продуктов сгорания

Следующим критерием правильного выбора котла и места его установки является возможность забора воздуха, необходимого для сжигания топлива, и отвод продуктов сгорания. Компания PROTHERM выпускает как котлы с открытой камерой сгорания и стандартным подключением к дымоходу, так и модели с закрытой камерой сгорания и коаксиальной системой отвода продуктов сгорания, которые не требуют подключения к стационарному дымоходу.

Отвод продуктов сгорания в стационарный дымоход – традиционное решение, при котором продукты сгорания отводятся в дымоход, а воздух для горения топлива поступает в котел из помещения, в котором он установлен. Поэтому, в этом помещении, должна быть обеспечена достаточная приточная вентиляция.

Модели с коаксиально системой отвода продуктов сгорания могут быть установлены в помещении где нет дымохода или он находится на удаленном расстоянии от места установки котла. Забор воздуха для горения осуществляется за счет разряжения в камере сгорания, а встроенный вентилятор принудительно отводит продукты сгорания из помещения установки котла.

Конструкция котлов позволяет прокладывать отдельные дымоходные трассы с помощью коаксиального трубопровода (диаметром 60/100мм или 80/125мм согласно проектной документации). В случае наличия более сложных строительных условий, можно использовать раздельный трубопровод диаметром 80мм, позволяющий удлинять трассы дымохода

## Размещение котла

В первую очередь необходимо выбрать, будет ли котел стоять на полу или будет висеть на стене, что зависит не только от строительной планировки, но и от типа отопительной системы. В случае использования котла и для подготовки горячей воды, котел и накопительный бойлер, в целях снижения потерь тепла в трубопроводе, рекомендуется размещать в непосредственной близости от мест водоразбора.

Старые и непривлекательные котлы, располагавшиеся в котельных, были вытеснены котлами современного дизайна, гармонично сочетающимися с остальными элементами Вашего домашнего интерьера. Еще недавно обоснованные аргументы, говорившие против размещения настенных котлов на кухне или в ванной опирались на наличие невзрачной системы соединительных труб, обычно располагавшихся под котлом. Наша продукция отличается элегантным дизайном и компактными размерами и превосходно впишется в интерьер любой кухни или ванной комнаты.

Следуя тенденциям современного дизайна интерьеров, большинство настенных котлов PROTHERM изготавливаются с повышенным классом электрической защиты, что позволяет устанавливать их в ванных комнатах и помещениях с повышенной влажностью.

Не стоит бояться того, что наши котлы будут создавать много шума. Ни один из котлов PROTHERM не превышает допустимый уровень шума 55 dB (A), установленный для жилых помещений.

**1999**
Начало экспорта в Великобританию, CE сертификация

**2000**
Модернизация производства и лабораторий. Начало производства котлов серий Пантера и Леопард

**2001**
Интеграция Protherm в Vaillant Group

**2003**
Экспорт котлов в 24 страны Европы, Азии и Африки

**2005**
Открытие Представительства Protherm в России

**2006**
Сертификация производства ISO 14001

**2007**
Новый склад готовой продукции в Скалице. Сертификация лаборатории отдела разработки



компания MKD - Строй
КомпАния «MKD-Строй»
Тел.: +7 (499) 390-43-78
www.MKD-stroy.ru
e-mail: info@mkd-stroy.ru
Цены сформированы на январь 2013 г. Уточняйте цены у Вашего менеджера.

## Мощность котла

Мощность котла подбирается в зависимости от тепловых потерь отапливаемого помещения и Ваших потребностей в приготовлении горячей вода. Эти параметры подбираются на стадии разработки системы отопления и водоснабжения проектировщиком.

Правильно подобранное оборудование обеспечит достаточное количество тепла даже в сильный мороз зимой и позволит снизить мощность до оптимального значения в осенне-весенний период.

ВНИМАНИЕ! Оборудование подобранное «на глаз», снижает возможность регулирования работы отопительной системы, и как следствие этого, влечет за собой увеличение расхода топлива и снижение комфорта.

## Топливо

На сегодняшний день существует несколько видов топлива. Ассортимент нашей продукции включает в себя оборудование, работающее на всех видах топлива, к которым относятся: природный и сжиженный газ, дизельное топливо, различные виды твердого топлива и электрическая энергия.

Выбор вида топлива диктуется условиями местности и стабильностью снабжения им: в одном регионе актуально отапливать газом, в другом – электричеством, в третьем – доступно дизельное топливо... Вне конкуренции - природный газ. Котлы на других видах топлива, дизельном, твердых видах топлива или электричестве, разумно использовать если нет возможности подведения газа.

## Подготовка горячей воды

При выборе подходящего котла вопрос выбора способа подготовки горячей воды зачастую является ключевым.

Количество горячей воды, способ ее использования, ощущение комфортности это вопросы, которые зависят от Вашего образа жизни и Ваших привычек. Тому, кто долгое время пользовался проточным газовым или электрическим водонагревателем, подойдет как котел с проточным способом нагрева горячей воды, так и котел с нагревом горячей воды в накопительном бойлере.

У кого есть электрический накопительный водонагреватель, работающий в ночное время суток, будет доволен любым способом приготовления горячей воды в газовом котле, поскольку тогда у него всегда будет постоянный запас горячей воды. И наоборот, для пользователя из многоквартирного дома, который привык иметь горячую воду в неограниченном количестве, подойдет котел с накопительным бойлером.

С экономической точки зрения выбор проще. Котлы с проточным способом нагрева воды, дешевле и греют воду только тогда, когда в ней возникает необходимость. Эксплуатация котлов с накопительным бойлером, наоборот, несколько дороже, но за то более комфортна.

## Оптимальное регулирование

Установив в жилом помещении комнатный терморегулятор с программированием режимов отопления, можно существенно экономить теплоэнергию. При необходимости, в регуляторе можно устанавливать температуру для различных временных интервалов (например, в ночное время или в дневное время). Экономить можно и с помощью термостатических вентилей, которые устанавливаются на радиаторы.

Так же управлять работой котла можно и с помощью погодозависимого регулирования, способа управления котлом, при котором температура теплоносителя в отопительном контуре регулируется в зависимости от наружной температуры воздуха. Датчик наружной температуры постоянно следит за изменениями погодных условий, а котел регулирует температуру теплоносителя согласно предварительным установкам так, что бы в любое время суток был обеспечен полный комфорт в отапливаемых помещениях.

Преимуществом котлов PROTHERM является то что подобное регулирование уже является неотъемлемой частью системы управления котлом.

**2008**
Начало производства настенного конденсационного котла Лев

**2009**
Protherm уверенно занимает ведущие позиции на рынке отопительного оборудования в Восточной Европе

**2010**
Производство нового поколения настенных электрических котлов Скат, настенных газовых котлов Пантера и Гепард в новом едином дизайне

**2011**
Начало продаж оборудования Protherm со склада ООО «Вайлант Груп Рус» в России

**2012**
Сегодня Protherm занимает уверенные позиции на рынке отопительного оборудования Восточной Европы, ежегодно производя свыше 200 000 котлов



компания MKD - Строй
КомпАния «MKD-Строй»
Тел.: +7 (499) 390-43-78
www.MKD-stroy.ru
e-mail: info@mkd-stroy.ru

*Цены сформированы на январь 2013 г. Уточняйте цены у Вашего менеджера.*

protherm
Всегда на Вашей стороне

# НАСТЕННЫЕ КОТЛЫ

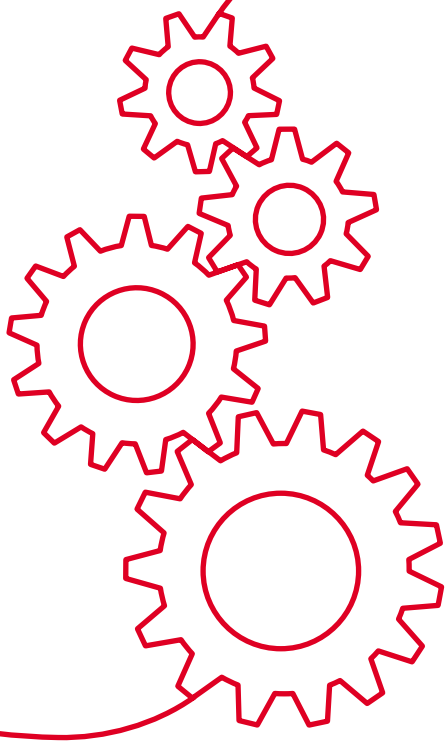

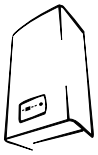

ГЕПАРД

ПАНТЕРА

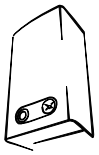

ТИГР

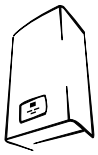

СКАТ

компания MKD - Строй

КомпАния «MKD-Строй»
**Тел.:** +7 (499) 390-43-78
www.MKD-stroy.ru
e-mail: info@mkd-stroy.ru

*Цены сформированы на январь 2013 г. Уточняйте цены у Вашего менеджера.*

protherm
Всегда на Вашей стороне

# ГЕПАРД

Настенные газовые двухконтурные котлы мощностью 11 кВт для отопления и приготовления горячей воды в стальном пластинчатом теплообменнике.

Предназначены для установки в квартирах, жилых домах и дачных домиках. Котлы относятся к отопительным приборам повышенной комфортности, отличаются удобством в использовании и обслуживании.

С помощью жидкокристаллического дисплея можно непрерывно получать информацию в любой момент работы котла. Дисплей позволяет постоянно контролировать весь процесс работы.

Модель 11 MTV оснащена коаксиальной системой отходящих газов и не требует подключения к дымоходу, что позволяет устанавливать ее в помещениях где нет стационарного дымохода или его устройство сильно затруднено или невозможно в силу различных причин.

Переключение в режим ГВС происходит автоматически при открытии крана горячей воды. В режиме приготовления горячей воды управление мощностью аппарата происходит по расходу нагреваемой воды, что позволяет поддерживать постоянную температуру горячей воды.

## ГЕПАРД 11 MOV

## ГЕПАРД 11 MTV

Газ Аксессуары ГВС

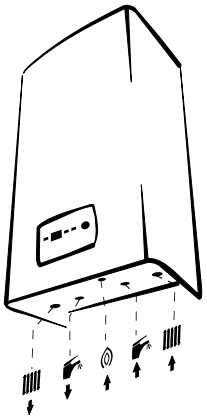

- Двухконтурные газовые котлы
- Открытая (модель MOV) / закрытая камера сгорания (модель MTV)
- Мощность 11,0 кВт
- КПД 90,3% (модели MOV) / 93,2 (модели MTV)
- Автоматическая модуляция пламени горелки
- Независимое регулирование тепловых нагрузок контуров системы отопления и горячего водоснабжения
- Стальной пластинчатый теплообменник ГВС
- Приготовление горячей воды 11,0 л/мин. (при Δt=30°C)
- Управление котлом при помощи встроенного микропроцессора
- Автоматическая диагностика работы котла
- Жидкокристаллический дисплей на котором отображается температура и давление теплоносителя в системе отопления, индикация неисправностей, а так же индикация необходимости проведения профилактического обслуживания оборудования
- Режим управления «ЗИМА-ЛЕТО»
- Возможность работы с погодозависимой автоматикой
- Контроль наличия пламени
- Защита от замерзания
- Защита от перегрева
- Система антиблокировки циркуляционного насоса
- Контроль тяги в дымоходе
- Встроенный подпитывающий вентиль для заполнения системы отопления
- Встроенный циркуляционный насос с автоматическим воздухоотводчиком
- Гарантия 2 года

**Гепард 11 MOV**
Артикул 0010011782
Мощность 11,0 кВт,
открытая камера сгорания
**34 316 ₽**

**Гепард 11 MTV**
Артикул 0010011783
Мощность 11,0 кВт,
закрытая камера сгорания
**36 547 ₽**

## ПРИНАДЛЕЖНОСТИ: КОМНАТНЫЕ ТЕРМОРЕГУЛЯТОРЫ

TERMOLINK B

TERMOLINK S

TERMOLINK P

**Внимание!**
Стоимость продукции указана в рублях, действительна с 1 марта 2013 года и носит исключительно информационный характер и ни при каких условиях не является публичной офертой, определенной положениями Статьи 437 гражданского кодекса Российской Федерации.
Технические характеристики оборудования могут быть изменены без предварительного уведомления или каких-либо обязательств со стороны производителя
Для обеспечения правильной эксплуатации изделия необходимо внимательно ознакомится с инструкцией
Котлы прошли испытания и сертифицированы в соответствии с законодательством Российской Федерации
Все котлы имеют предварительную настройку для работы на магистральном газе



компания MKD - Строй
КомпАния «MKD-Строй»
Тел.: +7 (499) 390-43-78
www.MKD-stroy.ru
e-mail: info@mkd-stroy.ru

РЕГИСТР ИСО 9000

*Цены сформированы на январь 2013 г. Уточняйте цены у Вашего менеджера.*

protherm
Всегда на Вашей стороне

# ГЕПАРД

Настенные газовые двухконтурные котлы мощностью 23 кВт для отопления и приготовления горячей воды в стальном пластинчатом теплообменнике.

Предназначены для установки в квартирах, жилых домах и дачных домиках. Котлы относятся к отопительным приборам повышенной комфортности, отличаются удобством в использовании и обслуживании.

С помощью жидкокристаллического дисплея можно непрерывно получать информацию в любой момент работы котла. Дисплей позволяет постоянно контролировать весь процесс работы.

Модель 23 MTV оснащена коаксиальной системой отходящих газов и не требует подключения к дымоходу, что позволяет устанавливать ее в помещениях где нет стационарного дымохода или его устройство сильно затруднено или невозможно в силу различных причин.

Переключение в режим ГВС происходит автоматически при открытии крана горячей воды. В режиме приготовления горячей воды управление мощностью аппарата происходит по расходу нагреваемой воды, что позволяет поддерживать постоянную температуру горячей воды.

## ГЕПАРД 23 MOV

## ГЕПАРД 23 MTV

Газ Аксессуары ГВС

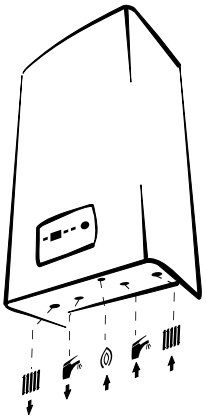

- Двухконтурные газовые котлы
- Открытая (модель MOV) / закрытая камера сгорания (модель MTV)
- Мощность 23,3 кВт
- КПД 90,3% (модели MOV) / 93,2 (модели MTV)
- Автоматическая модуляция пламени горелки
- Независимое регулирование тепловых нагрузок контуров системы отопления и горячего водоснабжения
- Стальной пластинчатый теплообменник ГВС
- Приготовление горячей воды 11,0 л/мин. (при Δt=30°C)
- Управление котлом при помощи встроенного микропроцессора
- Автоматическая диагностика работы котла
- Жидкокристаллический дисплей на котором отображается температура и давление теплоносителя в системе отопления, индикация неисправностей, а так же индикация необходимости проведения профилактического обслуживания оборудования
- Режим управления «ЗИМА-ЛЕТО»
- Возможность работы с погодозависимой автоматикой
- Контроль наличия пламени
- Защита от замерзания
- Защита от перегрева
- Система антиблокировки циркуляционного насоса
- Контроль тяги в дымоходе
- Встроенный подпитывающий вентиль для заполнения системы отопления
- Встроенный циркуляционный насос с автоматическим воздухоотводчиком
- Возможность работы на магистральном и сжиженном газе
- Гарантия 2 года

**Гепард 23 MOV**
Артикул 0010007994
Мощность 23,3 кВт,
открытая камера сгорания
**34 316 ₽**

**Гепард 23 MTV**
Артикул 0010007995
Мощность 23,3 кВт,
закрытая камера сгорания
**36 547 ₽**

## ПРИНАДЛЕЖНОСТИ: КОМНАТНЫЕ ТЕРМОРЕГУЛЯТОРЫ

TERMOLINK B

TERMOLINK S

TERMOLINK P

**Внимание!**
Стоимость продукции указана в рублях, действительна с 1 марта 2013 года и носит исключительно информационный характер и ни при каких условиях не является публичной офертой, определенной положениями Статьи 437 гражданского кодекса Российской Федерации.
Технические характеристики оборудования могут быть изменены без предварительного уведомления или каких-либо обязательств со стороны производителя
Для обеспечения правильной эксплуатации изделия необходимо внимательно ознакомится с инструкцией
Котлы прошли испытания и сертифицированы в соответствии с законодательством Российской Федерации
Все котлы имеют предварительную настройку для работы на магистральном газе



компания MKD - Строй
КомпАния «MKD-Строй»
**Тел.:** +7 (499) 390-43-78
www.MKD-stroy.ru
e-mail: info@mkd-stroy.ru

*Цены сформированы на январь 2013 г. Уточняйте цены у Вашего менеджера.*

protherm
Всегда на Вашей стороне

# ПАНТЕРА

Настенные газовые одноконтурные котлы мощностью 25 кВт для отопления и приготовления горячей воды в дополнительном накопительном бойлере.

Предназначены для установки в квартирах, жилых домах и дачных домиках. Котлы относятся к отопительным приборам повышенной комфортности, отличаются удобством в использовании и обслуживании.

С помощью жидкокристаллического дисплея можно непрерывно получать информацию в любой момент работы котла. Дисплей позволяет постоянно контролировать весь процесс работы.

Модель 25 КТО оснащена коаксиальной системой отходящих газов и не требует подключения к дымоходу, что позволяет устанавливать ее в помещениях где нет стационарного дымохода или его устройство сильно затруднено или невозможно в силу различных причин.

## ПАНТЕРА 25 КОО

## ПАНТЕРА 25 КТО

Газ Аксессуары

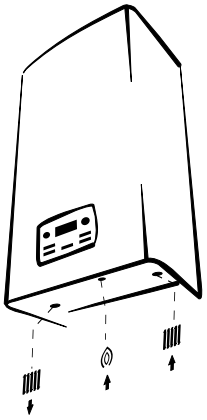

- Одноконтурные газовые котлы
- Открытая камера сгорания (модели 25КОО) / Закрытая камера сгорания (модели 25КТО)
- Мощность 8,4—24,6 кВт
- КПД 91,0 - 92,8%
- Автоматическая модуляция пламени горелки
- Независимое регулирование тепловых нагрузок контуров системы отопления и горячего водоснабжения
- Возможность приготовления горячей воды в дополнительном накопительном бойлере
- Приготовление горячей воды 14,0 л/мин. (при Δt=30°C) в дополнительном бойлере косвенного нагрева
- Управление котлом при помощи встроенного микропроцессора
- Автоматическая диагностика работы котла
- Жидкокристаллический дисплей
- Режим управления «ЗИМА-ЛЕТО»
- Возможность работы с погодозависимой автоматикой
- Контроль наличия пламени
- Защита от замерзания
- Защита от перегрева
- Система антиблокировки циркуляционного насоса
- Контроль тяги в дымоходе
- Встроенный подпитывающий вентиль для заполнения системы отопления
- Встроенный циркуляционный насос с автоматическим воздухоотводчиком
- Возможность работы на магистральном и сжиженном газе
- Гарантия 2 года

**Пантера 25 КОО**
Артикул 0010008029
Мощность 24,6 кВт,
открытая камера сгорания
**37 886 ₽**

**Пантера 25 КТО**
Артикул 0010008030
Мощность 24,6 кВт,
закрытая камера сгорания
**41 010 ₽**

## ПРИНАДЛЕЖНОСТИ: КОМНАТНЫЕ ТЕРМОРЕГУЛЯТОРЫ

TERMOLINK B

TERMOLINK S

TERMOLINK P

**Внимание!**
Стоимость продукции указана в рублях, действительна с 1 марта 2013 года и носит исключительно информационный характер и ни при каких условиях не является публичной офертой, определенной положениями Статьи 437 гражданского кодекса Российской Федерации.
Технические характеристики оборудования могут быть изменены без предварительного уведомления или каких-либо обязательств со стороны производителя
Для обеспечения правильной эксплуатации изделия необходимо внимательно ознакомится с инструкцией
Котлы прошли испытания и сертифицированы в соответствии с законодательством Российской Федерации
Все котлы имеют предварительную настройку для работы на магистральном газе



компания MKD - Строй
КомпАния «MKD-Строй»
Тел.: +7 (499) 390-43-78
www.MKD-stroy.ru
e-mail: info@mkd-stroy.ru

*Цены сформированы на январь 2013 г. Уточняйте цены у Вашего менеджера.*

protherm
Всегда на Вашей стороне

# ПАНТЕРА

Настенные газовые двухконтурные котлы мощностью 25 кВт для отопления и приготовления горячей воды в стальном пластинчатом теплообменнике.

Предназначены для установки в квартирах, жилых домах и дачных домиках. Котлы относятся к отопительным приборам повышенной комфортности, отличаются удобством в использовании и обслуживании.

С помощью жидкокристаллического дисплея можно непрерывно получать информацию в любой момент работы котла. Дисплей позволяет постоянно контролировать весь процесс работы.

Модель 25 KTV оснащена коаксиальной системой отходящих газов и не требует подключения к дымоходу, что позволяет устанавливать ее в помещениях где нет стационарного дымохода или его устройство сильно затруднено или невозможно в силу различных причин.

Переключение в режим ГВС происходит автоматически при открытии крана горячей воды. В режиме приготовления горячей воды управление мощностью аппарата происходит по расходу нагреваемой воды, что позволяет поддерживать постоянную температуру горячей воды.

## ПАНТЕРА 25 KOV

## ПАНТЕРА 25 KTV

24 кВт

Газ | Аксессуары | ГВС

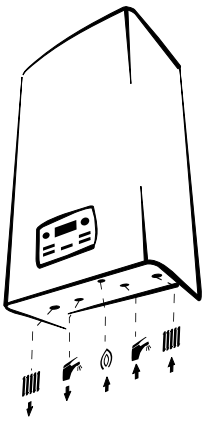

- Двухконтурные газовые котлы
- Открытая камера сгорания (модели 25KOV) / Закрытая камера сгорания (модели 25KTV)
- Мощность 8,4—24,6 кВт
- КПД 91,0 - 92,8%
- Автоматическая модуляция пламени горелки
- Независимое регулирование тепловых нагрузок контуров системы отопления и горячего водоснабжения
- Стальной пластинчатый теплообменник ГВС
- Приготовление горячей воды 12,0 л/мин. (при Δt=30°C)
- Управление котлом при помощи встроенного микропроцессора
- Автоматическая диагностика работы котла
- Жидкокристаллический дисплей
- Режим управления «ЗИМА-ЛЕТО»
- Возможность работы с погодозависимой автоматикой
- Контроль наличия пламени
- Защита от замерзания
- Защита от перегрева
- Система антиблокировки циркуляционного насоса
- Контроль тяги в дымоходе
- Встроенный подпитывающий вентиль для заполнения системы отопления
- Встроенный циркуляционный насос с автоматическим воздухоотводчиком
- Возможность работы на магистральном и сжиженном газе
- Гарантия 2 года

**Пантера 25 KOV**
Артикул 0010008031
Мощность 24,6 кВт,
открытая камера сгорания
**42 349 ₽**

**Пантера 25 KTV**
Артикул 0010008032
Мощность 24,6 кВт,
закрытая камера сгорания
**44 580 ₽**

## ПРИНАДЛЕЖНОСТИ: КОМНАТНЫЕ ТЕРМОРЕГУЛЯТОРЫ

TERMOLINK B

TERMOLINK S

TERMOLINK P

**Внимание!**
Стоимость продукции указана в рублях, действительна с 1 марта 2013 года и носит исключительно информационный характер и ни при каких условиях не является публичной офертой, определенной положениями Статьи 437 гражданского кодекса Российской Федерации.
Технические характеристики оборудования могут быть изменены без предварительного уведомления или каких-либо обязательств со стороны производителя
Для обеспечения правильной эксплуатации изделия необходимо внимательно ознакомится с инструкцией
Котлы прошли испытания и сертифицированы в соответствии с законодательством Российской Федерации
Все котлы имеют предварительную настройку для работы на магистральном газе



компания MKD - Строй
КомпАния «MKD-Строй»
www.MKD-stroy.ru
Тел.: +7 (499) 390-43-78
e-mail: info@mkd-stroy.ru
Цены сформированы на январь 2013 г. Уточняйте цены у Вашего менеджера.

protherm
Всегда на Вашей стороне

# ПАНТЕРА

Настенные газовые двухконтурные котлы мощностью 30 кВт для отопления и приготовления горячей воды в стальном пластинчатом теплообменнике.

Предназначены для установки в квартирах, жилых домах и дачных домиках. Котлы относятся к отопительным приборам повышенной комфортности, отличаются удобством в использовании и обслуживании.

С помощью жидкокристаллического дисплея можно непрерывно получать информацию в любой момент работы котла. Дисплей позволяет постоянно контролировать весь процесс работы.

Модель оснащена коаксиальной системой отходящих газов и не требует подключения к дымоходу, что позволяет устанавливать ее в помещениях где нет стационарного дымохода или его устройство сильно затруднено или невозможно в силу различных причин.

Переключение в режим ГВС происходит автоматически при открытии крана горячей воды. В режиме приготовления горячей воды управление мощностью аппарата происходит по расходу нагреваемой воды, что позволяет поддерживать постоянную температуру горячей воды.

## ПАНТЕРА 30 KTV

30 кВт

Газ | Аксессуары | ГВС

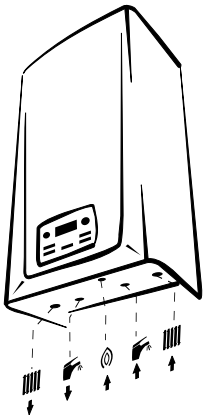

- Двухконтурные газовые котлы
- Закрытая камера сгорания
- Мощность 10,4 - 29,6 кВт
- КПД 92,8%
- Автоматическая модуляция пламени горелки
- Независимое регулирование тепловых нагрузок контуров системы отопления и горячего водоснабжения
- Стальной пластинчатый теплообменник ГВС
- Приготовление горячей воды 14,0 л/мин. (при Δt=30°C)
- Управление котлом при помощи встроенного микропроцессора
- Автоматическая диагностика работы котла
- Жидкокристаллический дисплей обслуживания оборудования
- Режим управления «ЗИМА-ЛЕТО»
- Возможность работы с погодозависимой автоматикой
- Контроль наличия пламени
- Защита от замерзания
- Защита от перегрева
- Система антиблокировки циркуляционного насоса
- Контроль тяги в дымоходе
- Встроенный подпитывающий вентиль для заполнения системы отопления
- Встроенный циркуляционный насос с автоматическим воздухоотводчиком
- Возможность работы на магистральном и сжиженном газе
- Гарантия 2 года

**Пантера 30 KTV**
Артикул 0010008033
Мощность 29,6 кВт,
закрытая камера сгорания

**49 042 ₽**

## ПРИНАДЛЕЖНОСТИ: КОМНАТНЫЕ ТЕРМОРЕГУЛЯТОРЫ

TERMOLINK B

TERMOLINK S

TERMOLINK P

**Внимание!**
Стоимость продукции указана в рублях, действительна с 1 марта 2013 года и носит исключительно информационный характер и ни при каких условиях не является публичной офертой, определенной положениями Статьи 437 гражданского кодекса Российской Федерации.
Технические характеристики оборудования могут быть изменены без предварительного уведомления или каких-либо обязательств со стороны производителя
Для обеспечения правильной эксплуатации изделия необходимо внимательно ознакомится с инструкцией
Котлы прошли испытания и сертифицированы в соответствии с законодательством Российской Федерации
Все котлы имеют предварительную настройку для работы на магистральном газе



компания MKD - Строй
КомпАния «MKD-Строй»
Тел.: +7 (499) 390-43-78
www.MKD-stroy.ru
e-mail: info@mkd-stroy.ru

*Цены сформированы на январь 2013 г. Уточняйте цены у Вашего менеджера.*

protherm
Всегда на Вашей стороне

# ТИГР

Настенные газовые двухконтурные котлы мощностью 12 кВт для отопления и приготовления горячей воды во встроенном 45-ти литровом накопительном бойлере.

Предназначены для установки в квартирах, жилых домах и дачных домиках. Котлы относятся к отопительным приборам повышенной комфортности, отличаются удобством в использовании и обслуживании.

С помощью жидкокристаллического дисплея можно непрерывно получать информацию в любой момент работы котла. Дисплей позволяет постоянно контролировать весь процесс работы.

Модель 12 KTZ оснащена коаксиальной системой отходящих газов и не требует подключения к дымоходу, что позволяет устанавливать ее в помещениях где нет стационарного дымохода или его устройство сильно затруднено или невозможно в силу различных причин.

## ТИГР 12 KOZ

## ТИГР 12 KTZ

Газ | 12 кВт | Аксессуары | ГВС

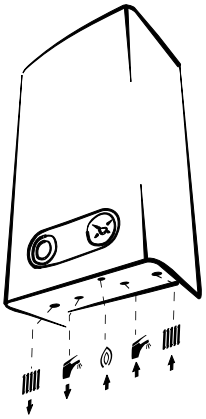

- Двухконтурные газовые котлы
- Открытая камера сгорания (модели 12KOZ) / Закрытая камера сгорания (модели 12KTZ)
- Мощность 8,5—12,2 кВт
- КПД 91,0%
- Автоматическая модуляция пламени горелки
- Независимое регулирование тепловых нагрузок контуров системы отопления и горячего водоснабжения
- Встроенный 45-ти литровый накопительный бойлер для приготовления горячей воды
- Два расширительных бака на 2 и 8 литров
- Приготовление горячей воды до 12,6 л/мин. (при Δt=30°C) во встроенном накопительном бойлере
- Управление котлом при помощи встроенного микропроцессора
- Автоматическая диагностика работы котла
- Жидкокристаллический дисплей Таймер приготовления горячей воды
- Режим управления «ЗИМА-ЛЕТО»
- Возможность работы с погодозависимой автоматикой
- Контроль наличия пламени
- Защита от замерзания
- Защита от перегрева
- Система антиблокировки циркуляционного насоса
- Контроль тяги в дымоходе
- Встроенный подпитывающий вентиль для заполнения системы отопления
- Встроенный циркуляционный насос с автоматическим воздухоотводчиком
- Гарантия 2 года

**Тигр 12 KOZ**
Артикул 0010003793
Мощность 12,1 кВт,
открытая камера сгорания
**75 818 ₽**

**Тигр 12 KTZ**
Артикул 0010003792
Мощность 12,2 кВт,
закрытая камера сгорания
**71 355 ₽**

## ПРИНАДЛЕЖНОСТИ: КОМНАТНЫЕ ТЕРМОРЕГУЛЯТОРЫ

SD 2000

INSTAT 2

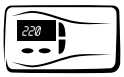
INSTAT Plus

TERMOLINK S

**Внимание!**
Стоимость продукции указана в рублях, действительна с 1 марта 2013 года и носит исключительно информационный характер и ни при каких условиях не является публичной офертой, определенной положениями Статьи 437 гражданского кодекса Российской Федерации.
Технические характеристики оборудования могут быть изменены без предварительного уведомления или каких-либо обязательств со стороны производителя
Для обеспечения правильной эксплуатации изделия необходимо внимательно ознакомится с инструкцией
Котлы прошли испытания и сертифицированы в соответствии с законодательством Российской Федерации
Все котлы имеют предварительную настройку для работы на магистральном газе



компания MKD - Строй
КомпАния «MKD-Строй»
Тел.: +7 (499) 390-43-78
www.MKD-stroy.ru
e-mail: info@mkd-stroy.ru

*Цены сформированы на январь 2013 г. Уточняйте цены у Вашего менеджера.*

protherm
Всегда на Вашей стороне

# ТИГР

Настенные газовые двухконтурные котлы мощностью 24 кВт для отопления и приготовления горячей воды во встроенном 45-ти литровом накопительном бойлере.

Предназначены для установки в квартирах, жилых домах и дачных домиках. Котлы относятся к отопительным приборам повышенной комфортности, отличаются удобством в использовании и обслуживании.

С помощью жидкокристаллического дисплея можно непрерывно получать информацию в любой момент работы котла. Дисплей позволяет постоянно контролировать весь процесс работы.

Модель 24 KTZ оснащена коаксиальной системой отходящих газов и не требует подключения к дымоходу, что позволяет устанавливать ее в помещениях где нет стационарного дымохода или его устройство сильно затруднено или невозможно в силу различных причин.

## ТИГР 24 KOZ
## ТИГР 24 KTZ

Газ | Аксессуары | ГВС

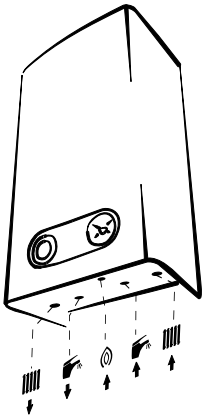

- Двухконтурные газовые котлы
- Открытая камера сгорания (модели 24KOZ) / Закрытая камера сгорания (модели 24KTZ)
- Мощность 9,5—24,6 кВт
- КПД 91,0%
- Автоматическая модуляция пламени горелки
- Независимое регулирование тепловых нагрузок контуров системы отопления и горячего водоснабжения
- Встроенный 45-ти литровый накопительный бойлер для приготовления горячей воды
- Два расширительных бака на 2 и 8 литров
- Приготовление горячей воды до 12,6 л/мин. (при Δt=30°C) во встроенном накопительном бойлере
- Управление котлом при помощи встроенного микропроцессора
- Автоматическая диагностика работы котла
- Жидкокристаллический дисплей
- Таймер приготовления горячей воды
- Режим управления «ЗИМА-ЛЕТО»
- Возможность работы с погодозависимой автоматикой
- Контроль наличия пламени
- Защита от замерзания
- Защита от перегрева
- Система антиблокировки циркуляционного насоса
- Контроль тяги в дымоходе
- Встроенный подпитывающий вентиль для заполнения системы отопления
- Встроенный циркуляционный насос с автоматическим воздухоотводчиком
- Возможность работы на магистральном и сжиженном газе
- Гарантия 2 года

**Тигр 24 KOZ**
Артикул 0010003795
Мощность 23,5 кВт,
открытая камера сгорания
**75 818 ₽**

**Тигр 24 KTZ**
Артикул 0010003794
Мощность 24,0 кВт,
закрытая камера сгорания
**80 280 ₽**

## ПРИНАДЛЕЖНОСТИ: КОМНАТНЫЕ ТЕРМОРЕГУЛЯТОРЫ

SD 2000

INSTAT 2

INSTAT Plus

TERMOLINK S

**Внимание!**
Стоимость продукции указана в рублях, действительна с 1 марта 2013 года года и носит исключительно информационный характер и ни при каких условиях не является публичной офертой, определенной положениями Статьи 437 гражданского кодекса Российской Федерации.
Технические характеристики оборудования могут быть изменены без предварительного уведомления или каких-либо обязательств со стороны производителя
Для обеспечения правильной эксплуатации изделия необходимо внимательно ознакомится с инструкцией
Котлы прошли испытания и сертифицированы в соответствии с законодательством Российской Федерации
Все котлы имеют предварительную настройку для работы на магистральном газе



компания MKD - Строй
КомпАния «MKD-Строй»
www.MKD-stroy.ru
**Тел.:** +7 (499) 390-43-78
e-mail: info@mkd-stroy.ru

*Цены сформированы на январь 2013 г. Уточняйте цены у Вашего менеджера.*

protherm
Всегда на Вашей стороне

# СКАТ

Настенные электрические одноконтурные котлы. 8 мощностных модификаций от 6 до 28 кВт. Предназначены для отопления и приготовления горячей воды в дополнительном накопительном бойлере.

Альтернатива газовому отоплению с целым рядом неоспоримых преимуществ: легкость монтажа, высокий КПД на протяжении всего срока эксплуатации, бесшумная работа, экологичность, возможность быстрого и точного регулирования.

Предназначены для установки в квартирах, жилых домах и дачных домиках. Котлы относятся к отопительным приборам повышенной комфортности, отличаются удобством в использовании и обслуживании.

Котлы не требуют подключения к дымоходу и газопроводу, могут работать от сети ~380В, а модели 6 К 13 и 9 К 13 могут работать от сети напряжением как ~380В, так и ~220В.

## СКАТ KR 13

6-28 кВт

Электричество | Аксессуары

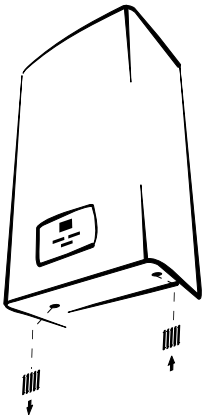

- Одноконтурные электрические котлы
- 8 мощностных модификаций от 6,0 до 28,0 кВт
- Ступенчатое включение мощности с максимальным шагом до 7 кВт и временной выдержкой для защиты от резких скачков напряжения в сети
- Приготовление горячей воды 15,3 л/мин. (при Δt=30°C) в дополнительном накопительном бойлере*
- Контроль превышения напряжения
- Возможность работы с погодозависимой автоматикой
- Возможность каскадного соединения котлов
- Встроенный 7-ти литровый расширительный бак
- Встроенный циркуляционный насос с автоматическим воздухоотводчиком
- Возможность работы в сети напряжением 220В (модели 6К и 9К)
- Гарантия 2 года

| | |
|---|---|
| Скат 6 KR 13<br>Артикул 0010008951<br>Мощность 6,0 кВт | 31 688 ₽ |
| Скат 9 KR 13<br>Артикул 0010008952<br>Мощность 9,0 кВт | 32 555 ₽ |
| Скат 12 KR 13<br>Артикул 0010008953<br>Мощность 12,0 кВт | 33 032 ₽ |
| Скат 14 KR 13<br>Артикул 0010008954<br>Мощность 14,0 кВт | 34 376 ₽ |
| Скат 18 KR 13<br>Артикул 0010008955<br>Мощность 18,0 кВт | 36 587 ₽ |
| Скат 21 KR 13<br>Артикул 0010008956<br>Мощность 21,0 кВт | 37 497 ₽ |
| Скат 24 KR 13<br>Артикул 0010008957<br>Мощность 24,0 кВт | 38 364 ₽ |
| Скат 28 KR 13<br>Артикул 0010008958<br>Мощность 28,0 кВт | 39 275 ₽ |

## ПРИНАДЛЕЖНОСТИ: КОМНАТНЫЕ ТЕРМОРЕГУЛЯТОРЫ

SD 2000

INSTAT 2

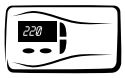
INSTAT Plus

TERMOLINK S

**Внимание!**
Стоимость продукции указана в рублях, действительна с 1 марта 2013 года и носит исключительно информационный характер и ни при каких условиях не является публичной офертой, определенной положениями Статьи 437 гражданского кодекса Российской Федерации.
Технические характеристики оборудования могут быть изменены без предварительного уведомления или каких-либо обязательств со стороны производителя
Для обеспечения правильной эксплуатации изделия необходимо внимательно ознакомится с инструкцией
Котлы прошли испытания и сертифицированы в соответствии с законодательством Российской Федерации



компания MKD - Строй
КомпАния «MKD-Строй»
Тел.: +7 (499) 390-43-78
www.MKD-stroy.ru
e-mail: info@mkd-stroy.ru

*Цены сформированы на январь 2013 г. Уточняйте цены у Вашего менеджера.*

protherm
Всегда на Вашей стороне

# НАПОЛЬНЫЕ КОТЛЫ

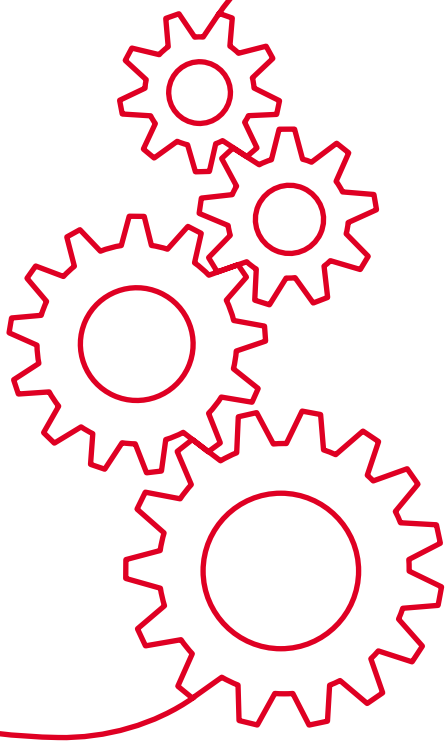

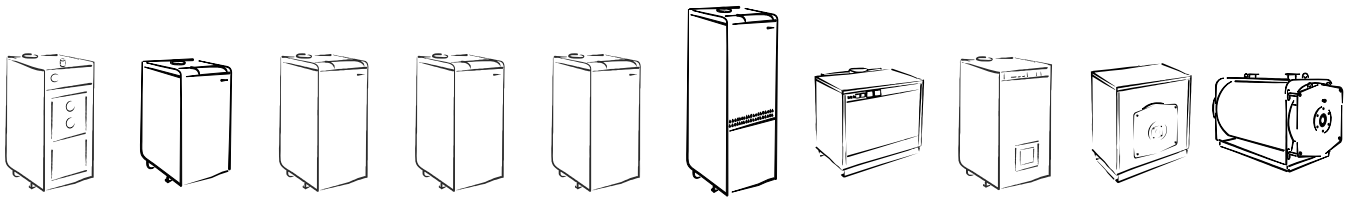

БОБЕР | ВОЛК | МЕДВЕДЬ TLO | МЕДВЕДЬ PLO | МЕДВЕДЬ KLOM | МЕДВЕДЬ KLZ | ГРИЗЛИ | БИЗОН NL | БИЗОН NO 70-1300 | БИЗОН NO 1400-3500

компания MKD - Строй

КомпАния «MKD-Строй»
**Тел.:** +7 (499) 390-43-78
www.MKD-stroy.ru
e-mail: info@mkd-stroy.ru

*Цены сформированы на январь 2013 г. Уточняйте цены у Вашего менеджера.*

protherm
Всегда на Вашей стороне

# БОБЕР

Напольные чугунные твердотопливные котлы мощностью от 18 до 48 кВт для отопления. В качестве топлива можно использовать уголь или дерево.

Электронезависимы, не требуют подключения к электрической сети ~220В. Предназначены для установки в жилых домах, дачных домиках и производственных помещениях.

Использование литейной технологии GG20 позволило создать чугунный тепло-обменник, в котором достигается равномерное распределение температур в отдельных его секциях. Благодаря этому повышается устойчивость тепло-обменника котла к коррозии и тепловым ударам.

Оригинальная конструкция камеры сгорания увеличивает площадь нагрева теплоносителя. Как результат - высокий коэффициент полезного действия (КПД) - более 90%

Охладительный контур препятствует повышенью температуры теплоносителя в котле свыше 110°С

## БОБЕР DLO

18-48 кВт

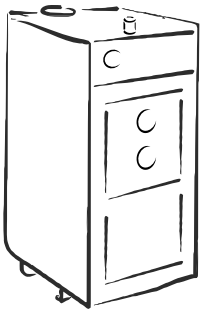

- Твердотопливные котлы
- Чугунный двухходовой теплообменник
- Открытая камера сгорания
- Возможность работы только на твердых видах топлива
- Количество секций теплообменника от 4 до 10
- 5 мощностных модификаций от 18,0 до 48,0 кВт, в зависимости от типа используемого топлива)
- Управление мощностью котла при помощи регулировки подачи воздуха
- Регулировка температуры осуществляется при помощи механического терморегулятора
- Защита чугунного теплообменника от конденсата
- Охладительный контур (препятствует повышенью температуры теплоносителя в котле свыше 110°С)
- Энергонезависимы, не требуют подключения к электрической сети ~220В
- Диаметр загружаемого полена до 18см
- Поставка котла уже в собранном виде
- Возможность замены средних чугунных секций
- Простота установки, ухода и обслуживания
- Гарантия завода производителя 2 года

| | |
|---|---|
| **Бобер 20 DLO**<br>Артикул 0020043033<br>Мощность 19,0 кВт | **57 432 ₽** |
| **Бобер 30 DLO**<br>Артикул 0020043034<br>Мощность 24,0 кВт | **66 625 ₽** |
| **Бобер 40 DLO**<br>Артикул 0020043035<br>Мощность 32,0 кВт | **73 498 ₽** |
| **Бобер 50 DLO**<br>Артикул 0020043036<br>Мощность 39,0 кВт | **87 287 ₽** |
| **Бобер 60 DLO**<br>Артикул 0020043037<br>Мощность 48,0 кВт | **96 480 ₽** |

**Внимание!**
Стоимость продукции указана в рублях, действительна с 1 марта 2013 года и носит исключительно информационный характер и ни при каких условиях не является публичной офертой, определенной положениями Статьи 437 гражданского кодекса Российской Федерации.
Технические характеристики оборудования могут быть изменены без предварительного уведомления или каких-либо обязательств со стороны производителя
Для обеспечения правильной эксплуатации изделия необходимо внимательно ознакомится с инструкцией
Котлы прошли испытания и сертифицированы в соответствии с законодательством Российской Федерации



компания MKD - Строй
КомпАния «MKD-Строй»
Тел.: +7 (499) 390-43-78
www.MKD-stroy.ru
e-mail: info@mkd-stroy.ru

*Цены сформированы на январь 2013 г. Уточняйте цены у Вашего менеджера.*

protherm
Всегда на Вашей стороне

# ВОЛК

Напольные стальные газовые котлы мощностью 12,5 и 16,0 кВт только для отопления. Предназначены для систем с естественной циркуляцией теплоносителя.

Электронезависимы, не требуют подключения к электрической сети ~ 220В. Предназначены для установки в жилых домах, дачных домиках и производственных помещениях.

Розжиг котла осуществляется при помощи пьезоэлемента. 1-но ступенчатое регулирование мощности котла. Отображение температуры и давления теплоносителя в системе отопления позволяет непрерывно получать информацию в любой момент работы котла.

Простота конструкции обеспечивает высокую надежность оборудования.

## ВОЛК KSO

12,16 кВт
Газ

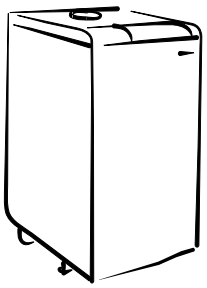

- Газовые напольные котлы
- Предназначены для систем с естественной циркуляцией теплоносителя
- Электронезависимы, не требуют подключения к электрической сети ~ 220В
- Стальной теплообменник
- Мощность 12,5 и 16.0 кВт
- КПД 92,5%
- Атмосферная горелка из нержавеющей стали
- Пьезорозжиг
- 1-но ступенчатое регулирование мощности котла
- Управление котлом при помощи регулятора давления газа
- Индикация давления теплоносителя
- Индикация температуры теплоносителя
- Контроль тяги в дымоходе
- Защита от перегрева
- Контроль наличия пламени
- Устойчивы к сложным гидравлическим режимам эксплуатации
- Поставка котла уже в собранном виде.
- Стабилизатор тяги входит в комплект поставки котла
- Гарантия 2 года

**Волк 12 KSO**
Артикул К010010214
Мощность 12,5 кВт
**14 200 ₽**

**Волк 16 KSO**
Артикул К010010215
Мощность 16,0 кВт
**15 410 ₽**

**Внимание!**
Стоимость продукции указана в рублях, действительна с 1 марта 2013 года и носит исключительно информационный характер и ни при каких условиях не является публичной офертой, определенной положениями Статьи 437 гражданского кодекса Российской Федерации.
Технические характеристики оборудования могут быть изменены без предварительного уведомления или каких-либо обязательств со стороны производителя
Для обеспечения правильной эксплуатации изделия необходимо внимательно ознакомится с инструкцией
Котлы прошли испытания и сертифицированы в соответствии с законодательством Российской Федерации
Все котлы имеют предварительную настройку для работы на магистральном газе



компания MKD - Строй
КомпАния «MKD-Строй»
www.MKD-stroy.ru
**Тел.:** +7 (499) 390-43-78
e-mail: info@mkd-stroy.ru

*Цены сформированы на январь 2013 г. Уточняйте цены у Вашего менеджера.*

protherm
Всегда на Вашей стороне

# МЕДВЕДЬ

Напольные чугунные газовые котлы мощностью от 18 до 45 кВт для отопления и приготовления горячей воды во внешнем бойлере. Предназначены для систем с естественной циркуляцией теплоносителя.

Электронезависимы, не требуют подключения к электрической сети ~220В. Предназначены для установки в жилых домах, дачных домиках и производственных помещениях.

Розжиг котла осуществляется при помощи пьезоэлемента. 1-но ступенчатое регулирование мощности котла.

## МЕДВЕДЬ TLO

Газ | 18-45 кВт | Аксессуары

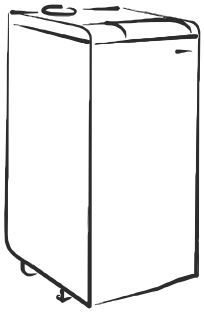

- Газовые котлы
- Предназначены для систем с естественной циркуляцией теплоносителя
- Энергонезависимы, не требуют подключения к электрической сети ~220В
- Чугунный двухходовой теплообменник
- Открытая камера сгорания
- Возможность подготовки горячей воды в дополнительном накопительном бойлере
- Количество секций теплообменника от 4 до 8
- 4 мощностных модификаций от 18,0 до 44,5 кВт
- КПД 89-90%
- Атмосферная горелка из нержавеющей стали
- 1-но ступенчатое регулирование мощности котла
- Пьезорозжиг
- Режим управления «ЗИМА-ЛЕТО»
- Индикация давления теплоносителя в системе отопления
- Индикация температуры теплоносителя
- Защита чугунного теплообменника от конденсата
- Контроль тяги в дымоходе
- Защита от перегрева
- Контроль наличия пламени
- Устойчивы к сложным гидравлическим режимам
- Энергонезависимы, не требуют подключения к электрической сети ~220В
- Поставка котла уже в собранном виде
- Возможность замены средних чугунных секций
- Простота установки, ухода и обслуживания
- Возможность работы на магистральном и сжиженном газе
- Гарантия завода производителя 2 года

| | |
|---|---|
| **Медведь 20 TLO**<br>Артикул 20TLOR15<br>Мощность 18,0 кВт | **53 505 ₽** |
| **Медведь 30 TLO**<br>Артикул 30TLOR15<br>Мощность 27,0кВт | **60 199 ₽** |
| **Медведь 40 TLO**<br>Артикул 40TLOR15<br>Мощность 35,0кВ | **69 124 ₽** |
| **Медведь 50 TLO**<br>Артикул 50TLOR15<br>Мощность 44,5 кВт | **78 049 ₽** |

## ПРИНАДЛЕЖНОСТИ: КОМНАТНЫЕ ТЕРМОРЕГУЛЯТОРЫ

Арт. 1568

**Внимание!**
Стоимость продукции указана в рублях, действительна с 1 марта 2013 года и носит исключительно информационный характер и ни при каких условиях не является публичной офертой, определенной положениями Статьи 437 гражданского кодекса Российской Федерации.
Технические характеристики оборудования могут быть изменены без предварительного уведомления или каких-либо обязательств со стороны производителя
Для обеспечения правильной эксплуатации изделия необходимо внимательно ознакомится с инструкцией
Котлы прошли испытания и сертифицированы в соответствии с законодательством Российской Федерации
Все котлы имеют предварительную настройку для работы на магистральном газе



компания MKD - Строй
КомпАния «MKD-Строй»
Тел.: +7 (499) 390-43-78
www.MKD-stroy.ru
e-mail: info@mkd-stroy.ru

*Цены сформированы на январь 2013 г. Уточняйте цены у Вашего менеджера.*

protherm
Всегда на Вашей стороне

# МЕДВЕДЬ

Напольные чугунные газовые котлы мощностью от 17 до 49,5 кВт для отопления и приготовления горячей воды во внешнем бойлере *. Предназначены для установки в жилых домах, дачных домиках и производственных помещениях

Розжиг котла осуществляется при помощи пьезоелемента. 1-но или 2-х ступенчатое регулирование мощности котла для различных режимов его работы. Возможность установки вентилятора для принудительного удаления дымовых газов

Отображение температуры и давления теплоносителя с системе отопления, что позволяет непрерывно получать информацию в любой момент работы котла

При подключении комнатных регуляторов система управления котла позволяет поддерживать комфортный микроклимат в помещениях

## МЕДВЕДЬ PLO

Газ | 18-55 кВт | Аксессуары

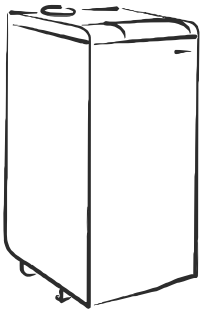

- Газовые котлы
- Предназначены для систем с принудительной циркуляцией теплоносителя
- Чугунный двухходовой теплообменник
- Открытая камера сгорания
- Возможность подготовки горячей воды в дополнительном накопительном бойлере
- Количество секций теплообменника от 4 до 8
- 5 мощностных модификаций от 17.0 до 49,5 кВт
- КПД 89-90%
- Атмосферная горелка из нержавеющей стали
- 1-но ступенчатое регулирование мощности котла
- Пьезорозжиг
- Режим управления «ЗИМА-ЛЕТО»
- Индикация давления теплоносителя в системе отопления
- Индикация температуры теплоносителя
- Защита чугунного теплообменника от конденсата
- Контроль тяги в дымоходе
- Защита от перегрева
- Контроль наличия пламени
- Возможность установки вентилятора для принудительного удаления дымовых газов
- Устойчивы к сложным гидравлическим режимам
- Поставка котла уже в собранном виде
- Возможность замены средних чугунных секций
- Простота установки, ухода и обслуживания
- Возможность работы на магистральном и сжиженном газе
- Гарантия завода производителя 2 года

| | |
|---|---|
| **Медведь 20 PLO**<br>Артикул 20PLOR15<br>Мощность 17,0 кВт | 45 026 ₽ |
| **Медведь 30 PLO**<br>Артикул 30PLOR15<br>Мощность 26,0 кВт | 50 024 ₽ |
| **Медведь 40 PLO**<br>Артикул 40PLOR15<br>Мощность 35,0 кВт | 59 128 ₽ |
| **Медведь 50 PLO**<br>Артикул 50PLOR15<br>Мощность 44,5 кВт | 65 955 ₽ |
| **Медведь 60 PLO**<br>Артикул 0010003788<br>Мощность 49,5 кВт | 72 783 ₽ |

## ПРИНАДЛЕЖНОСТИ: КОМНАТНЫЕ ТЕРМОРЕГУЛЯТОРЫ

SD 2000

INSTAT 2

TERMOLINK S

**Внимание!**
Стоимость продукции указана в рублях, действительна с 1 марта 2013 года и носит исключительно информационный характер и ни при каких условиях не является публичной офертой, определенной положениями Статьи 437 гражданского кодекса Российской Федерации.
Технические характеристики оборудования могут быть изменены без предварительного уведомления или каких-либо обязательств со стороны производителя
Для обеспечения правильной эксплуатации изделия необходимо внимательно ознакомится с инструкцией
Котлы прошли испытания и сертифицированы в соответствии с законодательством Российской Федерации
Все котлы имеют предварительную настройку для работы на магистральном газе



компания MKD - Строй
КомпАния «MKD-Строй»
Тел.: +7 (499) 390-43-78
www.MKD-stroy.ru
e-mail: info@mkd-stroy.ru

РЕГИСТР ИСО 9000

*Цены сформированы на январь 2013 г. Уточняйте цены у Вашего менеджера.*

protherm
Всегда на Вашей стороне

# МЕДВЕДЬ

Напольные чугунные газовые котлы мощностью от 17 до 45 кВт для отопления и приготовления горячей воды во внешнем бойлере. Предназначены для установки в жилых домах, дачных домиках и производственных помещениях

Электророзжиг. Плавное регулирование мощности котла для различных режимов его работы. Возможность установки вентилятора для принудительного удаления дымовых газов

Отображение температуры и давления теплоносителя с системе отопления, что позволяет непрерывно получать информацию в любой момент работы котла

При подключении комнатных регуляторов система управления котла позволяет поддерживать комфортный микроклимат в помещениях

## МЕДВЕДЬ KLOM

Газ | 18-49 кВт | Аксессуары

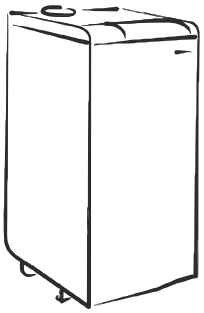

- Газовые котлы
- Предназначены для систем с принудительной циркуляцией теплоносителя
- Чугунный двухходовой теплообменник
- Открытая камера сгорания
- Возможность подготовки горячей воды в дополнительном накопительном бойлере
- Количество секций теплообменника от 4 до 8
- 4 мощностных модификаций от 17,0 до 44,5 кВт
- КПД 90-92%
- Атмосферная горелка из нержавеющей стали
- Плавное регулирование мощности котла
- Электророзжиг
- Управление котлом при помощи встроенного микропроцессора
- Режим управления «ЗИМА-ЛЕТО»
- Индикация давления теплоносителя в системе отопления
- Индикация температуры теплоносителя
- Возможность работы с погодозависимой автоматикой
- Защита чугунного теплообменника от конденсата
- Контроль тяги в дымоходе
- Защита от перегрева
- Контроль наличия пламени
- Возможность установки вентилятора для принудительного удаления дымовых газов
- Устойчивы к сложным гидравлическим режимам
- Поставка котла уже в собранном виде
- Возможность замены средних чугунных секций
- Простота установки, ухода и обслуживания
- Возможность работы на магистральном и сжиженном газе
- Гарантия завода производителя 2 года

**Медведь 20 KLOM**
Артикул 0010005724
Мощность 17,0 кВт
**48 685 ₽**

**Медведь 30 KLOM**
Артикул 0010005725
Мощность 26,0 кВт
**53 326 ₽**

**Медведь 40 KLOM**
Артикул 0010005726
Мощность 35,0 кВт
**62 608 ₽**

**Медведь 50 KLOM**
Артикул 0010005727
Мощность 44,5 кВт
**71 890 ₽**

## ПРИНАДЛЕЖНОСТИ: КОМНАТНЫЕ ТЕРМОРЕГУЛЯТОРЫ

SD 2000

INSTAT 2

TERMOLINK S

**Внимание!**
Стоимость продукции указана в рублях, действительна с 1 марта 2013 года и носит исключительно информационный характер и ни при каких условиях не является публичной офертой, определенной положениями Статьи 437 гражданского кодекса Российской Федерации.
Технические характеристики оборудования могут быть изменены без предварительного уведомления или каких-либо обязательств со стороны производителя
Для обеспечения правильной эксплуатации изделия необходимо внимательно ознакомится с инструкцией
Котлы прошли испытания и сертифицированы в соответствии с законодательством Российской Федерации
Все котлы имеют предварительную настройку для работы на магистральном газе



компания MKD - Строй
КомпАния «MKD-Строй»
Тел.: +7 (499) 390-43-78
www.MKD-stroy.ru
e-mail: info@mkd-stroy.ru

*Цены сформированы на январь 2013 г. Уточняйте цены у Вашего менеджера.*

protherm
Всегда на Вашей стороне

# МЕДВЕДЬ

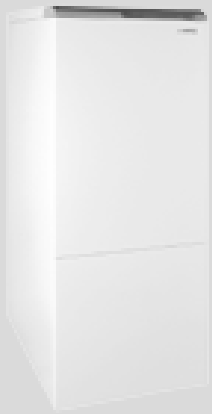

Напольные чугунные газовые котлы мощностью от 17 до 45 кВт для отопления и приготовления горячей воды во встроенном 90 литровом бойлере. Предназначены для установки в жилых домах, дачных домиках и производственных помещениях

Электророзжиг. Плавное регулирование мощности котла для различных режимов его работы. Возможность установки вентилятора для принудительного удаления дымовых газов

Отображение температуры и давления теплоносителя с системе отопления, что позволяет непрерывно получать информацию в любой момент работы котла

При подключении комнатных регуляторов система управления котла позволяет поддерживать комфортный микроклимат в помещениях

## МЕДВЕДЬ KLZ

Газ Аксессуары ГВС

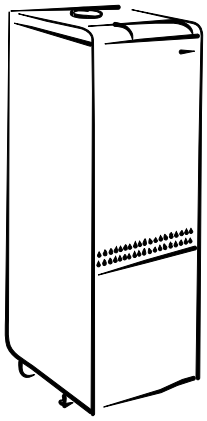

- Газовые котлы
- Предназначены для систем с принудительной циркуляцией теплоносителя
- Чугунный двухходовой теплообменник
- Открытая камера сгорания
- Количество секций теплообменника от 4 до 8
- 4 мощностных модификаций от 17,0 до 45,0 кВт
- КПД 90-92%
- Атмосферная горелка из нержавеющей стали
- Плавное регулирование мощности котла
- Электророзжиг
- Встроенный 10-ти литровый расширительный бак
- Встроенный насос контура отопления
- Встроенный насос контура горячего водоснабжения
- Возможность работы с погодозависимой автоматикой
- Защита от перегрева (выбег насоса)
- Контроль наличия пламени
- Защита от замерзания
- Ограничение частых включений котла
- Возможность работы на магистральном и сжиженном газе
- Гарантия завода производителя 2 года
- Защита чугунного теплообменника от конденсата

**Медведь 20 KLZ**
Артикул 0010005748
Мощность 17,0 кВт
**104 645 ₽**

**Медведь 30 KLZ**
Артикул 0010005749
Мощность 26,0 кВт
**109 197 ₽**

**Медведь 40 KLZ**
Артикул 0010005750
Мощность 35,0 кВт
**116 025 ₽**

**Медведь 50 KLZ**
Артикул 0010005751
Мощность 44,5 кВт
**125 128 ₽**

## ПРИНАДЛЕЖНОСТИ: КОМНАТНЫЕ ТЕРМОРЕГУЛЯТОРЫ

SD 2000

INSTAT 2

TERMOLINK S

**Внимание!**
Стоимость продукции указана в рублях, действительна с 1 марта 2013 года и носит исключительно информационный характер и ни при каких условиях не является публичной офертой, определенной положениями Статьи 437 гражданского кодекса Российской Федерации.
Технические характеристики оборудования могут быть изменены без предварительного уведомления или каких-либо обязательств со стороны производителя
Для обеспечения правильной эксплуатации изделия необходимо внимательно ознакомится с инструкцией
Котлы прошли испытания и сертифицированы в соответствии с законодательством Российской Федерации
Все котлы имеют предварительную настройку для работы на магистральном газе



компания MKD - Строй
КомпАния «MKD-Строй»
Тел.: +7 (499) 390-43-78
www.MKD-stroy.ru
e-mail: info@mkd-stroy.ru

*Цены сформированы на январь 2013 г. Уточняйте цены у Вашего менеджера.*

protherm
Всегда на Вашей стороне

# ГРИЗЛИ

Напольные чугунные газовые котлы мощностью от 65 до 110 кВт для отопления и приготовления горячей воды во внешнем бойлере. Предназначены для установки в жилых домах, дачных домиках и производственных помещениях

Электророзжиг. 2-х ступенчатое регулирование мощности котла для различных режимов его работы.

Отображение температуры и давления теплоносителя с системе отопления, что позволяет непрерывно получать информацию в любой момент работы котла

При подключении комнатных регуляторов система управления котла позволяет поддерживать комфортный микроклимат в помещениях

## ГРИЗЛИ KLO

Газ | 65-110 кВт | Аксессуары

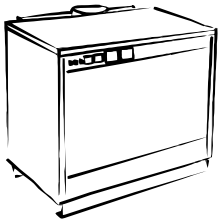

- Газовые котлы
- Предназначены для систем с принудительной циркуляцией теплоносителя
- Чугунный двухходовой теплообменник
- Система равномерного распределение теплоносителя в теплообменнике (RVTV)
- Открытая камера сгорания
- Возможность подготовки горячей воды в дополнительном накопительном бойлере
- Количество секций теплообменника от 8 до 17
- 5 мощностных модификаций от 65,0 до 150,0 кВт
- КПД 91%
- Атмосферная горелка из нержавеющей стали
- 2-х ступенчатое регулирование мощности котла
- Электророзжиг
- Управление котлом при помощи встроенного микропроцессора
- Возможность подключения в каскад (с каскадными регуляторами S-RG1, S-RG2, S-RG3, )
- Индикация давления теплоносителя в системе отопления
- Индикация температуры теплоносителя
- Защита чугунного теплообменника от конденсата
- Контроль тяги в дымоходе
- Защита от перегрева
- Контроль наличия пламени
- Устойчивы к сложным гидравлическим режимам
- Поставка котла уже в собранном виде
- Возможность замены средних чугунных секций
- Простота установки, ухода и обслуживания
- Гарантия завода производителя 2 года

| | |
|---|---|
| **Гризли 65 KLO**<br>Артикул 65KLOR12<br>Мощность 65,0 кВт | **126 903 ₽** |
| **Гризли 85 KLO**<br>Артикул 85KLOR12<br>Мощность 85,0 кВт | **146 602 ₽** |
| **Гризли 100 KLO**<br>Артикул 100KLOR12<br>Мощность 99,0 кВт | **168 489 ₽** |
| **Гризли 130 KLO**<br>Артикул 130KLOR12<br>Мощность 130,0 кВт | **210 076 ₽** |
| **Гризли 150 KLO**<br>Артикул 150KLOR12<br>Мощность 150,0 кВт | **231 963 ₽** |

## ПРИНАДЛЕЖНОСТИ: РЕГУЛЯТОРЫ

SD 2000

INSTAT 2

TERMOLINK S

S-RG1

S-RG2

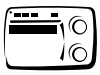
S-RG3

**Внимание!**
Стоимость продукции указана в рублях, действительна с 1 марта 2013 года и носит исключительно информационный характер и ни при каких условиях не является публичной офертой, определенной положениями Статьи 437 гражданского кодекса Российской Федерации.
Технические характеристики оборудования могут быть изменены без предварительного уведомления или каких-либо обязательств со стороны производителя
Для обеспечения правильной эксплуатации изделия необходимо внимательно ознакомится с инструкцией
Котлы прошли испытания и сертифицированы в соответствии с законодательством Российской Федерации
Все котлы имеют предварительную настройку для работы на магистральном газе



компания MKD - Строй
КомпАния «MKD-Строй»
**Тел.:** +7 (499) 390-43-78
www.MKD-stroy.ru
e-mail: info@mkd-stroy.ru

*Цены сформированы на январь 2013 г. Уточняйте цены у Вашего менеджера.*

protherm
Всегда на Вашей стороне

# БИЗОН

Напольные чугунные котлы мощностью от 30,5 до 79,3 кВт для отопления и приготовления горячей воды во внешнем бойлере. Возможность работы на магистральном или сжиженном газе, дизельном топливе или мазуте (вид используемого топлива зависит от типа установленной вентиляторной горелки). Предназначены для установки в жилых домах, дачных домиках и производственных помещениях

Отображение температуры теплоносителя с системе отопления, что позволяет непрерывно получать информацию в любой момент работы котла

При подключении комнатных регуляторов система управления котла позволяет поддерживать комфортный микроклимат в помещениях

## БИЗОН NL

Газ | 30-79 кВт | Аксессуары

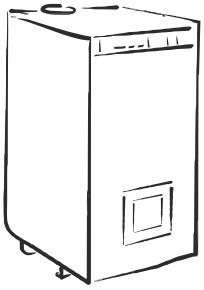

- Чугунные котлы
- Возможность работы на магистральном или сжиженном газе, дизельном топливе или мазуте
- Предназначены для систем с принудительной циркуляцией теплоносителя
- Чугунный двухходовой теплообменник
- Система равномерного распределение теплоносителя в теплообменнике (RVTV)
- Открытая камера сгорания
- Возможность подготовки горячей воды в дополнительном накопительном бойлере
- Количество секций теплообменника от 2 до 6
- 6 мощностных модификаций от 30,5 до 79,3 кВт
- КПД 90%
- Вентиляторная (наддувная) горелка
- 1-но ступенчатое регулирование мощности котла
- Индикация температуры теплоносителя
- Защита от перегрева
- Поставка котла уже в собранном виде
- Возможность замены средних чугунных секций
- Простота установки, ухода и обслуживания
- Гарантия завода производителя 2 года

| | |
|---|---|
| **Бизон 30 NL**<br>Артикул 0010003940<br>Мощность 30,5 кВт | 40 332 ₽ |
| **Бизон 35 NL**<br>Артикул 0010003941<br>Мощность 34,8 кВт | 42 457 ₽ |
| **Бизон 40 NL**<br>Артикул 0010003942<br>Мощность 42,7 кВт | 44 582 ₽ |
| **Бизон 50 NL**<br>Артикул 0010003943<br>Мощность 54,9 кВт | 50 957 ₽ |
| **Бизон 60 NL**<br>Артикул 0010003944<br>Мощность 67,1 кВт | 59 457 ₽ |
| **Бизон 70 NL**<br>Артикул 0010003945<br>Мощность 79,3 кВт | 63 707 ₽ |

## ПРИНАДЛЕЖНОСТИ: КОМНАТНЫЕ ТЕРМОРЕГУЛЯТОРЫ

SD 2000

INSTAT 2

**Внимание!**
Стоимость продукции указана в рублях, действительна с 1 марта 2013 года и носит исключительно информационный характер и ни при каких условиях не является публичной офертой, определенной положениями Статьи 437 гражданского кодекса Российской Федерации.
Технические характеристики оборудования могут быть изменены без предварительного уведомления или каких-либо обязательств со стороны производителя
Для обеспечения правильной эксплуатации изделия необходимо внимательно ознакомится с инструкцией
Котлы прошли испытания и сертифицированы в соответствии с законодательством Российской Федерации



компания MKD - Строй
КомпАния «MKD-Строй»
**Тел.:** +7 (499) 390-43-78
www.MKD-stroy.ru
e-mail: info@mkd-stroy.ru

*Цены сформированы на январь 2013 г. Уточняйте цены у Вашего менеджера.*

protherm
Всегда на Вашей стороне

# БИЗОН

Напольные стальные котлы мощностью от 70,0 до 420.0 кВт для отопления и приготовления горячей воды в дополнительном накопительном бойлере. Возможность работы на магистральном и сжиженном газе, дизельном топливе и мазуте (вид используемого топлива зависит от типа установленной вентиляторной горелки).

Предназначены для систем центрального отопления жилых домов и производственных помещений.

Отображение температуры теплоносителя позволяет непрерывно получать информацию в любой момент работы котла

## БИЗОН NO 70-1300

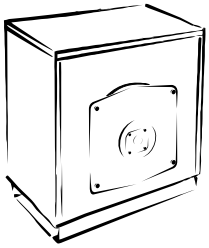

- Стальные котлы
- Возможность работы на газовом и дизельном топливе (в зависимости от типа установленного горелки)
- Предназначены для систем с принудительной циркуляцией теплоносителя
- Стальной трехходовой теплообменник
- Закрытая камера сгорания
- Возможность приготовления горячей воды в дополнительном накопительном бойлере
- КПД до 92,3%
- 19 мощностных модификаций
- Мощность от 70.0 до 1300 кВт
- Максимальное рабочее давление 5 Атм
- Вентиляторная (наддувная) горелка (приобретается дополнительно)
- Возможность подключения котлов в каскад
- Легкий доступ для осмотра и обслуживания
- Гарантия 2 года

**Информцию о стоимости вы можете посмотреть на странице 130 каталога.**

## ПРИНАДЛЕЖНОСТИ: КАСКАДНЫЕ РЕГУЛЯТОРЫ

KROMSCHRODER E8.4401

**Внимание!**
Технические характеристики оборудования могут быть изменены без предварительного уведомления или каких-либо обязательств со стороны производителя
Для обеспечения правильной эксплуатации изделия необходимо внимательно ознакомится с инструкцией
Котлы прошли испытания и сертифицированы в соответствии с законодательством Российской Федерации



компания MKD - Строй
КомпАния «MKD-Строй»
**Тел.:** +7 (499) 390-43-78
www.MKD-stroy.ru
e-mail: info@mkd-stroy.ru

*Цены сформированы на январь 2013 г. Уточняйте цены у Вашего менеджера.*

protherm
Всегда на Вашей стороне

# НАПОЛЬНЫЕ КОТЛЫ БОЛЬШОЙ МОЩНОСТИ

## БИЗОН NO 70-350

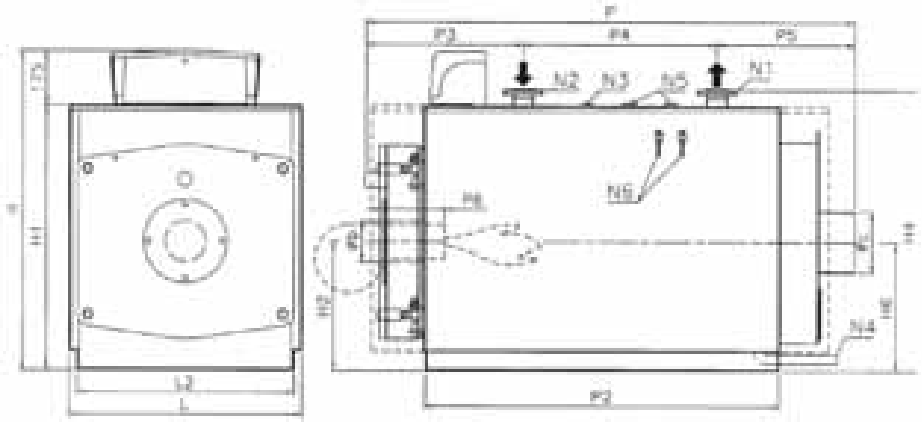


N1 Подающая линия отопительной системы
N2 Обратная линия отопительной системы
N3 Присоединение приборов безопасности
N4 Дренаж
N5 Присоединение предохранительного клапана
N6 Муфты термометра и термостатов
P6 Длинна жаровой трубы горелки

| | | NO 70 | NO 80 | NO 90 | NO 100 | NO 120 | NO 150 | NO 200 | NO 250 | NO 300 | NO 350 |
|---|---|---|---|---|---|---|---|---|---|---|---|
| Длинна головки горелки | mm | 200-250 | 200-250 | 200-250 | 200-250 | 200-250 | 200-250 | 200-250 | 200-250 | 200-250 | 200-250 |
| H2 | mm | 415 | 415 | 415 | 415 | 415 | 440 | 440 | 440 | 490 | 490 |
| H | mm | 1 030 | 1 030 | 1 030 | 1 030 | 1 030 | 1 080 | 1 080 | 1 080 | 1 080 | 1 080 |
| H1 | mm | 855 | 855 | 855 | 855 | 855 | 905 | 905 | 1 005 | 1 005 | 1 005 |
| H4 | mm | 911 | 911 | 911 | 911 | 911 | 961 | 961 | 1 061 | 1 061 | 1 061 |
| H6 | mm | 415 | 415 | 415 | 415 | 415 | 440 | 440 | 440 | 490 | 490 |
| L | mm | 750 | 750 | 750 | 750 | 750 | 800 | 800 | 800 | 900 | 900 |
| L2 | mm | 700 | 700 | 700 | 700 | 700 | 750 | 750 | 750 | 850 | 850 |
| P | mm | 1 055 | 1 055 | 1 195 | 1 195 | 1 195 | 1 440 | 1 440 | 1 690 | 1 690 | 1 940 |
| P2 | mm | 630 | 630 | 755 | 755 | 755 | 1 000 | 1 000 | 1 250 | 1 250 | 1 250 |
| P3 | mm | 413 | 413 | 513 | 513 | 513 | 513 | 513 | 513 | 523 | 523 |
| P4 | mm | 240 | 240 | 265 | 265 | 265 | 475 | 475 | 700 | 725 | 980 |
| P5 | mm | 402 | 402 | 417 | 417 | 417 | 452 | 452 | 452 | 467 | 467 |
| o c | mm | 200 | 200 | 200 | 200 | 200 | 250 | 250 | 250 | 250 | 250 |
| o b | mm | 130 | 130 | 130 | 130 | 130 | 160 | 160 | 160 | 160 | 160 |
| N1 | DN | 50 | 50 | 50 | 50 | 50 | 50 | 50 | 50 | 65 | 65 |
| N2 | DN | 50 | 50 | 50 | 50 | 50 | 50 | 50 | 50 | 65 | 65 |
| N3 | in | 1" | 1" | 1" | 1" | 1" | 1" | 1" | 1" | 1" | 1" |
| N4 | in | 1" | 1" | 1" | 1" | 1" | 1" | 1" | 1" | 1" | 1" |
| N5 | in | 1" | 1" | 1" | 1" | 1" | 1" | 1" | 1" | 1" | 1" |
| N6 | in | 1 1/2" | 1 1/2" | 1 1/2" | 1 1/2" | 1 1/2" | 1 1/2" | 1 1/2" | 1 1/2" | 1 1/2" | 1 1/2" |



компания MKD - Строй
КомпАния «MKD-Строй»
Тел.: +7 (499) 390-43-78
www.MKD-stroy.ru
e-mail: info@mkd-stroy.ru
РЕГИСТР ИСО 9000
Цены сформированы на январь 2013 г. Уточняйте цены у Вашего менеджера.

protherm
Всегда на Вашей стороне

# НАПОЛЬНЫЕ КОТЛЫ БОЛЬШОЙ МОЩНОСТИ

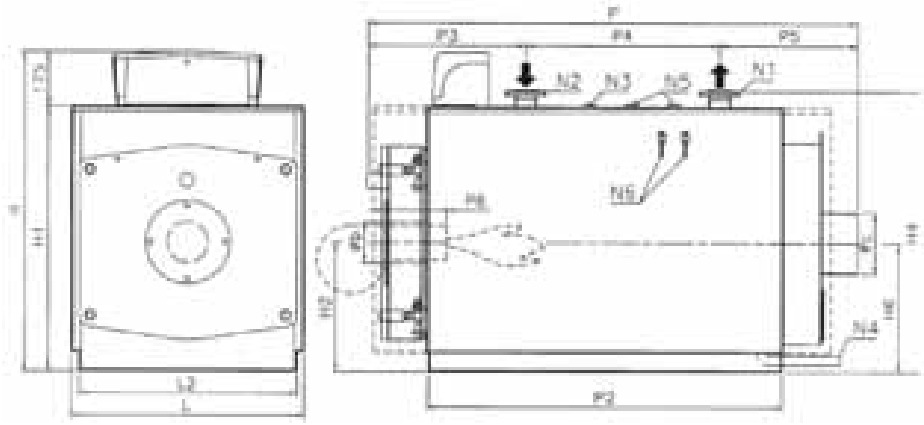


## БИЗОН NO 420-1300

N1 Подающая линия отопительной системы
N2 Обратная линия отопительной системы
N3 Присоединение приборов безопасности
N4 Дренаж
N5 Присоединение предохранительного клапана
N6 Муфты термометра и термостатов
P6 Длинна жаровой трубы горелки

| | | NO 420 | NO 510 | NO 630 | NO 750 | NO 870 | NO 970 | NO 1030 | NO 1200 | NO 1300 |
|---|---|---|---|---|---|---|---|---|---|---|
| Длинна головки горелки | mm | 230-280 | 270-320 | 270-320 | 270-320 | 270-320 | 270-320 | 270-320 | 270-320 | 270-320 |
| H2 | mm | 500 | 610 | 610 | 675 | 675 | 675 | 750 | 750 | 750 |
| H | mm | 1 190 | 1 380 | 1 380 | 1 510 | 1 510 | 1 510 | 1 660 | 1 660 | 1 660 |
| H1 | mm | 1 015 | 1 205 | 1 205 | 1 335 | 1 335 | 1 335 | 1 485 | 1 485 | 1 485 |
| H4 | mm | 1 095 | 1 285 | 1 285 | 1 417 | 1 417 | 1 417 | 1 568 | 1 568 | 1 568 |
| H6 | mm | 500 | 610 | 610 | 625 | 625 | 625 | 750 | 750 | 750 |
| L | mm | 940 | 1 160 | 1 160 | 1 290 | 1 290 | 1 290 | 1 440 | 1 440 | 1 440 |
| L2 | mm | 890 | 1 110 | 1 110 | 1 240 | 1 240 | 1 240 | 1 390 | 1 390 | 1 390 |
| P | mm | 1 900 | 1 950 | 2 240 | 2 255 | 2 255 | 2 500 | 2 500 | 2 500 | 2 500 |
| P2 | mm | 1 502 | 1 502 | 1 792 | 1 753 | 1 753 | 2 003 | 2 003 | 2 003 | 2 003 |
| P3 | mm | 600 | 663 | 663 | 704 | 704 | 704 | 704 | 704 | 704 |
| P4 | mm | 850 | 850 | 1 150 | 1 100 | 1 100 | 1 200 | 1 200 | 1 200 | 1 200 |
| P5 | mm | 450 | 437 | 427 | 451 | 451 | 596 | 596 | 596 | 596 |
| o c | mm | 250 | 300 | 300 | 350 | 350 | 350 | 400 | 400 | 400 |
| o b | mm | 225 | 225 | 225 | 280 | 280 | 280 | 280 | 280 | 280 |
| N1 | DN | 80 | 80 | 80 | 100 | 100 | 100 | 125 | 125 | 125 |
| N2 | DN | 80 | 80 | 80 | 100 | 100 | 100 | 125 | 125 | 125 |
| N3 | in | 1" | 1" | 1" | 1" | 1" | 1" | 1" | 1" | 1" |
| N4 | in | 1" | 1 1/4" | 1 1/4" | 1 1/4" | 1 1/4" | 1 1/4" | 1 1/4" | 1 1/4" | 1 1/4" |
| N5 | in | 1 1/4" | 1 1/4" | 1 1/4" | 1 1/2" | 1 1/2" | 1 1/2" | 1 1/2" | 1 1/2" | 1 1/2" |
| N6 | in | 1 1/2" | 1 1/2" | 1 1/2" | 1 1/2" | 1 1/2" | 1 1/2" | 1 1/2" | 1 1/2" | 1 1/2" |



компания MKD - Строй
КомпАния «MKD-Строй»
Тел.: +7 (499) 390-43-78
www.MKD-stroy.ru
e-mail: info@mkd-stroy.ru
РЕГИСТР ИСО 9000
*Цены сформированы на январь 2013 г. Уточняйте цены у Вашего менеджера.*

protherm
Всегда на Вашей стороне

# БИЗОН

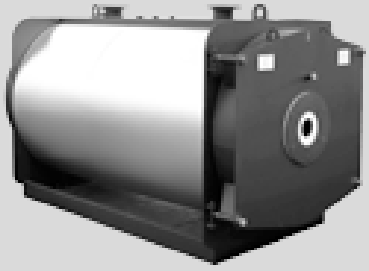

Напольные стальные котлы мощностью от 70,0 до 420.0 кВт для отопления и приготовления горячей воды в дополнительном накопительном бойлере. Возможность работы на магистральном и сжиженном газе, дизельном топливе и мазуте (вид используемого топлива зависит от типа установленной вентиляторной горелки).

Предназначены для систем центрального отопления жилых домов и производственных помещений.

Отображение температуры теплоносителя позволяет непрерывно получать информацию в любой момент работы котла

## БИЗОН NO 1400-3500

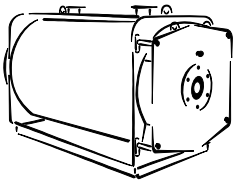

- Стальные котлы
- Возможнбость работы на газовом и дизельном топливе (в зависимости от типа установленного горелки)
- Предназначены для систем с принудительной циркуляцией теплоносителя
- Стальной трехходовой теплообменник
- КПД до 92,3%
- 7 мощностных модификаций
- Мощность от 1.4 до 3.5 МВт
- Максимальное рабочее давление 5 Атм
- Вентиляторная (наддувная) горелка (приобретается дополнительно)
- Возможность подключения котлов в каскад
- Легкий доступ для осмотра и обслуживания
- Гарантия 2 года

**Бизон 1400 NO**
Артикул 0010002832
Мощность 1,4 МВт
**892 457 ₽**

**Бизон 1600 NO**
Артикул 0010002833
Мощность 1,6 МВт
**977 457 ₽**

**Бизон 1800 NO**
Артикул 0010002834
Мощность 1,8 МВт
**1 041 207 ₽**

**Бизон 2000 NO**
Артикул 0010002835
Мощность 2,0 МВт
**1 232 457 ₽**

**Бизон 2400 NO**
Артикул 0010002836
Мощность 2,4 МВт
**1 317 457 ₽**

**Бизон 3000 NO**
Артикул 0010002837
Мощность 3,0 МВт
**1 699 957 ₽**

**Бизон 3500 NO**
Артикул 0010002838
Мощность 3,5 МВт
**1 912 457 ₽**

## ПРИНАДЛЕЖНОСТИ: КАСКАДНЫЕ РЕГУЛЯТОРЫ

**KROMSCHRODER E8.4401**

**Внимание!**
Стоимость продукции указана в рублях, действительна с 1 марта 2013 года и носит исключительно информационный характер и ни при каких условиях не является публичной офертой, определенной положениями Статьи 437 гражданского кодекса Российской Федерации.
Технические характеристики оборудования могут быть изменены без предварительного уведомления или каких-либо обязательств со стороны производителя
Для обеспечения правильной эксплуатации изделия необходимо внимательно ознакомится с инструкцией
Котлы прошли испытания и сертифицированы в соответствии с законодательством Российской Федерации



компания MKD - Строй
КомпАния «MKD-Строй»
Тел.: +7 (499) 390-43-78
www.MKD-stroy.ru
e-mail: info@mkd-stroy.ru

*Цены сформированы на январь 2013 г. Уточняйте цены у Вашего менеджера.*

protherm
Всегда на Вашей стороне

# НАПОЛЬНЫЕ КОТЛЫ БОЛЬШОЙ МОЩНОСТИ

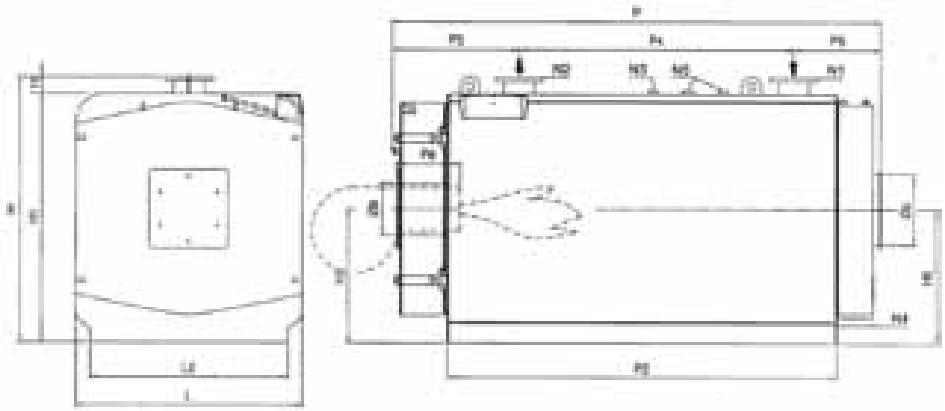

## БИЗОН NO 1400-3500

N1 Подающая линия отопительной системы
N2 Обратная линия отопительной системы
N3 Присоединение приборов безопасности
N4 Дренаж
N5 Присоединение предохранительного клапана
N6 Муфты термометра и термостатов

| | | NO 1400 | NO 1600 | NO 1800 | NO 2000 | NO 2400 | NO 3000 | NO 3500 |
|---|---|---|---|---|---|---|---|---|
| H2 | mm | 880 | 880 | 880 | 945 | 945 | 1 080 | 1 080 |
| H | mm | 1 746 | 1 746 | 1 746 | 1 876 | 1 876 | 2 146 | 2 146 |
| H1 | mm | 1 630 | 1 630 | 1 630 | 1 760 | 1 760 | 2 030 | 2 030 |
| H6 | mm | 880 | 880 | 880 | 945 | 945 | 1 080 | 1 080 |
| L | mm | 1 470 | 1 470 | 1 470 | 1 600 | 1 600 | 1 870 | 1 870 |
| L2 | mm | 1 270 | 1 270 | 1 270 | 1 400 | 1 400 | 1 670 | 1 670 |
| P | mm | 2 850 | 2 850 | 3 060 | 3 190 | 3 450 | 3 450 | 3 900 |
| P2 | mm | 2 300 | 2 300 | 2 510 | 2 510 | 2 770 | 2 770 | 3 225 |
| P3 | mm | 831 | 831 | 771 | 903 | 903 | 903 | 903 |
| P4 | mm | 1 300 | 1 300 | 1 850 | 1 850 | 1 950 | 2 050 | 2 050 |
| P5 | mm | 719 | 719 | 439 | 737 | 594 | 497 | 947 |
| P6 | mm | 350-400 | 350-400 | 450-500 | 450-500 | 450-500 | 450-500 | 450-500 |
| oc | mm | 400 | 400 | 400 | 500 | 500 | 550 | 550 |
| ob | mm | 320 | 320 | 320 | 360 | 360 | 400 | 400 |
| N1 | DN | 150 | 150 | 150 | 200 | 200 | 200 | 200 |
| N2 | DN | 150 | 150 | 150 | 200 | 200 | 200 | 200 |
| N3 | in | 1" | 1" | 1" | 1" | 1" | 1" | 1" |
| N4 | in | 1 1/4" | 1 1/4" | 1 1/4" | 1 1/4" | 1 1/4" | 1 1/4" | 1 1/4" |
| N5 | in | 1 1/2" | 1 1/2" | 1 1/2" | 2" | 2" | 2" | 2" |
| N6 | in | 1 1/2" | 1 1/2" | 1 1/2" | 1 1/2" | 1 1/2" | 1 1/2" | 1 1/2" |



компания MKD - Строй
КомпАния «MKD-Строй»
Тел.: +7 (499) 390-43-78
www.MKD-stroy.ru
e-mail: info@mkd-stroy.ru
РЕГИСТР ИСО 9000
Цены сформированы на январь 2013 г. Уточняйте цены у Вашего менеджера.

protherm
Всегда на Вашей стороне

# ВОДОНАГРЕВАТЕЛИ

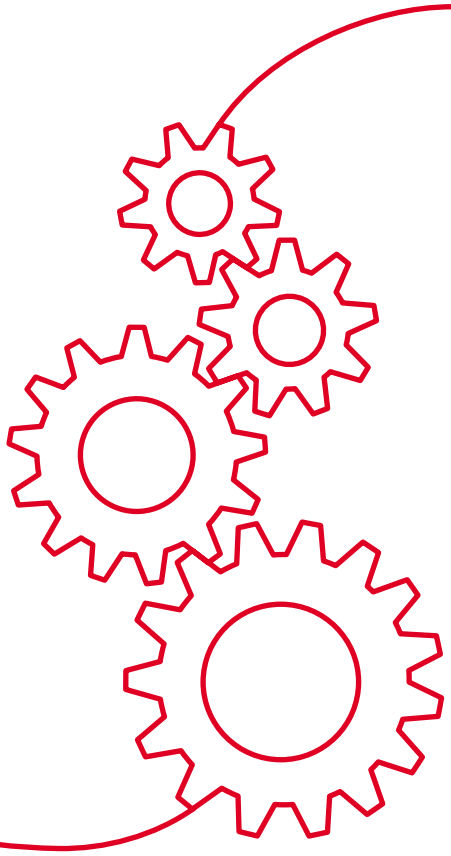

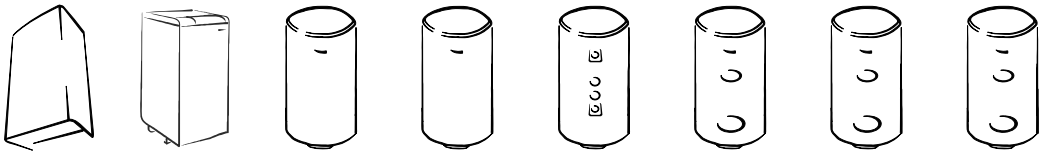

WH B60 Z | FS B100 MSR | FS B100 Z | FS B200 Z | FS B200 S | FS B300 S | FS B400 S | FS B500 S

компания MKD - Строй

КомпАния «MKD-Строй»
**Тел.:** +7 (499) 390-43-78
www.MKD-stroy.ru
e-mail: info@mkd-stroy.ru

*Цены сформированы на январь 2013 г. Уточняйте цены у Вашего менеджера.*

protherm
Всегда на Вашей стороне

# ВОДОНАГРЕВАТЕЛИ КОСВЕННОГО НАГРЕВА

Бойлер косвенного нагрева для приготовления горячей воды при помощи настенных газовых одноконтурных котлов ПАНТЕРА и настенных электрических котлов СКАТ.

Комбинирование одноконтурных настенных котлов Protherm и бойлера позволяет обеспечивать большое количество горячей воды при малой мощности работы котлов в режиме отопления.

Комплект, состоящий из бойлера и настенного котла Protherm - гармонично сочетает высокую эффективность работы и превосходный дизайн

Возможность расположения бойлера слева или справа от котла, либо установить бойлер под котлом на полу

Эмалированная поверхность бойлера и магниевый анод обеспечивают надежную защиту от образования накипи и коррозии

Качественная полиуретановая изоляция до минимума снижает теплопотери в бойлере

## WH B60 Z

ГВС

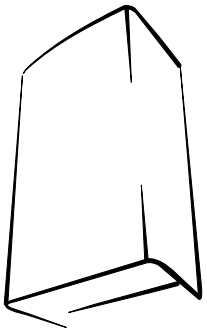

- Бойлер косвенного нагрева
- Предназначен для использования с настенными газовыми одноконтурными котлами ПАНТЕРА и настенными электрическими котлами СКАТ
- Номинальный объем 53 литра
- Производительность горячей воды 13,6 л/мин (при Δt=60°C)
- Продолжительность первого нагрева 8-12 мин. (с 10°C до 60°C)
- Максимальная температура горячей воды 80°C
- Постоянное поддержание заданной температуры
- Магниевый анод для защиты бойлера от коррозии
- Эмалированная поверхность бойлера
- Полиуретановая теплоизоляция
- Встроенный расширительный бак объемом 2 литра
- Предохранительный клапан
- Встроенный сливной вентиль
- Вес без воды 52 кг.
- Гарантия завода производителя 2 года

**WH B60Z** **32 087 ₽**
Артикул 0010006653
Номинальный объем 53,0 литра

**Внимание!**
Стоимость продукции указана в рублях, действительна с 1 марта 2013 года и носит исключительно информационный характер и ни при каких условиях не является публичной офертой, определенной положениями Статьи 437 гражданского кодекса Российской Федерации.
Технические характеристики оборудования могут быть изменены без предварительного уведомления или каких-либо обязательств со стороны производителя
Для обеспечения правильной эксплуатации изделия необходимо внимательно ознакомится с инструкцией
Водонагреватели прошли испытания и сертифицированы в соответствии с законодательством Российской Федерации



компания MKD - Строй
КомпАния «MKD-Строй» www.MKD-stroy.ru
Тел.: +7 (499) 390-43-78 e-mail: info@mkd-stroy.ru

*Цены сформированы на январь 2013 г. Уточняйте цены у Вашего менеджера.*

# ВОДОНАГРЕВАТЕЛИ КОСВЕННОГО НАГРЕВА

protherm
Всегда на Вашей стороне

Цилиндрические бойлеры косвенного нагрева для приготовления горячей воды при помощи напольных или настенных котлов Protherm (мощностью до 100 кВт).

Эмалированная поверхность бойлера и титановый анод обеспечивают надежную защиту от образования накипи и коррозии

Качественная полиуретановая изоляция до минимума снижает теплопотери в бойлере

## FS B100 Z

ГВС

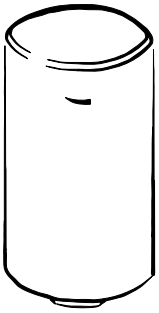

- Навесной цилиндрический водонагреватель косвенного нагрева
- Предназначен для использования с настенными и напольными котлами Protherm
- Номинальный объем 100 литров
- Производительность горячей воды 16,2 л/мин
- Продолжительность первого нагрева (с 10°C до 60°C) 18,0 мин
- Максимальная температура горячей воды 80°C
- Постоянное поддержание заданной температуры
- Титановый анод для защиты бойлера от коррозии
- Антибактериальная защита
- Эмалированная поверхность бойлера
- Полиуретановая изоляция
- Антибактериальная защита
- Эмалированная поверхность бойлера
- Полиуретановая теплоизоляция
- Гарантия завода производителя 2 года

FS B100Z
Артикул 1165
Номинальный объем 100,0 литров

**22 907 ₽**

**Внимание!**
Стоимость продукции указана в рублях, действительна с 1 марта 2013 года и носит исключительно информационный характер и ни при каких условиях не является публичной офертой, определенной положениями Статьи 437 гражданского кодекса Российской Федерации.
Технические характеристики оборудования могут быть изменены без предварительного уведомления или каких-либо обязательств со стороны производителя
Для обеспечения правильной эксплуатации изделия необходимо внимательно ознакомится с инструкцией
Водонагреватели прошли испытания и сертифицированы в соответствии с законодательством Российской Федерации



компания MKD - Строй
КомпАния «MKD-Строй»
www.MKD-stroy.ru
**Тел.:** +7 (499) 390-43-78
e-mail: info@mkd-stroy.ru

*Цены сформированы на январь 2013 г. Уточняйте цены у Вашего менеджера.*

protherm
Всегда на Вашей стороне

# ВОДОНАГРЕВАТЕЛИ КОСВЕННОГО НАГРЕВА

Цилиндрические бойлеры косвенного нагрева для приготовления горячей воды при помощи напольных или настенных котлов Protherm (мощностью до 100 кВт).

Эмалированная поверхность бойлера и титановый анод обеспечивают надежную защиту от образования накипи и коррозии

Качественная полиуретановая изоляция до минимума снижает теплопотери в бойлере

## FS B200 Z

ГВС

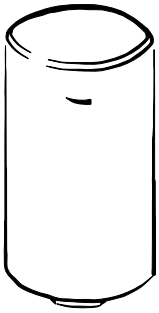

- Навесной цилиндрический водонагреватель косвенного нагрева
- Предназначен для использования с настенными и напольными котлами Protherm
- Номинальный объем 200 литров
- Производительность горячей воды 24,2 л/мин
- Продолжительность первого нагрева (с 10°С до 60°С) 22,5 мин
- Максимальная температура горячей воды 80°С
- Постоянное поддержание заданной температуры
- Титановый анод для защиты бойлера от коррозии
- Антибактериальная защита
- Эмалированная поверхность бойлера
- Полиуретановая изоляция
- Антибактериальная защита
- Эмалированная поверхность бойлера
- Полиуретановая теплоизоляция
- Гарантия завода производителя 2 года

FS B200Z
Артикул 1170
Номинальный объем 200,0 литров

**29 792 ₽**

**Внимание!**
Стоимость продукции указана в рублях, действительна с 1 марта 2013 года и носит исключительно информационный характер и ни при каких условиях не является публичной офертой, определенной положениями Статьи 437 гражданского кодекса Российской Федерации.
Технические характеристики оборудования могут быть изменены без предварительного уведомления или каких-либо обязательств со стороны производителя
Для обеспечения правильной эксплуатации изделия необходимо внимательно ознакомится с инструкцией
Водонагреватели прошли испытания и сертифицированы в соответствии с законодательством Российской Федерации



компания MKD - Строй
КомпАния «MKD-Строй»
www.MKD-stroy.ru
**Тел.:** +7 (499) 390-43-78
e-mail: info@mkd-stroy.ru

*Цены сформированы на январь 2013 г. Уточняйте цены у Вашего менеджера.*

# ВОДОНАГРЕВАТЕЛИ КОСВЕННОГО НАГРЕВА

protherm
Всегда на Вашей стороне

Бойлер косвенного нагрева для приготовления горячей воды при помощи напольных чугунных котлов МЕДВЕДЬ (мощностью до 100 кВт). Бойлер и напольный котел МЕДВЕДЬ - комплект, гармонично сочетающий высокую эффективность работы и превосходный дизайн

Отображение температуры горячей воды на панели управления

Эмалированная поверхность бойлера и магниевый анод обеспечивают надежную защиту от образования накипи и коррозии

Качественная полиуретановая изоляция до минимума снижает теплопотери в бойлере

## FS B100 S

ГВС

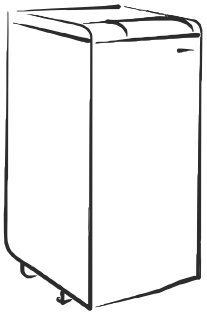

- Напольный бойлер косвенного нагрева
- Предназначен для использования с чугунными напольными котлами МЕДВЕДЬ
- Номинальный объем 95 литров
- Индикация температуры горячей воды в бойлере на панели управления
- Производительность горячей воды 18,3 л/мин
- Продолжительность первого нагрева 13 мин. (с 10°С до 60°С)
- Максимальная температура горячей воды 80°С
- Постоянное поддержание заданной температуры
- Магниевый анод для защиты бойлера от коррозии
- Эмалированная поверхность бойлера
- Полиуретановая теплоизоляция
- Вес без воды 46 кг.
- Гарантия завода производителя 2 года

**FS B100S**
Артикул 0010003789
Номинальный объем 95,0 литров

**34 297 ₽**

**Внимание!**
Стоимость продукции указана в рублях, действительна с 1 марта 2013 года и носит исключительно информационный характер и ни при каких условиях не является публичной офертой, определенной положениями Статьи 437 гражданского кодекса Российской Федерации.
Технические характеристики оборудования могут быть изменены без предварительного уведомления или каких-либо обязательств со стороны производителя
Для обеспечения правильной эксплуатации изделия необходимо внимательно ознакомится с инструкцией
Водонагреватели прошли испытания и сертифицированы в соответствии с законодательством Российской Федерации



компания MKD - Строй
КомпАния «MKD-Строй»
**Тел.:** +7 (499) 390-43-78
www.MKD-stroy.ru
e-mail: info@mkd-stroy.ru

*Цены сформированы на январь 2013 г. Уточняйте цены у Вашего менеджера.*

protherm
Всегда на Вашей стороне

# ВОДОНАГРЕВАТЕЛИ КОСВЕННОГО НАГРЕВА

Цилиндрические бойлеры косвенного нагрева для приготовления горячей воды при помощи напольных или настенных котлов Protherm (мощностью до 100 кВт).

Эмалированная поверхность бойлера и титановый анод обеспечивают надежную защиту от образования накипи и коррозии

Качественная полиуретановая изоляция до минимума снижает теплопотери в бойлере

## FS B200 S

ГВС

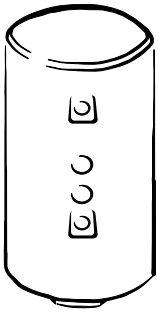

- Навесной цилиндрический водонагреватель косвенного нагрева
- Предназначен для использования с настенными и напольными котлами Protherm
- Номинальный объем 200 литров
- Производительность горячей воды 32,6 л/мин
- Продолжительность первого нагрева (с 10°С до 60°С) 16,0 мин
- Максимальная температура горячей воды 80°С
- Постоянное поддержание заданной температуры
- Титановый анод для защиты бойлера от коррозии
- Антибактериальная защита
- Эмалированная поверхность бойлера
- Гарантия завода производителя 2 года

FS B200S
Артикул 1169
Номинальный объем 200,0 литров

**41 267 ₽**

**Внимание!**
Стоимость продукции указана в рублях, действительна с 1 марта 2013 года и носит исключительно информационный характер и ни при каких условиях не является публичной офертой, определенной положениями Статьи 437 гражданского кодекса Российской Федерации.
Технические характеристики оборудования могут быть изменены без предварительного уведомления или каких-либо обязательств со стороны производителя
Для обеспечения правильной эксплуатации изделия необходимо внимательно ознакомится с инструкцией
Водонагреватели прошли испытания и сертифицированы в соответствии с законодательством Российской Федерации



компания MKD - Строй
КомпАния «MKD-Строй»
Тел.: +7 (499) 390-43-78
www.MKD-stroy.ru
e-mail: info@mkd-stroy.ru

*Цены сформированы на январь 2013 г. Уточняйте цены у Вашего менеджера.*

# ВОДОНАГРЕВАТЕЛИ КОСВЕННОГО НАГРЕВА

protherm
Всегда на Вашей стороне

Цилиндрические бойлеры косвенного нагрева для приготовления горячей воды при помощи напольных котлов ГРИЗЛИ (мощностью от 100 кВт). Оптимальное решения для приготовления горячей воды в очень большом объеме.

Эмалированная поверхность бойлера и магниевый анод обеспечивают надежную защиту от образования накипи и коррозии

Качественная полиуретановая изоляция до минимума снижает теплопотери в бойлере

## FS B300 S

ГВС

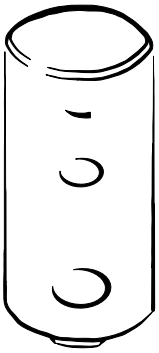

- Напольный цилиндрический водонагреватель косвенного нагрева
- Предназначен для использования с настенными и напольными котлами Protherm
- Номинальный объем 295 литров
- Производительность горячей воды 46,2 л/мин
- Максимальная температура горячей воды 85°С
- Постоянное поддержание заданной температуры
- Магниевый анод для защиты бойлера от коррозии
- Антибактериальная защита
- Эмалированная поверхность бойлера
- Полиуретановая изоляция
- Гарантия 2 года

FS B300S
Артикул 0010004333
Номинальный объем 300,0 литров

**52 742 ₽**

**Внимание!**
Стоимость продукции указана в рублях, действительна с 1 марта 2013 года и носит исключительно информационный характер и ни при каких условиях не является публичной офертой, определенной положениями Статьи 437 гражданского кодекса Российской Федерации.
Технические характеристики оборудования могут быть изменены без предварительного уведомления или каких-либо обязательств со стороны производителя
Для обеспечения правильной эксплуатации изделия необходимо внимательно ознакомится с инструкцией
Водонагреватели прошли испытания и сертифицированы в соответствии с законодательством Российской Федерации



компания MKD - Строй
КомпАния «MKD-Строй»
Тел.: +7 (499) 390-43-78
www.MKD-stroy.ru
e-mail: info@mkd-stroy.ru

*Цены сформированы на январь 2013 г. Уточняйте цены у Вашего менеджера.*

protherm
Всегда на Вашей стороне

# ВОДОНАГРЕВАТЕЛИ КОСВЕННОГО НАГРЕВА

Цилиндрические бойлеры косвенного нагрева для приготовления горячей воды при помощи напольных котлов ГРИЗЛИ (мощностью от 100 кВт). Оптимальное решения для приготовления горячей воды в очень большом объеме.

Эмалированная поверхность бойлера и магниевый анод обеспечивают надежную защиту от образования накипи и коррозии

Качественная полиуретановая изоляция до минимума снижает теплопотери в бойлере

## FS B400 S

ГВС

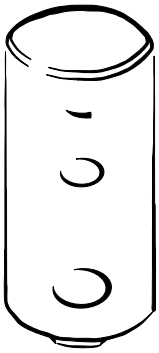

- Напольный цилиндрический водонагреватель косвенного нагрева
- Предназначен для использования с настенными и напольными котлами Protherm
- Номинальный объем 404 литров
- Производительность горячей воды 51,9 л/мин
- Максимальная температура горячей воды 85°С
- Постоянное поддержание заданной температуры
- Магниевый анод для защиты бойлера от коррозии
- Антибактериальная защита
- Эмалированная поверхность бойлера
- Полиуретановая изоляция
- Гарантия 2 года

FS B400S
Артикул 0010004334
Номинальный объем 400,0 литров

**64 217 ₽**

**Внимание!**
Стоимость продукции указана в рублях, действительна с 1 марта 2013 года и носит исключительно информационный характер и ни при каких условиях не является публичной офертой, определенной положениями Статьи 437 гражданского кодекса Российской Федерации.
Технические характеристики оборудования могут быть изменены без предварительного уведомления или каких-либо обязательств со стороны производителя
Для обеспечения правильной эксплуатации изделия необходимо внимательно ознакомится с инструкцией
Водонагреватели прошли испытания и сертифицированы в соответствии с законодательством Российской Федерации



компания MKD - Строй
КомпАния «MKD-Строй»
www.MKD-stroy.ru
**Тел.:** +7 (499) 390-43-78
e-mail: info@mkd-stroy.ru

*Цены сформированы на январь 2013 г. Уточняйте цены у Вашего менеджера.*

# ВОДОНАГРЕВАТЕЛИ КОСВЕННОГО НАГРЕВА

protherm
Всегда на Вашей стороне

Цилиндрические бойлеры косвенного нагрева для приготовления горячей воды при помощи напольных котлов ГРИЗЛИ (мощностью от 100 кВт). Оптимальное решения для приготовления горячей воды в очень большом объеме.

Эмалированная поверхность бойлера и магниевый анод обеспечивают надежную защиту от образования накипи и коррозии

Качественная полиуретановая изоляция до минимума снижает теплопотери в бойлере

## FS B500 S

ГВС

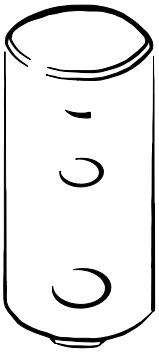

- Напольный цилиндрический водонагреватель косвенного нагрева
- Предназначен для использования с настенными и напольными котлами Protherm
- Номинальный объем 496 литров
- Производительность горячей воды 59,1 л/мин
- Максимальная температура горячей воды 85°С
- Постоянное поддержание заданной температуры
- Магниевый анод для защиты бойлера от коррозии
- Антибактериальная защита
- Эмалированная поверхность бойлера
- Полиуретановая изоляция
- Гарантия 2 года

**FS B500S**
Артикул 0010004335
Номинальный объем 500,0 литров

**73 397 ₽**

**Внимание!**
Стоимость продукции указана в рублях, действительна с 1 марта 2013 года и носит исключительно информационный характер и ни при каких условиях не является публичной офертой, определенной положениями Статьи 437 гражданского кодекса Российской Федерации.
Технические характеристики оборудования могут быть изменены без предварительного уведомления или каких-либо обязательств со стороны производителя
Для обеспечения правильной эксплуатации изделия необходимо внимательно ознакомится с инструкцией
Водонагреватели прошли испытания и сертифицированы в соответствии с законодательством Российской Федерации



компания MKD - Строй
КомпАния «MKD-Строй»
www.MKD-stroy.ru
**Тел.:** +7 (499) 390-43-78
e-mail: info@mkd-stroy.ru

*Цены сформированы на январь 2013 г. Уточняйте цены у Вашего менеджера.*

protherm
Всегда на Вашей стороне

# РЕГУЛЯТОРЫ

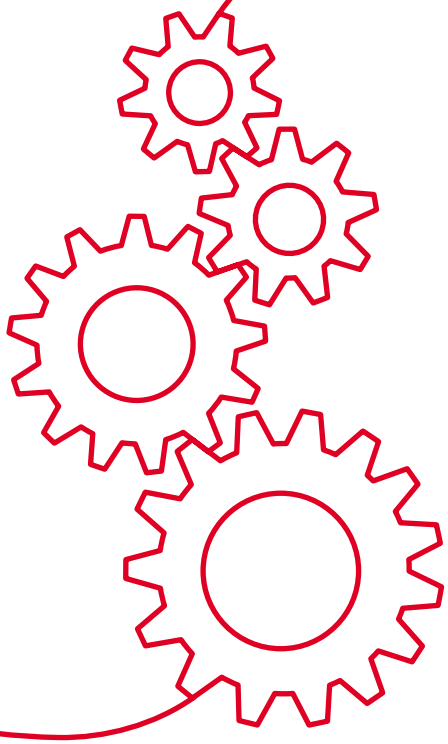

1568

SD 2000

INSTAT 2

INSTAT Plus

TERMOLINK B

TERMOLINK P

TERMOLINK S

S-RG1

S-RG2

S-RG3

E8.4401

компания MKD - Строй
КомпАния «MKD-Строй»
www.MKD-stroy.ru
**Тел.:** +7 (499) 390-43-78
e-mail: info@mkd-stroy.ru

*Цены сформированы на январь 2013 г. Уточняйте цены у Вашего менеджера.*

# КОМНАТНЫЕ ТЕРМОРЕГУЛЯТОРЫ

Аксессуары

## Панель управления 1568

- Комнатный регулятор температуры
- Мембранный
- Проводное подключение
- Двухпозиционный
- Регулирование температуры (8-30°C)
- Позолоченные контакты

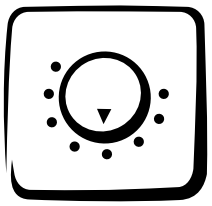

**Панель управления 1568** 982 ₽

Артикул 1567

---

## SD 2000

- Комнатный регулятор температуры
- Мембранный
- Проводное подключение
- Двухпозиционный
- Регулирование температуры (8-30°C)
- Замыкающий контакт (230В, 10А), IP30

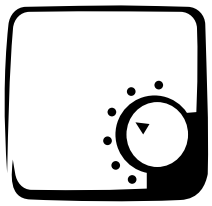

**SD 2000** 1 294 ₽

Артикул 6195

---

## INSTAT 2

- Комнатный программируемый регулятор температуры
- Проводное подключение
- Недельная программа с четырьмя дневными температурными интервалами
- Разделение дней недели на «рабочие» и «нерабочие»
- Индикация состояния батарей
- Отображение состояния работы и температуры на дисплее регулятора

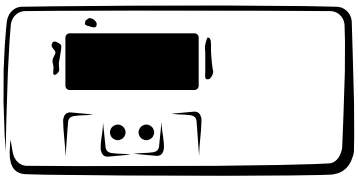

**INSTAT 2** 3 079 ₽

Артикул 1554

**Внимание!**
Стоимость продукции указана в рублях, действительна с 1 марта 2013 года и носит исключительно информационный характер и ни при каких условиях не является публичной офертой, определенной положениями Статьи 437 гражданского кодекса Российской Федерации.
Технические характеристики оборудования могут быть изменены без предварительного уведомления или каких-либо обязательств со стороны производителя
Для обеспечения правильной эксплуатации изделия необходимо внимательно ознакомится с инструкцией
Регуляторы прошли испытания и сертифицированы в соответствии с законодательством Российской Федерации



компания MKD - Строй
КомпАния «MKD-Строй»
Тел.: +7 (499) 390-43-78
www.MKD-stroy.ru
e-mail: info@mkd-stroy.ru

*Цены сформированы на январь 2013 г. Уточняйте цены у Вашего менеджера.*

protherm
Всегда на Вашей стороне

# КОМНАТНЫЕ ТЕРМОРЕГУЛЯТОРЫ

Аксессуары

## INSTAT Plus

- Комнатный программируемый регулятор температуры
- Ежедневная программа из 6 временных диапазонов
- Три предустановленных программы
- Исходные временные диапазоны могут быть установлены индивидуально или коллективно на каждый день недели
- Программа «Защита от замерзания»
- Индикация температуры и времени
- Индикатор состояния батареи

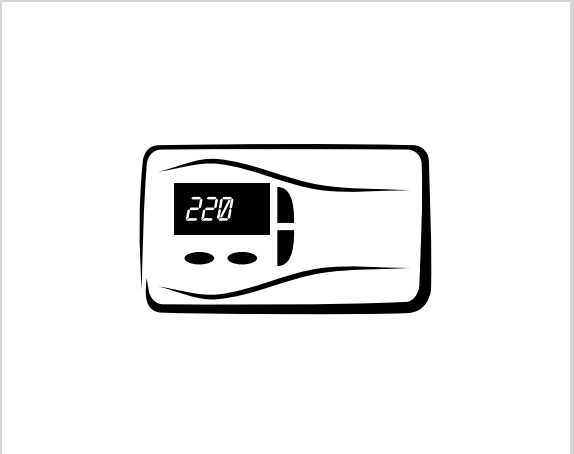


**INSTAT Plus** **5 310 ₽**

Артикул 0020081855

## TERMOLINK B

- Комнатный программируемый регулятор температуры
- Версия eBUS
- Возможность режима модуляции
- Установка температуры горячей воды и температуры в помещении

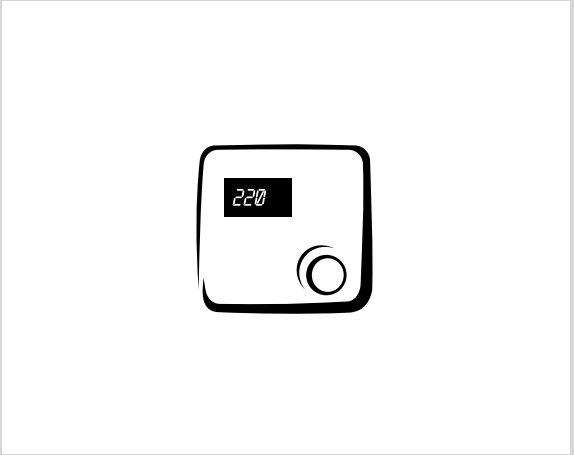


**TERMOLINK B** **3 525 ₽**

Артикул 0020035406

## TERMOLINK P

- Комнатный программируемый регулятор температуры
- Режим «ОТПУСК»
- Временное изменение температуры в помещении
- Программа на 24 часа или на 7 дней
- Защита от замерзания
- Установка температуры горячей воды и температуры в помещении

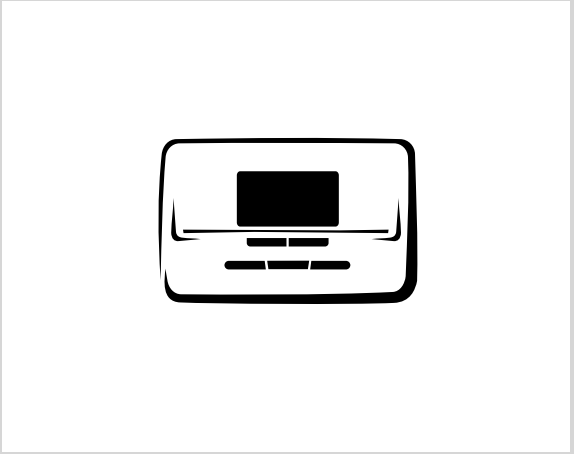

**TERMOLINK P** **3 793 ₽**

Артикул 0020118083

**Внимание!**
Стоимость продукции указана в рублях, действительна с 1 марта 2013 года и носит исключительно информационный характер и ни при каких условиях не является публичной офертой, определенной положениями Статьи 437 гражданского кодекса Российской Федерации.
Технические характеристики оборудования могут быть изменены без предварительного уведомления или каких-либо обязательств со стороны производителя
Для обеспечения правильной эксплуатации изделия необходимо внимательно ознакомится с инструкцией
Регуляторы прошли испытания и сертифицированы в соответствии с законодательством Российской Федерации



компания MKD - Строй
КомпАния «MKD-Строй»
Тел.: +7 (499) 390-43-78
www.MKD-stroy.ru
e-mail: info@mkd-stroy.ru
Регистр ИСО 9000
*Цены сформированы на январь 2013 г. Уточняйте цены у Вашего менеджера.*

# КОМНАТНЫЕ РЕГУЛЯТОРЫ

Аксессуары

## TERMOLINK S

- Комнатный программируемый регулятор температуры
- Выбор температуры отопления «КОМФОРТ / ЭКО»
- Режим «ОТПУСК»
- Временное изменение температуры в помещении
- Программа на 24 часа или на 7 дней
- Защита от замерзания

**TERMOLINK S** **4 418 ₽**

Артикул 0020035407

**Внимание!**
Стоимость продукции указана в рублях, действительна с 1 марта 2013 года и носит исключительно информационный характер и ни при каких условиях не является публичной офертой, определенной положениями Статьи 437 гражданского кодекса Российской Федерации.
Технические характеристики оборудования могут быть изменены без предварительного уведомления или каких-либо обязательств со стороны производителя
Для обеспечения правильной эксплуатации изделия необходимо внимательно ознакомится с инструкцией
Регуляторы прошли испытания и сертифицированы в соответствии с законодательством Российской Федерации



компания MKD - Строй
КомпАния «MKD-Строй»
**Тел.:** +7 (499) 390-43-78
www.MKD-stroy.ru
e-mail: info@mkd-stroy.ru

*Цены сформированы на январь 2013 г. Уточняйте цены у Вашего менеджера.*

protherm
Всегда на Вашей стороне

# КАСКАДНЫЕ РЕГУЛЯТОРЫ

Аксессуары

## Комплект управления S-RG1

- Погодозависимое управление котлом с одно / двух-ступенчатой горелкой
- Управление прямым контуром отопления
- Управление бойлером
- Возможность подключения нескольких котлов в каскад

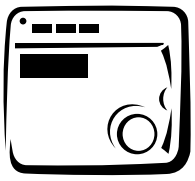

**S-RG1** **25 838 ₽**

Артикул S-RG1
Регулятор RVA 43.222 – 1 шт.
Клеммы SVA 43.222 – 1 комплект
Погружной датчик QAZ 21.5220 - 1 шт.

---

## Комплект управления S-RG2

- Погодозависимое управление котлом с одно / двух-ступенчатой горелкой
- Управление прямым контуром отопления
- Управление бойлером
- Управление смесительным контуром
- Возможность подключения нескольких котлов в каскад

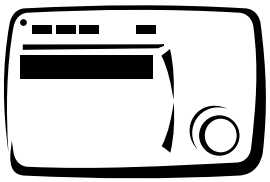

**S-RG2** **39 225 ₽**

Артикул S-RG2
Регулятор RVA 63.242 - 1 шт.
Клеммы SVA 63.242 - 1 комплект
Погружной датчик QAZ 21.5220 - 2 шт.
Датчик наружной температуры QAC 31/101 - 1 шт.
Накладной датчик QAD21/209 - 1 шт.

---

## Комплект управления S-RG3

- Погодозависимое управление котлом с одно / двух-ступенчатой горелкой
- Управление прямым контуром отопления
- Управление бойлером
- Управление смесительным контуром
- Возможность подключения нескольких котлов в каскад

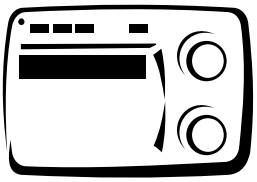

**S-RG3** **46 812 ₽**

Артикул S-RG3
Регулятор RVA 63.280 - 1 шт.
Клеммы SVA 63.280 - 1 комплект
Погружной датчик QA Z21.5220 - 2 шт.
Датчик наружной температуры QAC 31/101 - 1 шт.
Накладной датчик QAD21/209 - 2 шт.

**Внимание!**
Стоимость продукции указана в рублях, действительна с 1 марта 2013 года и носит исключительно информационный характер и ни при каких условиях не является публичной офертой, определенной положениями Статьи 437 гражданского кодекса Российской Федерации.
Технические характеристики оборудования могут быть изменены без предварительного уведомления или каких-либо обязательств со стороны производителя
Для обеспечения правильной эксплуатации изделия необходимо внимательно ознакомится с инструкцией
Регуляторы прошли испытания и сертифицированы в соответствии с законодательством Российской Федерации



компания MKD - Строй
КомпАния «MKD-Строй»
Тел.: +7 (499) 390-43-78
www.MKD-stroy.ru
e-mail: info@mkd-stroy.ru

*Цены сформированы на январь 2013 г. Уточняйте цены у Вашего менеджера.*

# КАСКАДНЫЕ РЕГУЛЯТОРЫ

Аксессуары

## KROMSCHRODER E8.4401

- Погодозависимое управление котлом с двухступенчатой горелкой
- Управление прямым контуром отопления
- Управление циркуляционными насосами
- Управление бойлером
- Управление смесительным контуром
- Возможность подключения до 4-х котлов в каскад
- Автоматическое переключение режима «ЗИМА / ЛЕТО»

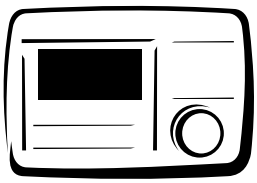

**KROMSCHRODER E8.4401** **25 392 ₽**

Артикул 0020032151
Каскадный регулятор KROMSCHRODER E8.4401– 1 шт.

---

**Внимание!**
Стоимость продукции указана в рублях, действительна с 1 марта 2013 года и носит исключительно информационный характер и ни при каких условиях не является публичной офертой, определенной положениями Статьи 437 гражданского кодекса Российской Федерации.
Технические характеристики оборудования могут быть изменены без предварительного уведомления или каких-либо обязательств со стороны производителя
Для обеспечения правильной эксплуатации изделия необходимо внимательно ознакомится с инструкцией
Регуляторы прошли испытания и сертифицированы в соответствии с законодательством Российской Федерации



компания MKD - Строй
КомпАния «MKD-Строй»
**Тел.:** +7 (499) 390-43-78
www.MKD-stroy.ru
e-mail: info@mkd-stroy.ru

*Цены сформированы на январь 2013 г. Уточняйте цены у Вашего менеджера.*

protherm
Всегда на Вашей стороне

# ДЫМОХОДЫ

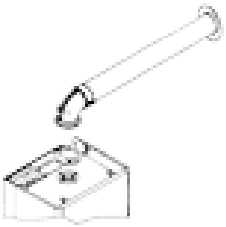

60 / 100

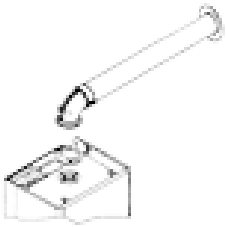

80 / 125

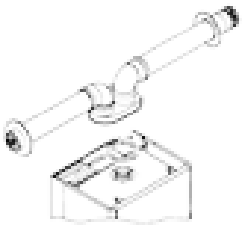

80 / 80

компания MKD - Строй

КомпАния «MKD-Строй»
www.MKD-stroy.ru
**Тел.:** +7 (499) 390-43-78
e-mail: info@mkd-stroy.ru

*Цены сформированы на январь 2013 г. Уточняйте цены у Вашего менеджера.*

# РУКОВОДСТВО ПО ПРОЕКТИРОВАНИЮ ДЫМОХОДОВ

Газ Аксессуары

## Введение

Проектирование дымоходов включает в себя:

- определение места подключения и соответствующей части дымохода для подключения трассы дымохода со стороны прибора;
- определение места выхода и соответствующей детали дымохода для завершения трассы дымохода со стороны выхода;
- составление трассы – функциональное определение деталей для соединения места a) с местом b);
- соблюдение (контроль) общей допустимой длины трассы дымохода;
- подготовка заказа (составление заявочных данных) на уже определённые детали.

Монтаж дымохода - проводится подсоединением отдельных стандартных элементов дымохода включая подгонку длины элементов дымохода для прямых участков, встраивания и закрепления конечного исполнения дымохода в здании, ввода его в эксплуатацию, включая завершающие действия (эксплуатационной проверки, при необходимости, дополнительного уплотнения и т.п.).

Требования при использовании дымохода:

- дымоход предназначен только для отвода продуктов сгорания и подвода воздуха для горения;
- максимальная длина трубопровода между местом подключения к прибору и выходом не должна превысить значение, указываемое в документации к используемому прибору в эквивалентных метрах - “Эм“;
- для определения места расположения выхода выпускной трубы дымохода пользуйтесь стандартами и нормативными документами, действующими на территории Российской Федерации
- дымоход можно вывести в общий дымовой канал (в специальные строительный канал или шахту); в каталоге приведены варианты вывода дымохода в дымовой канал;
- для обеспечения правильного монтажа предназначены данные, приводимые в последующих частях каталога.

В каталоге для каждого элемента дымохода содержатся данные:

- форме и размерах;
- количестве и комплектации (уплотнением, соединительным материалом...);
- способе соединения (типе соединения) – или пригодности / непригодности для
- длине в эквивалентных метрах «Эм»;
- идентификационные данные (для обозначения, заказа...).

Чаще всего, совместно используемые детали подготовлены к использованию вместе в виде так называемых систем или комплектов. Для систем и комплектов общие данные в каталоге указываются так же, как было выше указано для отдельных элементов дымоходов.

Для облегчения работы с деталями (системами, комплектами) в соответствии с приведёнными в каталоге данными в соответствующей части каталога приводятся примеры прокладки некоторых трасс дымохода.



компания MKD - Строй
КомпАния «MKD-Строй»
Тел.: +7 (499) 390-43-78
www.MKD-stroy.ru
e-mail: info@mkd-stroy.ru
Цены сформированы на январь 2013 г. Уточняйте цены у Вашего менеджера.

protherm
Всегда на Вашей стороне

Газ Аксессуары

# РУКОВОДСТВО ПО ПРОЕКТИРОВАНИЮ ДЫМОХОДОВ

## Дымоходы

Дымоходы бывают двух видов:

- коаксиальные (“труба в трубе“) – Ø60/100 (либо Ø80/125) с внутренней трубой диаметром 60 мм (либо 80 мм) для отвода продуктов сгорания (“дымовая часть”) и внешней трубой Ø100 мм (либо Ø125) для подвода воздуха (“воздуховод”).
- раздельные (“воздуховод/дымоход“) – однотрубные Ø80 мм, с отдельной трассой воздуховода для подвода воздуха и отдельной трассой дымохода для отвода продуктов сгорания (дымовой частью); все детали раздельного дымохода могут применяться как для воздушной, так и для дымовой части. Все элементы дымохода имеют достаточную прочность, обладают герметичностью и устойчивостью к химическому и физическому воздействию.

Дымоходы изготавливаются из алюминия и алюминиевых сплавов. Детали коаксиального дымохода окрашены в белый цвет, детали раздельного дымохода имеют естественную металлическую поверхность.

Уплотнения изготовлены из синтетической кремнийорганической резины (эластомера), выдерживающей температуру до 170°С и давление деформации до 6 МПа.

Коаксиальный дымоход подключается непосредственно к котлу.

Для подключения раздельного дымохода на котел необходимо установить разделительный элемент.

На дымоход предоставляется гарантия на основании Паспорта изделия котла и условий, приведенных в нем.

При манипуляции с отдельными упаковками труб необходимо, прежде всего, принять меры для предотвращения механического повреждения (не класть на упаковку тяжёлые предметы и т.п.) и падения отдельных упаковок с высоты на землю.

## Классификация приборов

Котлы в зависимости от способа отвода продуктов сгорания и подвода воздуха для горения делятся на категории А, В и С.

**Тип А** - котел с открытой камерой сгорания, получает воздух для горения из помещения, в котором установлен, и из которого продукты сгорания выводятся в то же помещение.

**Тип В** - котел с открытой камерой сгорания, который получает воздух для горения из помещения, в котором продукты сгорания выводятся наружу через дымовую трубу или дымоход.

**Тип С** - котел с закрытой камерой сгорания, который получает воздух для горения из внешнего пространства или из общей шахты, и из которого продукты сгорания выводятся наружу или в общую шахту;

Камера сгорания и дымовые каналы прибора герметично отделены от помещения, в котором прибор установлен.

Тип С, описываемый в настоящем каталоге, более подробно определяется двузначным числом, которое указывается за буквенным обозначением данной категории: Первая цифра определяет способ подвода воздуха для горения к прибору и способ отвода продуктов сгорания.

Вторая цифра определяет, идёт ли речь о приборе с естественной тягой, с вентилятором для вытяжки продуктов сгорания (за горелкой) или вентилятором для нагнетания воздуха (перед горелкой)



компания MKD - Строй
КомпАния «MKD-Строй» www.MKD-stroy.ru
Тел.: +7 (499) 390-43-78 e-mail: info@mkd-stroy.ru
Цены сформированы на январь 2013 г. Уточняйте цены у Вашего менеджера.

# РУКОВОДСТВО ПО ПРОЕКТИРОВАНИЮ ДЫМОХОДОВ

Газ Аксессуары

## СПОСОБ УСТАНОВКИ КОТЛА И МОНТАЖА КОАКСИАЛЬНОГО ДЫМОХОДА

| | | 1 | 2 | 3 |
|---|---|---|---|---|
| C | 1 | 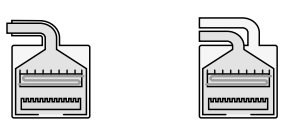 | 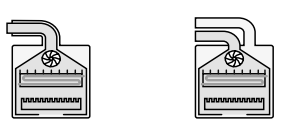 | 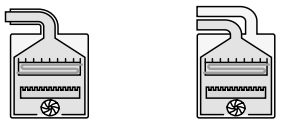 |
| C | 2 | 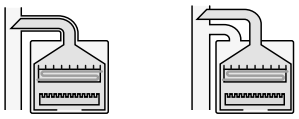 | 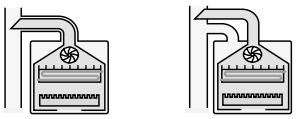 | 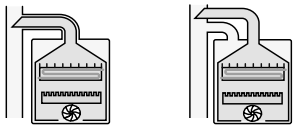 |
| C | 3 | 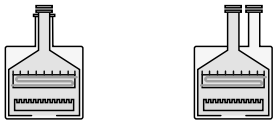 | 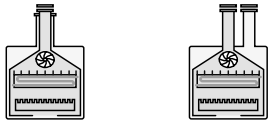 | 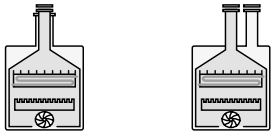 |
| C | 4 | | 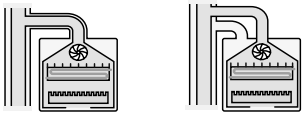 | 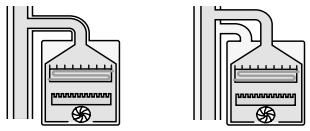 |
| C | 5 | 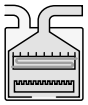 | 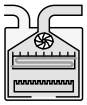 | 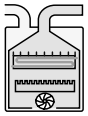 |
| C | 6 | | | |
| C | 7 | | 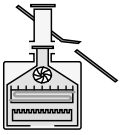 | 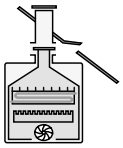 |
| C | 8 | 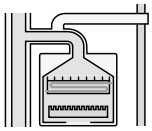 | 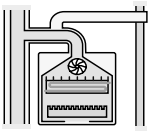 | 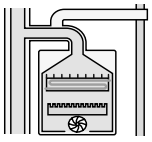 |

Способ отвода продуктов сгорания и подвода воздуха для горения, т.е. расположение трасс дымохода и способы расположения выводов, для каждого прибора всегда должен реализовываться так, чтобы соответствовать категории, указанной на заводской табличке прибора



компания MKD - Строй
КомпАния «MKD-Строй»
Тел.: +7 (499) 390-43-78
www.MKD-stroy.ru
e-mail: info@mkd-stroy.ru
Цены сформированы на январь 2013 г. Уточняйте цены у Вашего менеджера.

protherm
Всегда на Вашей стороне

Газ Аксессуары

# ВАРИАНТЫ ПРОКЛАДКИ КОАКСИАЛЬНЫХ ДЫМОХОДОВ

**A**

## Исполнение C12

Горизонтальная система коаксиального дымохода для прохода через стену с забором воздуха не из помещения.

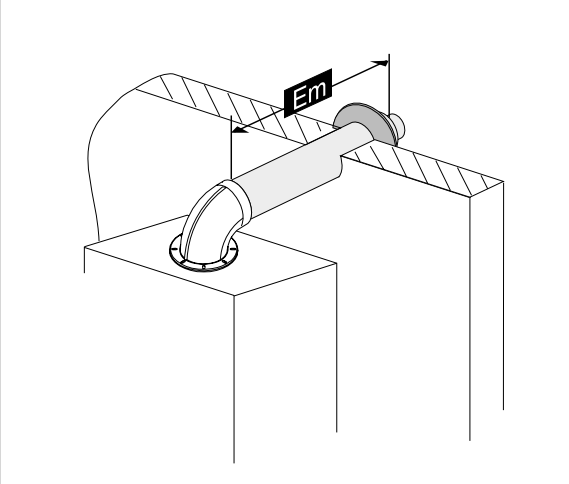


**B**

## Исполнение C32

**Вертикальная система коаксиального дымохода с забором воздуха не из помещения. Для вывода раздельного дымохода действует то же самое правило, что и в случае прокладки способом C12**

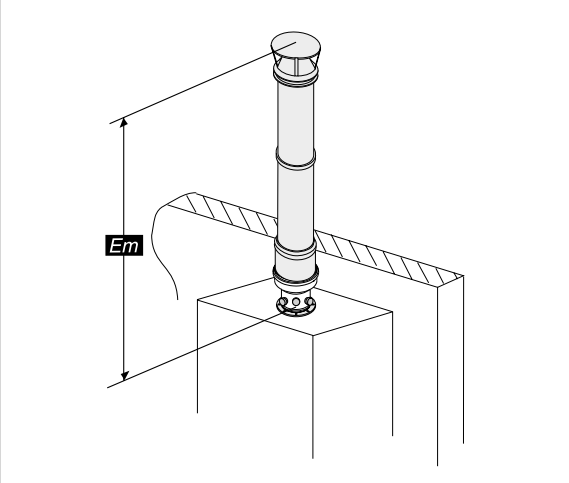


**C**

## Исполнение C42

Подключение к общим коаксиальным дымоходам. Коаксиальные дымоходы от отдельных котлов (отдельные трассы) можно подсоединять и к общим дымоходам; пропускная способность дымохода оценивается на основании данных изготовителя применяемого корпуса дымохода.
Если трассы выводятся в дымоход в двух взаимно перпендикулярных направлениях, то расстояние между ними по вертикали должно быть минимально 0,45м.
Если трассы выводятся в дымоход с его противоположных сторон, то расстояние между их устьями по вертикали должно составлять не менее 0,6м.
В местах вывода трасс в общий коаксиальный дымоход никогда не устанавливаются концевые элементы (так, как, например, при выводе в свободное пространство)!
Обе части трассы (как внешняя – для забора воздуха, так и внутренняя – для отвода продуктов сгорания) должны быть безопасно выведены в соответствующий канал дымохода, но не настолько глубоко, чтобы создавать препятствие для продвижения воздуха или продуктов сгорания.

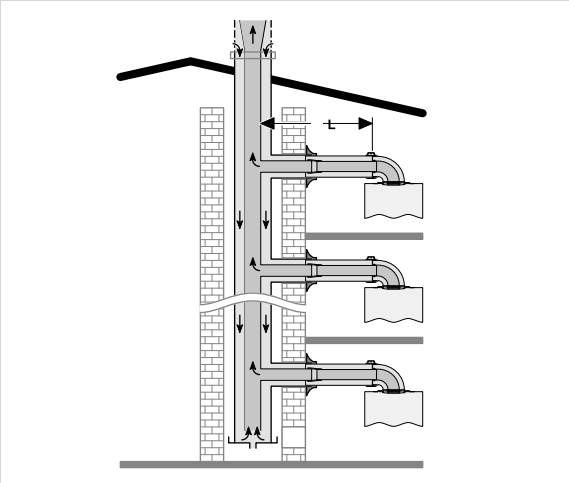


**Примечание:** 1Em (Эквивалентный метр) = 1 метр прямого участка или одному 90° колену.



компания MKD - Строй
КомпАния «MKD-Строй»
Тел.: +7 (499) 390-43-78
www.MKD-stroy.ru
e-mail: info@mkd-stroy.ru
РЕГИСТР ИСО 9000
*Цены сформированы на январь 2013 г. Уточняйте цены у Вашего менеджера.*

# ВАРИАНТЫ ПРОКЛАДКИ КОАКСИАЛЬНЫХ ДЫМОХОДОВ

Газ Аксессуары

**D**

## Исполнение C52

Раздельная система дымоходов (забор воздуха для горения и отвод отходящих газов выходят на разные стороны здания)

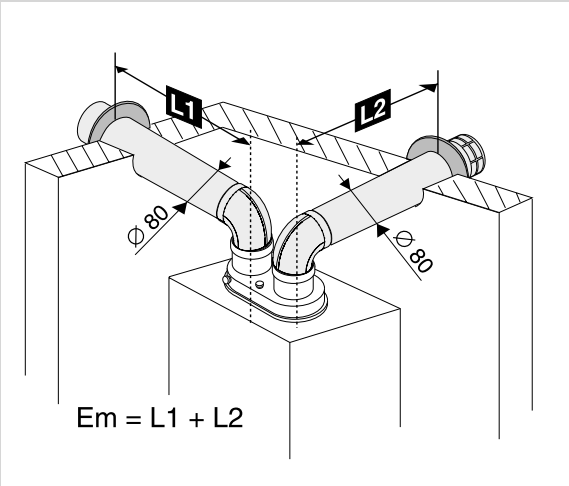


**E**

## Исполнение C82

раздельная система дымоходов (отвод отходящих газов в общий дымоход).

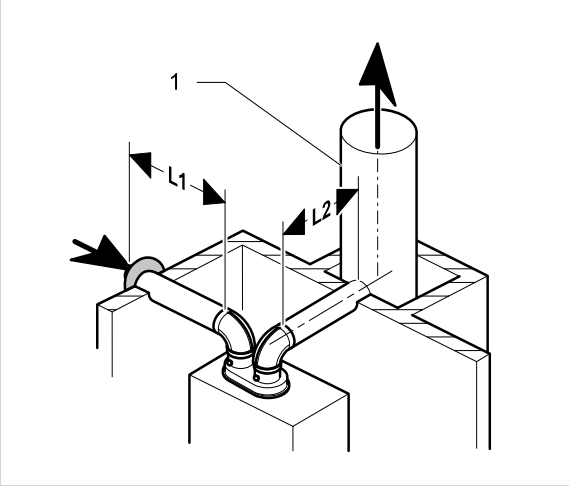


**F**

## Исполнение B22

Воздух для горения поступает в котел из помещения, в котором он установлен. Следует обеспечить приток в помещение достаточного количества воздуха для горения, около 11 м воздуха на 1 м природного газа.

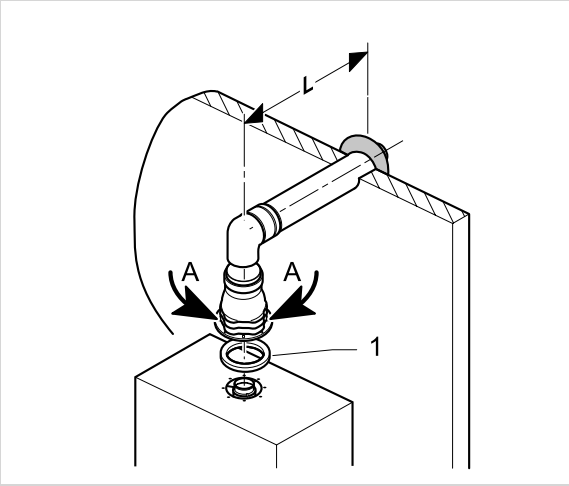




**Примечание:** 1Em (Эквивалентный метр) = 1 метр прямого участка или одному 90° колену.

компания MKD - Строй
КомпАния «MKD-Строй»
www.MKD-stroy.ru
**Тел.:** +7 (499) 390-43-78
e-mail: info@mkd-stroy.ru
*Цены сформированы на январь 2013 г. Уточняйте цены у Вашего менеджера.*

protherm
Всегда на Вашей стороне
Газ Аксессуары

# ВАРИАНТЫ ПРОКЛАДКИ КОАКСИАЛЬНЫХ ДЫМОХОДОВ

Горизонтальная система может включать в себя готовый комплект труб, состоящий из соединенных вместе элементов и предназначенный для прохода через стену здания

Вертикальная система может включать в себя комплекты труб (трубы с прикреплённым к ним козырьком или защитной решёткой), которые во время монтажа крепятся на концах возвышающихся над крышей труб.

Для выхода в общие шахты (строительные каналы, дымоходы...) чаще всего предназначены трубы без концевых элементов.

Трассы дымоходов в зданиях прокладываются в свободных помещениях вдоль стен или в подходящих строительных каналах (шахтах и т.п.); использовать такие строительные каналы, можно лишь в том случае, если они не действуют по назначению (не используются и не будут использоваться в первоначальных целях).

Если трассы или их части проводятся вне здания, необходимо учесть необходимость их механической и тепловой защиты.

## ДЛИНА ТРАССЫ

Длина трассы выражается и контролируется в эквивалентных метрах (Em) – значения Em отдельных частей слагаются и не должны превышать допустимое для данного прибора значение Em.

Максимальная длина трассы для коаксиального дымохода колеблется в диапазоне от 6 до 9 Em (учитывается первое колено на котле).

Максимальная длина трассы для раздельного дымохода колеблется в диапазоне от 2×0,5 до 2×20 Em (разделительный элемент в этой длине не учитывается)

Длина отдельных трасс приведена в прилагаемом к прибору руководстве пользователя.

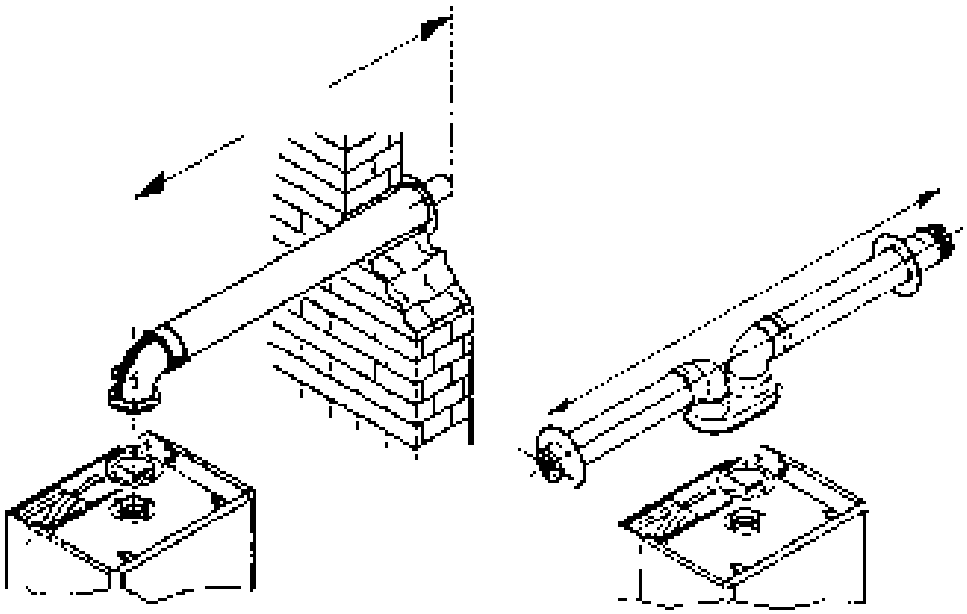

Уплотнение
под фланец

**Примечание:** 1Em (Эквивалентный метр) = 1 метр прямого участка или одному 90° колену.



компания MKD - Строй
КомпАния «MKD-Строй»
www.MKD-stroy.ru
**Тел.:** +7 (499) 390-43-78
e-mail: info@mkd-stroy.ru
*Цены сформированы на январь 2013 г. Уточняйте цены у Вашего менеджера.*

# МОНТАЖ

Трасса дымохода составляется из отдельных стандартных элементов. Элементы соединяются с помощью втулок или вставляются друг в друга. При соединении элементов используются уплотнения (уплотнительные кольца - круглого и плоского сечения с уплотнительными кромками) или стягиваемые болтами цилиндрические манжеты и втулки.

Для облегчения монтажа и уменьшения возможности повреждения уплотнения перед сборкой дымохода уплотнения и манжеты рекомендуется смазать. Для этого можно использовать мыльную воду, вазелин и т.п.

Несмотря на то, что дымоход имеет достаточную самонесущую способность, он должен быть вдоль трассы подходящим образом закреплён (с помощью кронштейнов, хомутов, подвесов), чтобы на образовавшихся, таким образом участках не возникала вибрация или даже шум. Для крепления, поддержки и повышения жёсткости участков дымохода можно с выгодой использовать упомянутые стяжные втулки (если детали ими оснащены).

У горизонтальных выходов край стенки внешнего дымохода после последнего (по направлению от котла) прохождения сквозь стену должен выступать над штукатуркой не менее чем на 20 мм.

## ДОПУСТИМЫЕ ИЗМЕНЕНИЯ

Проход сквозь кровлю выполняется с использованием проходного изолятора (если он прилагается к используемой детали), с помощью профильных элементов кровельного покрытия или обшивается жестью, а возможная не плотность между поверхностью дымохода и обшив кой дополнительно уплотняется.

При необходимости (при подгонке длины, использовании оставшихся обрезков, небольших изгибах и отклонениях трассы в соединениях между деталями и т.п.) дымоход дополнительно уплотняется силиконовой замазкой, а при необходимости и клеемассой.

Дополнительное уплотнение коаксиального дымохода проводится по участкам – сначала уплотняется внутренняя (газоотводящая) часть, а затем внешняя, надеваемая на внутреннюю.

Разрешается укорачивать прямые трубы со стороны, на которой нет горловины. У коаксиального дымохода внутренняя и внешняя труба всегда укорачиваются на одинаковую длину.

В случае повышенной необходимости защиты от механического повреждения выход можно закрыть сетчатым наконечником.

Для защиты от неблагоприятного воздействия преобладающих ветров перпендикулярно к фасаду на расстоянии не менее 40 см от выхода можно установить заслон из жести. Такой заслон создаёт “полупространство” и не может использоваться в случае, если выход уже расположен в “полупространстве”, т.е., например, в углу, под карнизом или на расстоянии 40 см от земли.

## УКЛОН И ОТВОД КОНДЕНСАТА

Горизонтальные трассы (т.е. ось которых располагается в горизонтальной плоскости, за исключением первого колена для присоединения к прибору) прокладываются с уклоном:

- наружу (по направлению от прибора), если речь идёт о выходе (горизонтальный) во внешнее пространство – приблизительно 0,5 - 1,5 %
- внутрь (по направлению к прибору), если речь идёт о выходе в общий дымоход (ось трубопровода от прибора к дымоходу никогда не должна снижаться)

Полностью вертикальные трассы (вверх – без “ухода в сторону”) и трассы комбинированные (состоящие из горизонтальных и вертикальных участков) всегда рекомендуется оснащать элементами для сбора и отвода конденсата.

Вертикальные и комбинированные трассы длиной более 2 метров необходимо оснащать этими элементами. Их желательно устанавливать как можно ближе к котлу, а остальные участки трассы (прежде всего горизонтальные) необходимо проводить с уклоном к этим элементам.

Для отвода конденсата необходимо использовать трубы (шланги), лучше небольшого сечения, на которых с помощью изгиба “вниз – вверх – вниз” создаётся водяной затвор, или на которые устанавливается классический сифон. Высота водяного столба в сифоне около 20 мм будет достаточной. Водяной затвор препятствует выходу продуктов сгорания по шлангу и снижению давления дымовых газов, влияющего на работу маностата котла. Конец шланга выводится в общий домовый водосток. Кислый конденсат ды мовых газов следует подходящим образом нейтрализовать. Отводы конденсата не входят в комплект дымохода и фирма “PROTHERM” их не поставляет.



**Примечание:** 1Em (Эквивалентный метр) = 1 метр прямого участка или одному 90° колену.

компания MKD - Строй

КомпАния «MKD-Строй» www.MKD-stroy.ru
Тел.: +7 (499) 390-43-78 e-mail: info@mkd-stroy.ru

Цены сформированы на январь 2013 г. Уточняйте цены у Вашего менеджера.

protherm
Всегда на Вашей стороне

Газ Аксессуары

# МОНТАЖ

## КОНТРОЛЬ МОНТАЖА

Качество уплотнения соединений отдельных стандартных элементов проверяется:

- визуально;
- пенящимися растворами или растворами (на основе химических реактивов), реагирующих на наличие продуктов сгорания ($CO_2$, CO) изменением цвета или консистенции;
- анализатором $CO_2$ (CO) с точностью до мин. 0,2 % (объёмных);

У деталей для сбора и отвода конденсата проверяется проходимость трубок (шлангов) для отвода конденсата.

При необходимости с помощью измерения проверяется температура на поверхности дымохода. Если температура какого-либо участка высока, необходимо изолировать сам дымоход или поверхность части здания, а при необходимости и горючие предметы в районе дымохода.

## ГЕРМЕТИЧНОСТЬ

Дымоход, учитывая рабочий диапазон давления, является газонепроницаемым.

## УХОД

Если дымоход смонтирован надлежащим образом, и если он в процессе использования не подвергается воздействию в результате проводимых в зданиях работ (каменные, малярные работы...), он не требует профессионального ухода.

В интересах пользователя содержать трубопровод в чистоте.

**Примечание:** 1Em (Эквивалентный метр) = 1 метр прямого участка или одному 90° колену.



компания MKD - Строй
КомпАния «MKD-Строй» www.MKD-stroy.ru
Тел.: +7 (499) 390-43-78 e-mail: info@mkd-stroy.ru
Цены сформированы на январь 2013 г. Уточняйте цены у Вашего менеджера.

# ЭЛЕМЕНТЫ КОАКСИАЛЬНЫХ ДЫМОХОДОВ

## 60/100 ММ

Газ Аксессуары

| Код | Название | Артикул |
|---|---|---|
| S5D-1000 | Горизонтальная система Ø 60/100 мм – 1 м | 0020056510 |
| S5D-750 | Горизонтальная система Ø 60/100 мм – 0 ,75 м | 0020056511 |
| T3D | Труба концевая Ø 60/100 мм – 1 м | 3942 |
| T1D-200 | Концентрический удлинитель Ø 60/100 мм – 0,2 м | 3946 |
| T1D-500 | Концентрический удлинитель Ø 60/100 мм – 0,5 м | 3945 |
| T1D-1000 | Концентрический удлинитель Ø 60/100 мм – 1 м | 2825 |
| K1D | Колено Ø 60/100 мм – 90° | 2842 |
| K11D | Колено Ø 60/100 мм – 45° | 2840 |
| K5D | Колено с фланцем Ø 60/100 мм – 90° | 0020056512 |
| DZ1D | Концевая деталь Ø 60/100 мм | 0020056513 |
| Z1 | Конденсатоотводчик (вертикальный) - Ø 60/100 мм | 2857 |
| OV1 | Отвод прямоугольный с крышкой - Ø 60/10 0 мм | 2841 |
| SM1D | Оголовок коаксиального дымоход а | 5300 |
| SA1D | Соединитель - 6 0 мм | 4173 |
| S3 | Вертикальный проход через крышу Ø 60/100 мм -1 м | 2805 |
| M1D | Манжета 100/100 мм | 0020055536 |
| M3D | Манжета 100/95 мм | 0020055537 |
| OK1 | Уплотнительное коль цо 60x1 мм | 2406 |
| TE3 | Уплотнительное кольцо 100 мм (силиконовое) | 5425 |
| TE1 | Уплотнительное кольцо 60 мм (силиконовое) | 5426 |
| SR1D | Силиконовая манжета 100 мм - наруж ная | 5301 |
| SR3D | Силиконовая манжета 100 мм - внут ренняя | 5302 |
| TP1D | Уплотнение под фланец | 4179 |
| PR3 | Проходной изолятор для плоской крыши | 2845 |
| PS3 | Проходной изолятор для н аклонной крыши | 2844 |
| PS4 | Проходной изолятор для накло нной крыши 25°- 45° | 7754 |



компания MKD - Строй
КомпАния «MKD-Строй»
Тел.: +7 (499) 390-43-78
www.MKD-stroy.ru
e-mail: info@mkd-stroy.ru
Цены сформированы на январь 2013 г. Уточняйте цены у Вашего менеджера.

protherm
Всегда на Вашей стороне

Газ Аксессуары

# ЭЛЕМЕНТЫ КОАКСИАЛЬНЫХ ДЫМОХОДОВ

## 60/100 ММ

### S5D-1000

0020056510

Горизонтальная система, 1m

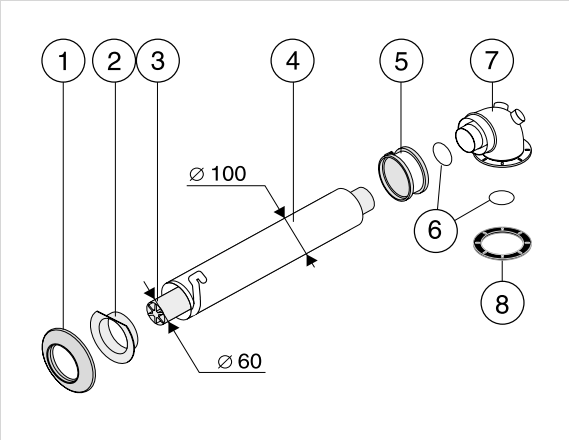


#### Состав комплекта

1 – 1 × силиконовая розетка Ø 100 – наружная
2 – 1 × пластиковая розетка Ø 100 – внутренняя
3 – 1 × труба внутренняя Ø 60 с решеткой
4 – 1 × труба наружная Ø 100
5 – 1 × манжета 100/95 + хомут
6 – 2 × уплотнительное кольцо Ø 60 × 1
7 – 1 × колено с фланцем Ø 60/100 – 90°
8 – 1 × уплотнение под фланец
– – 4 × винты

#### Потеря давления

2 Em

### S5D-750

0020056511

Горизонтальная система, 0.75m

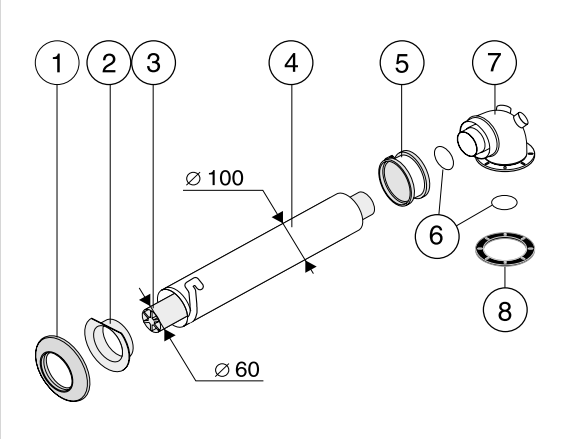


#### Состав комплекта

1 – 1 × силиконовая розетка Ø 100 – наружная
2 – 1 × пластиковая розетка Ø 100 – внутренняя
3 – 1 × труба внутренняя Ø 60 с решеткой
4 – 1 × труба наружная Ø 100
5 – 1 × манжета 100/95 + хомут
6 – 2 × уплотнительное кольцо Ø 60 × 1
7 – 1 × колено с фланцем Ø 60/100 – 90°
8 – 1 × уплотнение под фланец
– – 4 × винты

#### Потеря давления

2 Em

### T3D

3942

Труба концевая

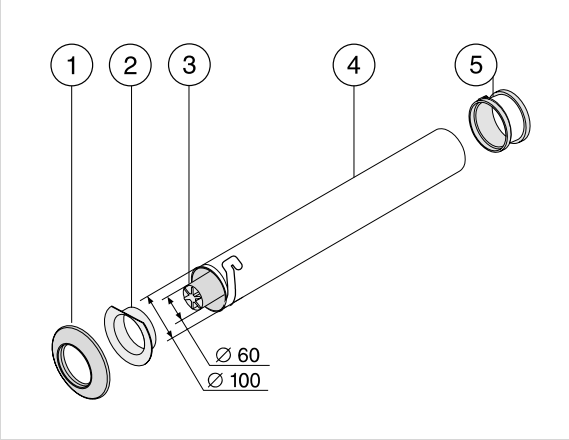


#### Состав комплекта

1 – 1× силиконовая розетка Ø 100 – наружная
2 – 1× пластиковая розетка Ø 100 – внутренняя
3 – 1× труба внутренняя Ø 60 с решеткой
4 – 1× труба наружная Ø 100
5 – 1× манжета 100/100 + хомут
– – 2× винты

#### Потеря давления

1 Em

**Примечание:** 1Em (Эквивалентный метр) = 1 метр прямого участка или одному 90° колену.



компания MKD - Строй
КомпАния «MKD-Строй»
Тел.: +7 (499) 390-43-78
www.MKD-stroy.ru
e-mail: info@mkd-stroy.ru
Цены сформированы на январь 2013 г. Уточняйте цены у Вашего менеджера.

protherm
Всегда на Вашей стороне

# ЭЛЕМЕНТЫ КОАКСИАЛЬНЫХ ДЫМОХОДОВ

## 60/100 ММ

Газ Аксессуары

### T1D-1000

2825

Концентрический удлинитель, 1m

**Состав комплекта**

1 – 1 × силиконовая розетка Ø 100 – наружная
2 – × уплотнительное кольцо Ø 60×1
2 – 1× труба внутренняя Ø 60
3 – 1× труба наружная Ø 60
4 – 1× манжета 100/100 + хомут
– – 2× винт
– – 1× центровочная втулка

**Потеря давления**

1 Em

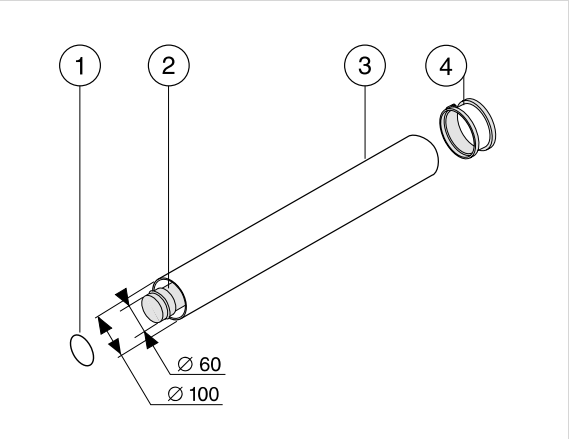


### T1D-500

3945

Концентрический удлинитель, 0.5m

**Состав комплекта**

1 – 1× уплотнительное кольцо Ø 60×1
2 – 1× труба внутренняя Ø 60
3 – 1× труба наружная Ø 60
4 – 1× манжета 100/100 + хомут
– – 2× винт
– – 1× центровочная втулка

**Потеря давления**

0.5 Em

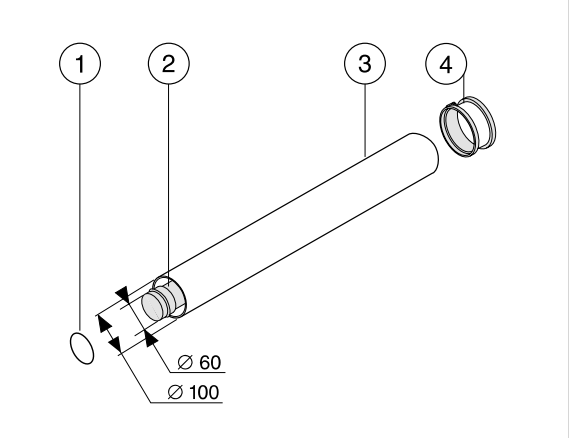


### T1D-200

3946

Концентрический удлинитель, 0.2m

**Состав комплекта**

1 – 1× уплотнительное кольцо Ø 60×1
2 – 1× труба внутренняя Ø 60
3 – 1× труба наружная Ø 60
4 – 1× манжета 100/100 + хомут
– – 2× винт

**Потеря давления**

0.2 Em

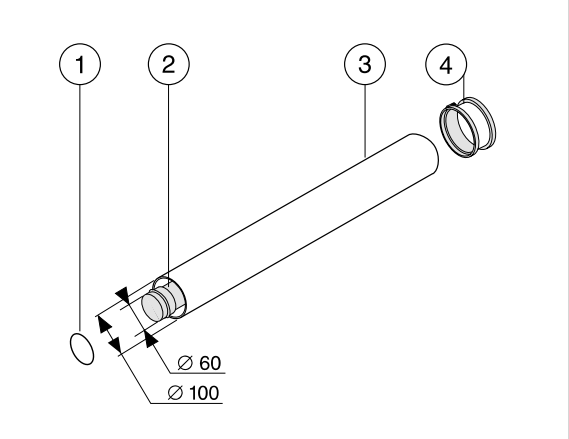


**Примечание:** 1Em (Эквивалентный метр) = 1 метр прямого участка или одному 90° колену.



компания MKD - Строй
КомпАния «MKD-Строй»
www.MKD-stroy.ru
**Тел.:** +7 (499) 390-43-78
e-mail: info@mkd-stroy.ru
*Цены сформированы на январь 2013 г. Уточняйте цены у Вашего менеджера.*

protherm
Всегда на Вашей стороне

# ЭЛЕМЕНТЫ КОАКСИАЛЬНЫХ ДЫМОХОДОВ

## 60/100 ММ

Газ Аксессуары

### K1D

2842

Колено, 90°

**Состав комплекта**

1 – 1× уплотнительное кольцо Ø 60×1
2 – 1× труба внутренняя Ø 60
3 – 1× труба наружная Ø 60
4 – 1× манжета 100/100 + хомут
– – 2× винт
– – 1× центровочная втулка

**Потеря давления**

1 Em

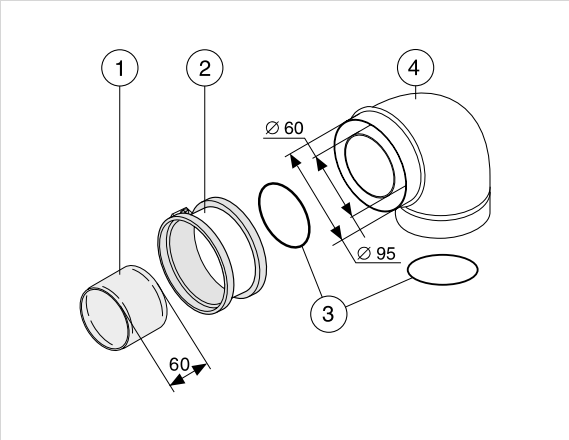


### K11D

2840

Колено, 45°

**Состав комплекта**

1 – 1× соединитель Ø 60
2 – 1× манжета 100/95
3 – 2× уплотнительное кольцо Ø 60×1
4 – 1×колено Ø 60 /100 – 45°
– – 2× винт

**Потеря давления**

1 Em

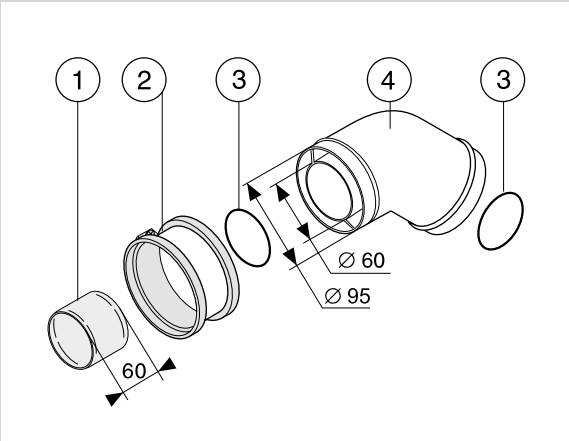


### K5D

0020056512

Колено с фланцем, 90°

**Состав комплекта**

1 – 2× уплотнительное кольцо Ø 60×1
2 – 1× колено с фланцем Ø 60/100 – 90°
3 – 1× уплотнение под фланец
– – 6× винт

**Потеря давления**

1 Em

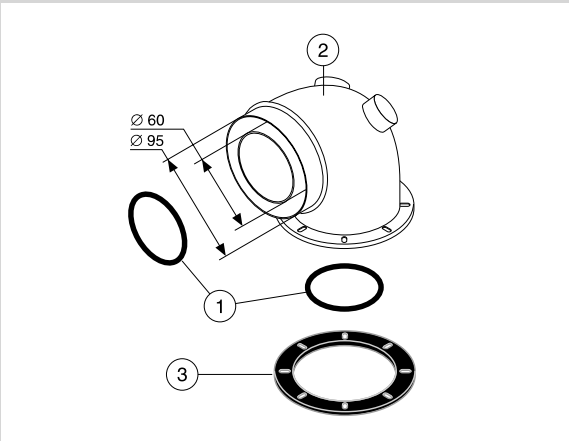


**Примечание:** 1Em (Эквивалентный метр) = 1 метр прямого участка или одному 90° колену.



компания MKD - Строй
КомпАния «MKD-Строй»
Тел.: +7 (499) 390-43-78
www.MKD-stroy.ru
e-mail: info@mkd-stroy.ru
Цены сформированы на январь 2013 г. Уточняйте цены у Вашего менеджера.

# ЭЛЕМЕНТЫ КОАКСИАЛЬНЫХ ДЫМОХОДОВ

## 60/100 ММ

Газ Аксессуары

### DZ1D

0020056513

Концевая деталь

#### Состав комплекта

1 – 1× хомут
2 – 1× манжета 100/100
3 – 2× уплотнительное кольцо Ø 60×1
4 – 1× концевая деталь с фланцем
5 – 1× заглушка M16×1
6 – 2× заглушка M20×1
7 – 2× прокладка под заглушку M20*
8 – 1× уплотнение под фланец
– – 6× винт

#### Потеря давления

0.2 Em

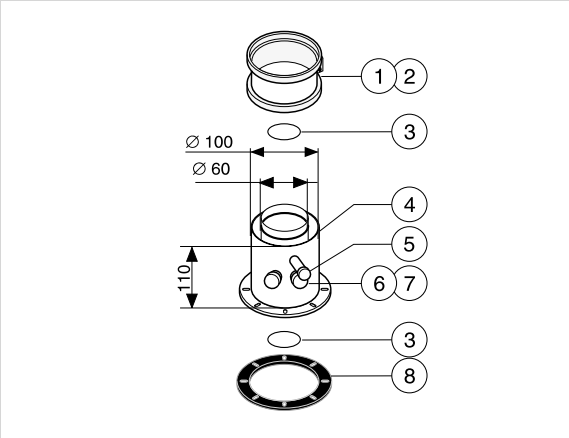


### Z1

2857

Концевая деталь

#### Состав комплекта

1 – 1× уплотнительное кольцо Ø 60×1
2 – 1× уплотнительное кольцо Ø 100
2 – 1× уплотнительное кольцо Ø 60
3 – 1× конденсатоотводчик Ø 60/100
4 – 1× заглушка
– – 1× центровочная втулка

#### Потеря давления

0.3 Em

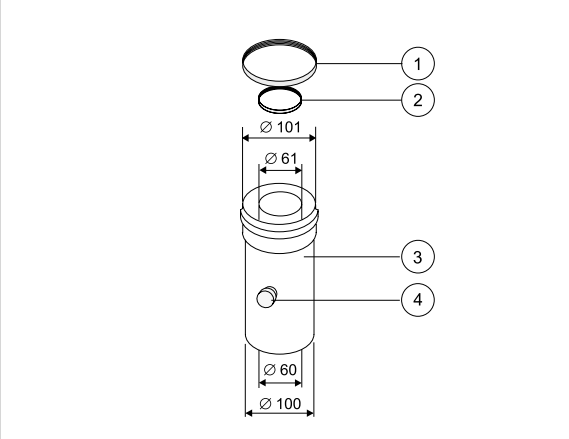


### OV1

2841

Отвод прямоугольный с крышкой

#### Состав комплекта

1 – 1× уплотнительное кольцо Ø 100
2 – 1× уплотнительное кольцо Ø 60
3 – 1× отвод Ø 60/100
– – 2× центровочная втулка
4 – 1× уплотнительное кольцо Ø 100
5 – 1× уплотнительное кольцо Ø 60
6 – 1× крышка 60/100
7 – 1× заглушка

#### Потеря давления

0.5 Em в прямом направлении
0.5 Em при изменении направления потока

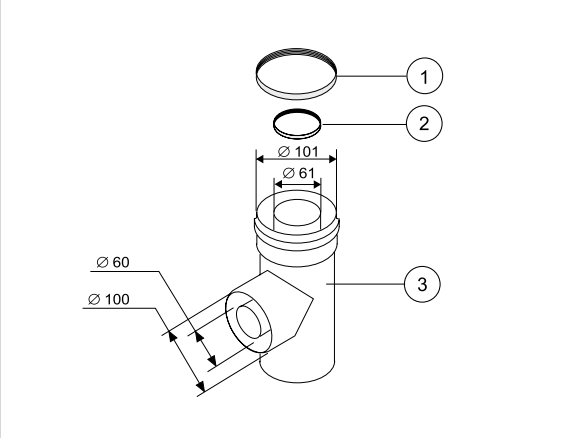




**Примечание:** 1Em (Эквивалентный метр) = 1 метр прямого участка или одному 90° колену.

компания MKD - Строй

КомпАния «MKD-Строй» www.MKD-stroy.ru

**Тел.:** +7 (499) 390-43-78 e-mail: info@mkd-stroy.ru

*Цены сформированы на январь 2013 г. Уточняйте цены у Вашего менеджера.*

protherm
Всегда на Вашей стороне

# ЭЛЕМЕНТЫ КОАКСИАЛЬНЫХ ДЫМОХОДОВ

## 60/100 ММ

Газ Аксессуары

### SM1D

5300

Оголовок коаксиального дымохода

**Состав комплекта**

1× оголовок

**Потеря давления**

0.5 Em

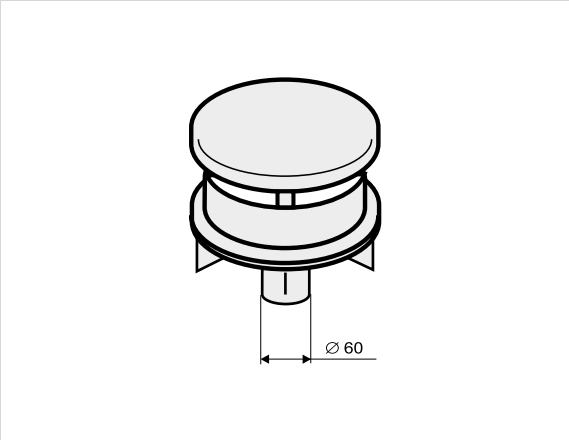


### SA1D

4173

Соединитель, 60mm

**Описание**

служит для соединения внутренней трубы колена с трубой, заканчивающейся горловиной, или для соединения двух внутренних труб, заканчивающихся горловинами.

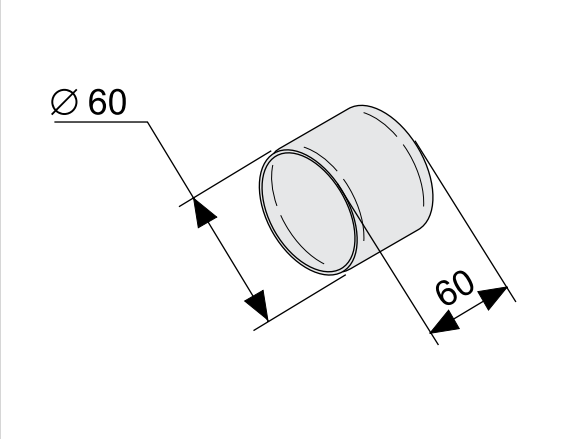


### S3

2805

Вертикальный проход через крышу, 1 м

**Состав комплекта**

1× дымовая труба
1× соединение Ø 60
1× центровочная втулка

**Потеря давления**

1,5 Em

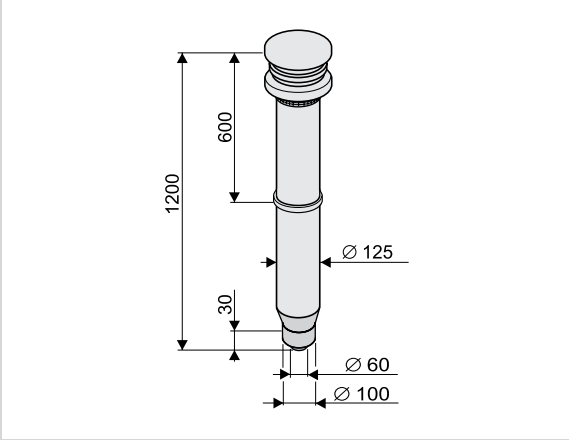


**Примечание:** 1Em (Эквивалентный метр) = 1 метр прямого участка или одному 90° колену.



компания MKD - Строй
КомпАния «MKD-Строй»
www.MKD-stroy.ru
**Тел.:** +7 (499) 390-43-78
e-mail: info@mkd-stroy.ru
*Цены сформированы на январь 2013 г. Уточняйте цены у Вашего менеджера.*

# ЭЛЕМЕНТЫ КОАКСИАЛЬНЫХ ДЫМОХОДОВ
## 60/100 ММ

Газ Аксессуары

### M1D

0020055536

Манжета с хомутом, 100/100mm

**Состав комплекта**

1× хомут
1× манжета 100/100

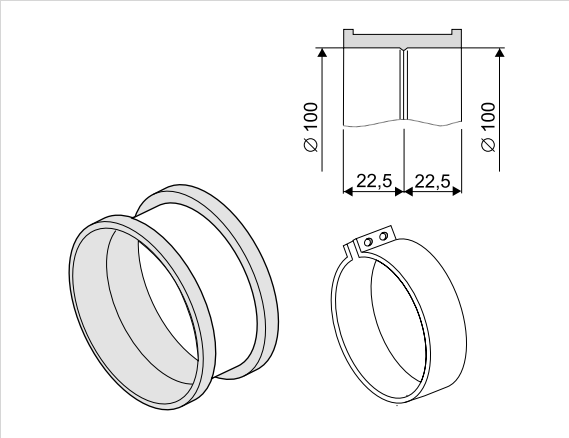


### M3D

0020055537

Манжета с хомутом, 100/95mm

**Состав комплекта**

1× хомут
1× манжета 100/95

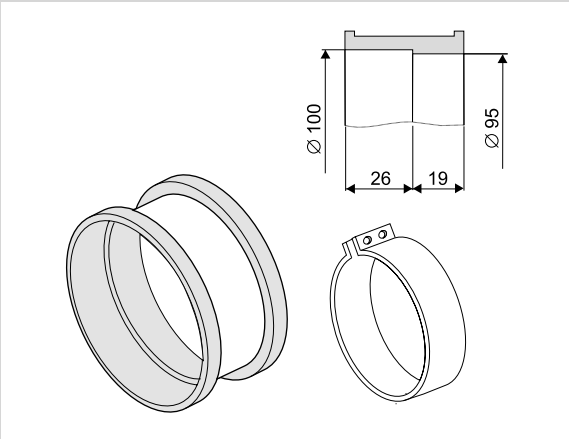


### OK1

2406

Уплотнительное кольцо Ø60×1mm

**Описание**

Уплотнительное кольцо диаметром 60mm для уплотнения газоотводящей (внутренней) части коаксиального дымохода.

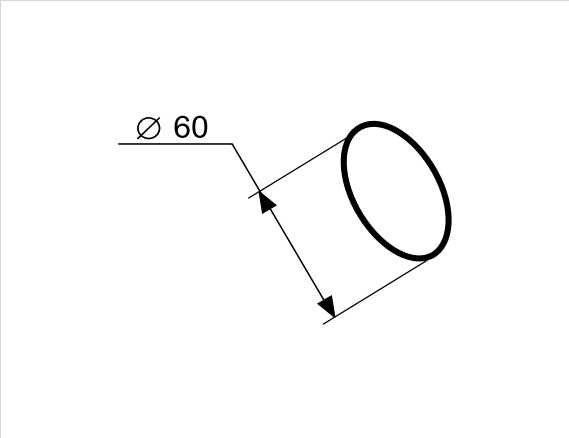




**Примечание:** 1Em (Эквивалентный метр) = 1 метр прямого участка или одному 90° колену.

компания MKD - Строй

КомпАния «MKD-Строй»
**Тел.:** +7 (499) 390-43-78
www.MKD-stroy.ru
e-mail: info@mkd-stroy.ru

*Цены сформированы на январь 2013 г. Уточняйте цены у Вашего менеджера.*

protherm
Всегда на Вашей стороне

# ЭЛЕМЕНТЫ КОАКСИАЛЬНЫХ ДЫМОХОДОВ

## 60/100 ММ

Газ Аксессуары

### TE3

5425

Уплотнительное кольцо (силиконовое) Ø100mm

#### Описание

Профильное уплотнительное кольцо диаметром 100mm и шириной 6 мм с внутренними кромками для уплотнения воздушной (внешней) части коаксиального дымохода. Используется только для деталей:
**Z1, OV1**

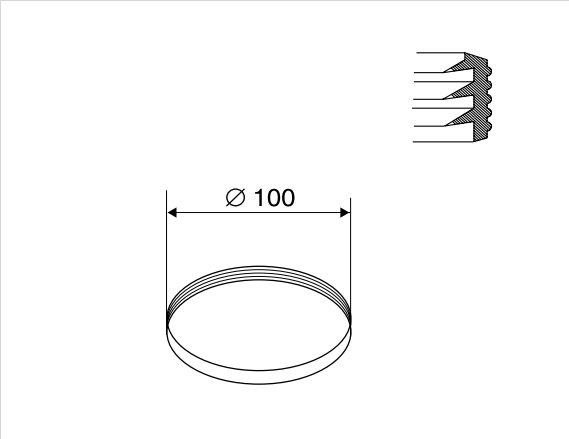


### TE1

5426

Уплотнительное кольцо (силиконовое) Ø60mm

#### Описание

Профильное уплотнительное кольцо диаметром 60mm и шириной 6mm с внутренними кромками для уплотнения газоотводящей (внутренней) части коаксиального дымохода. Используется только для деталей:
**Z1, OV1**

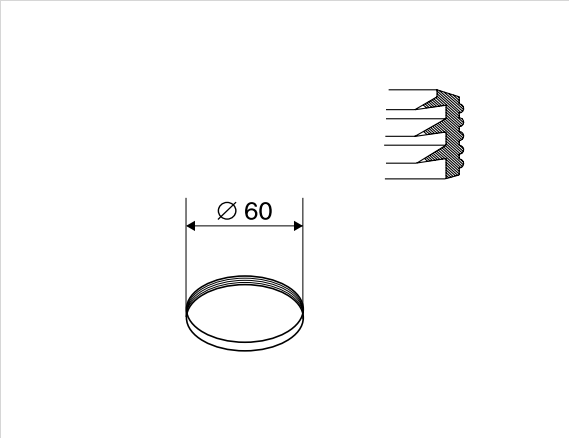


### SR1D

5301

Силиконовая манжета, наружная Ø100mm

#### Описание

Декоративная манжета Ø100mm предназначена для уплотнения прохода через стену с наружной стороны

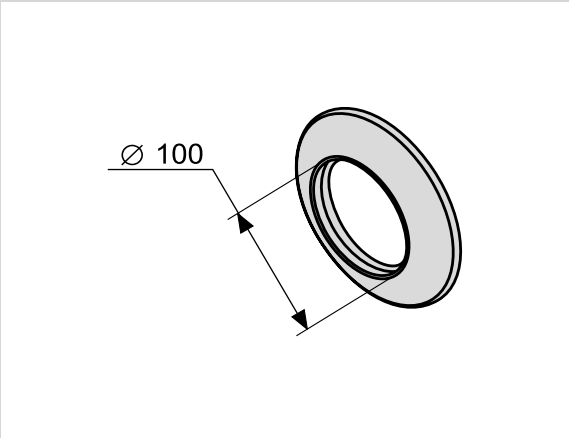


**Примечание:** 1Em (Эквивалентный метр) = 1 метр прямого участка или одному 90° колену.



компания MKD - Строй
КомпАния «MKD-Строй»
Тел.: +7 (499) 390-43-78
www.MKD-stroy.ru
e-mail: info@mkd-stroy.ru
РЕГИСТР ИСО 9000
*Цены сформированы на январь 2013 г. Уточняйте цены у Вашего менеджера.*

# ЭЛЕМЕНТЫ КОАКСИАЛЬНЫХ ДЫМОХОДОВ

## 60/100 ММ

Газ Аксессуары

### SR3D

5302

Силиконовая манжета, внутренняя Ø100mm

#### Описание

Декоративная манжета Ø100mm предназначена для уплотнения прохода через стену с внутренней стороны

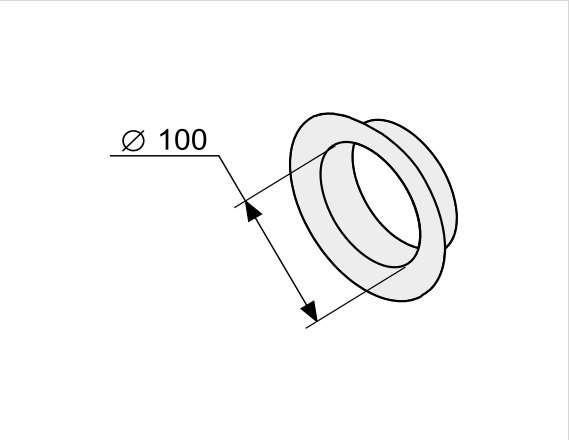


### TP1D

4179

Уплотнение под фланец

#### Описание

Плоское самоклеющееся уплотнение под фланец

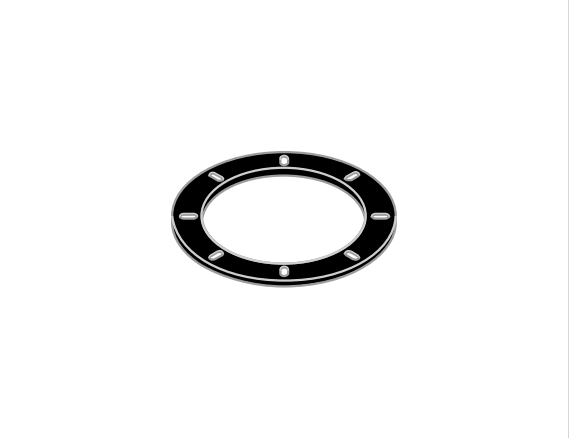

**Примечание:** 1Em (Эквивалентный метр) = 1 метр прямого участка или одному 90° колену.



компания MKD - Строй

КомпАния «MKD-Строй»
Тел.: +7 (499) 390-43-78
www.MKD-stroy.ru
e-mail: info@mkd-stroy.ru

Цены сформированы на январь 2013 г. Уточняйте цены у Вашего менеджера.

protherm
Всегда на Вашей стороне

# ПРИМЕРЫ ВОЗМОЖНОГО ПОДКЛЮЧЕНИЯ

## 60/100 ММ

Газ Аксессуары

### С задней стороны котла

Закажите основной комплект S5D-1000 или S5D-750.
В комплекты входит колено с отверстиями для проведения измерений, коаксиальная труба для выхода на фасад длиной 1.0m или 0.75m и соединительный материал.

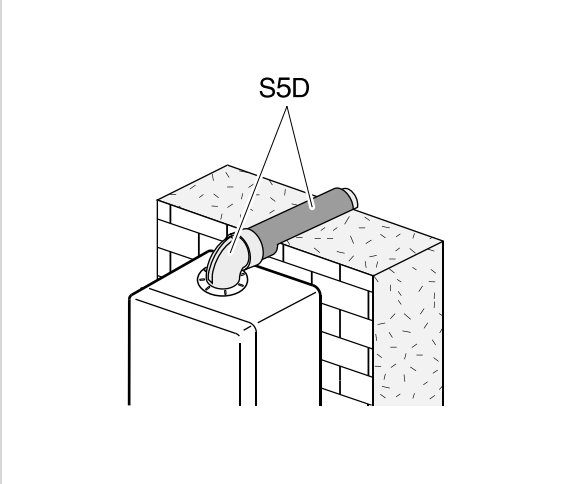


### С боковой стороны котла (справа или слева) Закажите основной комплект S5D-1000 или S5D-750.

В комплекты входит колено с отверстиями для проведения измерений, коаксиальная труба для выхода на фасад длиной 1.0m или 0.75m и соединительный материал.

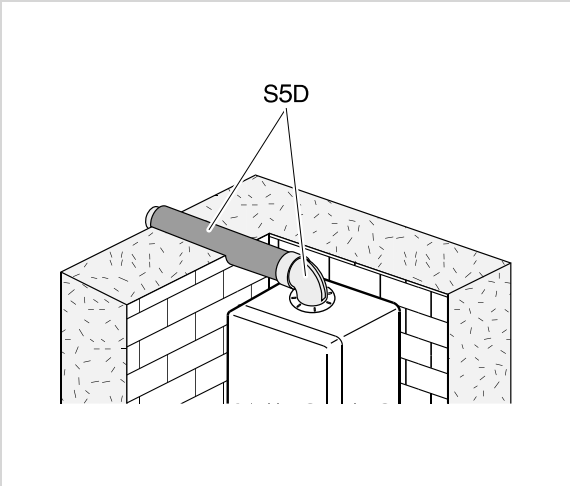


### Присоединение с боковой стороны на расстоянии 1.0m от котла (справа или слева)

Закажите основной комплект S5D-1000 или S5D-750 и одну или несколько удлинительных труб T1D-200, T1D-500 или T1D-1000.

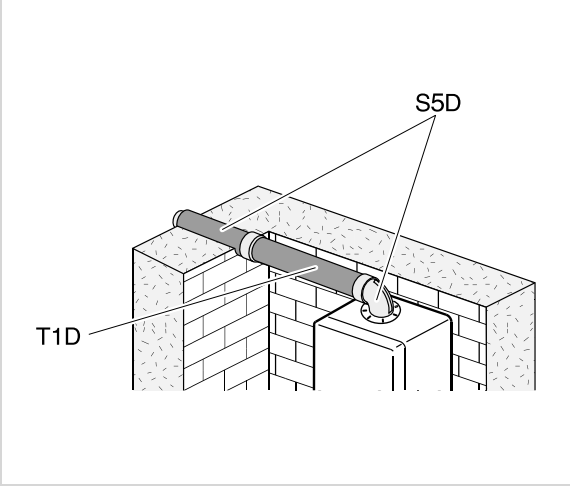


- необходимо укоротить  - необходимо укоротить



компания MKD - Строй
КомпАния «MKD-Строй»
Тел.: +7 (499) 390-43-78
www.MKD-stroy.ru
e-mail: info@mkd-stroy.ru

Цены сформированы на январь 2013 г. Уточняйте цены у Вашего менеджера.

# ПРИМЕРЫ ВОЗМОЖНОГО ПОДКЛЮЧЕНИЯ

## 60/100 ММ

Газ Аксессуары

### С боковой и задней стороны котла (справа или слева)

Закажите основной комплект S5D-1000 или S5D-750*, одну или несколько удлинительных труб «T1D-200», T1D-500 или T1D-1000, отдельную манжету M3D с хомутом, которой замените манжету, приложенную к трубе T1D и колено K1D 90°.

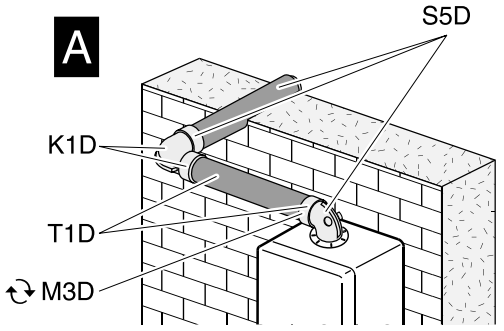


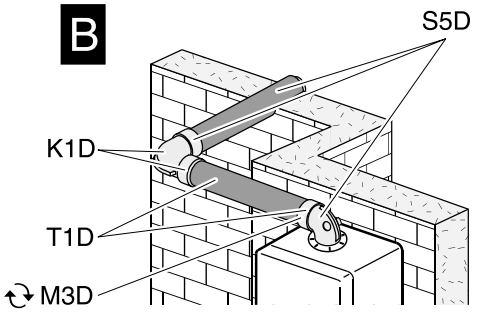


### Присоединение с боковой стороны на расстоянии 1.0m от котла (справа или слева)

Закажите основной комплект S5D-1000 или S5D-750 и одну или несколько удлинительных труб T1D-200, T1D-500 или T1D-1000.

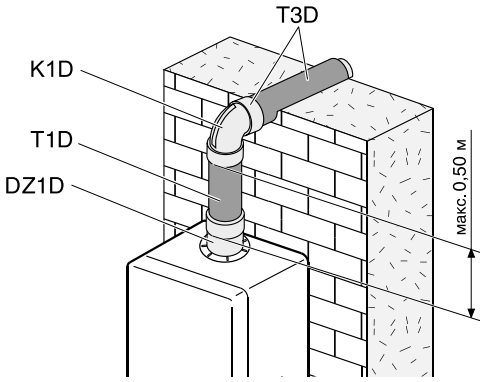




- необходимо укоротить

- необходимо укоротить

компания MKD - Строй

КомпАния «MKD-Строй»

**Тел.:** +7 (499) 390-43-78

www.MKD-stroy.ru

e-mail: info@mkd-stroy.ru

*Цены сформированы на январь 2013 г. Уточняйте цены у Вашего менеджера.*

protherm
Всегда на Вашей стороне

# ПРИМЕРЫ ВОЗМОЖНОГО ПОДКЛЮЧЕНИЯ

## 60/100 ММ

Газ Аксессуары

**Вертикальный участок от котла приподнят на 0,5 метра, с боковой стороны отступ от котла до стены 0,5 м (справа или слева )**

Закажите фланцевую деталь «DZ1D», удлинительную трубу «T1D-500», колено «K1D» и трубу «T3D». В случае установки «T3D», надо установить «M3D» с хомутом.

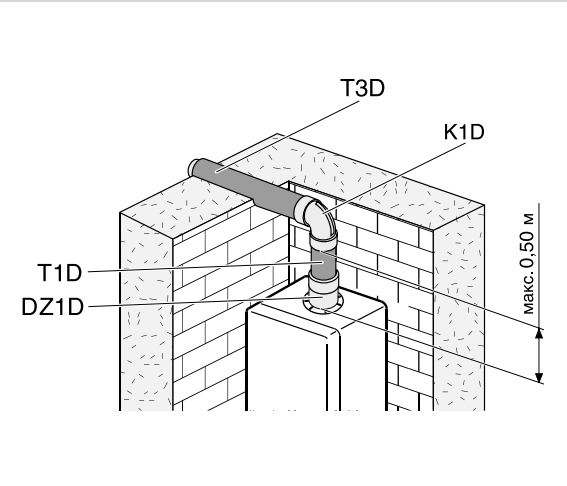


**Вертикальный участок от котла приподнят на 0,5 метра, с боковой стороны на расстояние более 1 метра от котла до стены (справа или слева )**

Закажите комплект «DZ1D», колено «K1D», одну или несколько удлинительных труб «T1D-200», «T1D-500» или «T1D-1000» и концевую трубу «T3D-1000». Также необходимо дополнительно заказать отдельную манжету «M3D».

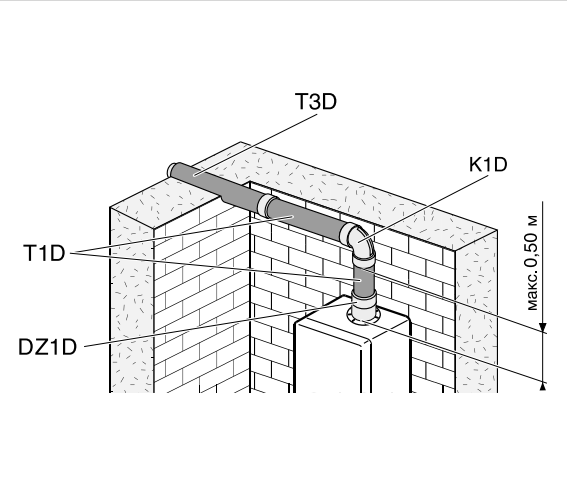


**Вертикальный участок от котла приподнят боле чем на 0,5 метра, с боковой стороны на расстояние боле 1 метра от котла до стены (справа или слева )**

Закажите комплект «DZ1D», колено «K1D«, одну или несколько удлинительных труб «T1D-200», «T1D-500» или «T1D-1000» и концевую трубу «T3D-1000». Ещё необходимо дополнительно заказать отдельную манжету «M3D» с хомутом.

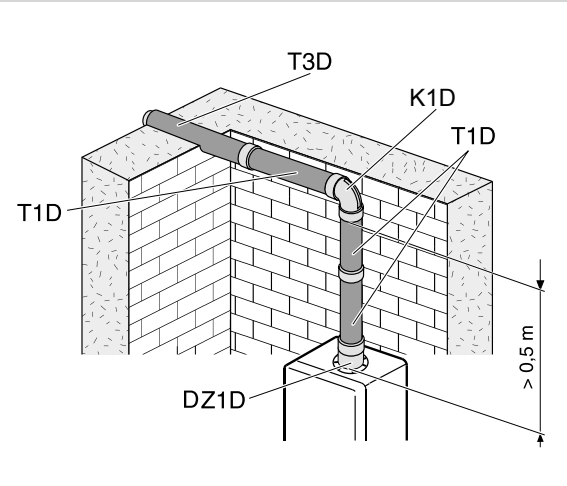


- необходимо укоротить - необходимо укоротить



компания MKD - Строй
КомпАния «MKD-Строй»
Тел.: +7 (499) 390-43-78
www.MKD-stroy.ru
e-mail: info@mkd-stroy.ru

*Цены сформированы на январь 2013 г. Уточняйте цены у Вашего менеджера.*

# ПРИМЕРЫ ВОЗМОЖНОГО ПОДКЛЮЧЕНИЯ

## 60/100 ММ

Газ Аксессуары

### Вертикальный участок от котла приподнят на 0,5 метра (справа или слева )

Закажите комплект «DZ1D» со сборником конденсата, одну или несколько удлинительных труб «T1D-200», «T1D-500» или «T1D-1000», отдельную манжету «M3D» с хомутом, которой замените манжету, приложенную к трубе «T1D», колено «K1D» 90° и концевую трубу «T3D-1000». Необходимо дополнительно заказать вторую отдельную манжету «M3D» с хомутом.

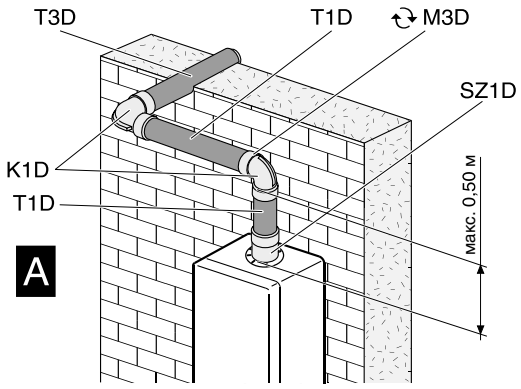


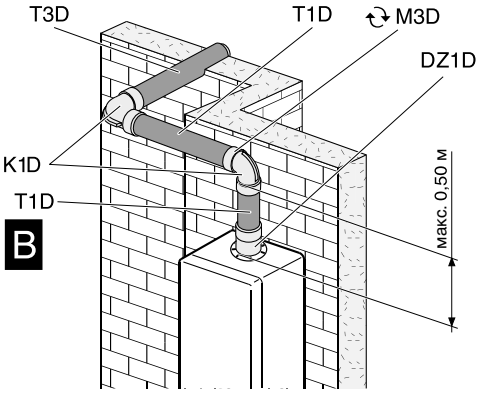




- необходимо укоротить

- необходимо укоротить

компания MKD - Строй

КомпАния «MKD-Строй»

**Тел.:** +7 (499) 390-43-78

www.MKD-stroy.ru

e-mail: info@mkd-stroy.ru

*Цены сформированы на январь 2013 г. Уточняйте цены у Вашего менеджера.*

protherm
Всегда на Вашей стороне

Газ Аксессуары

# ПРИМЕРЫ ВОЗМОЖНОГО ПОДКЛЮЧЕНИЯ

## 60/100 ММ

### Выход непосредственно на крышу

А) Закажите фланцевую деталь «DZ1D» для отвода конден- сата, одну или несколько удлинительных труб «T1D-200», T1D-500» или «T1D-1000» и оголовок «SM1D», который вставляется во внутреннюю трубу. Проходной изолятор для крыши поставляют отдельные производители кровельного покрытия.

Фирма «Protherm» не предлагает эти проходные изоляторы ввиду их большого разнообразия. Внутреннюю трубу одной из труб «T1D» необходимо укоротить на 4 см.

Конденсат через сифон выведите в канализацию.

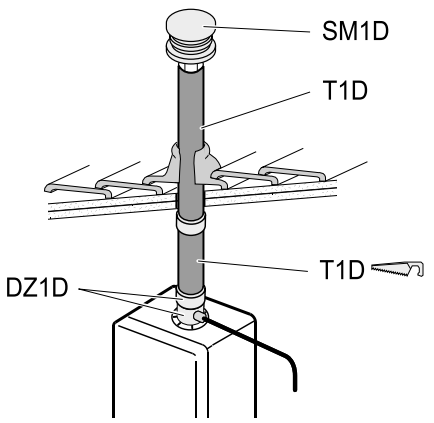


В) Закажите фланцевую деталь «DZ1D« для отвода конденсата, одну или несколько удлинительных труб «T1D-200», «T1D-500» или «T1D-1000», комплект дымовых труб «S3» и проходной изолятор для крыши «PS3» или «PR3» в зависимости от типа крыши. Внутреннюю трубу одной из труб «T1D» необходимо укоротить на 3 см.

**Предупреждение:** Комплект дымовых труб «S3» нельзя напрямую присоединить к фланцевой детали «DZ1D», между этими деталями всегда необходимо вставлять хотя бы небольшой участок трубы «T1D».

Конденсат через сифон выведит.е в канализацию.

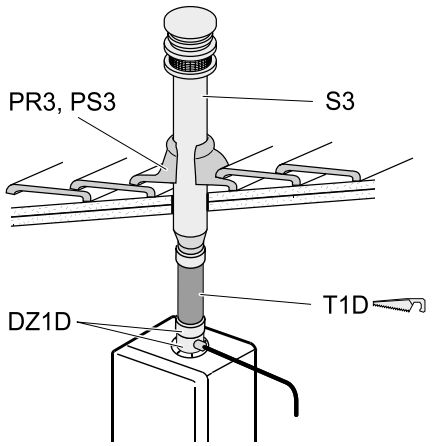


### Выход на крышу с отклонением под углом 45°

Закажите фланцевую деталь «DZ1D» для отвода конденсата, необходимое количество удлинительных труб «T1D-200», «T1D-500» или «T1D-1000», два колена 45° «K11D», две отдельные манжеты «M3D», комплект «S3» и проходной изолятор для крыши «PS3» или «PR3» в зависимости от типа крыши.
Внутреннюю трубу удленителя «T1D», которая монтируется между фланцевой деталью «DZ1D» и коленом «K11D» или «K1D», необходимо укоротить на 3 см со стороны противоположной от горловины.

Конденсат через сифон выведите в канализацию.

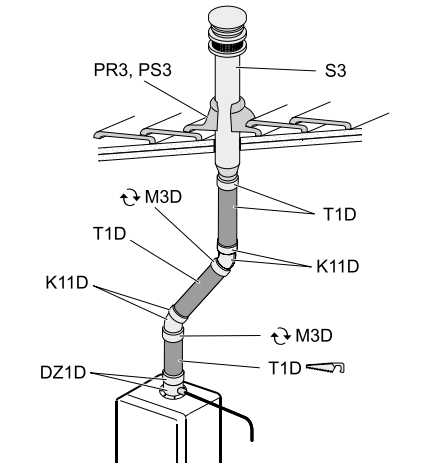


- необходимо укоротить  - необходимо укоротить



компания MKD - Строй
КомпАния «MKD-Строй»
Тел.: +7 (499) 390-43-78
www.MKD-stroy.ru
e-mail: info@mkd-stroy.ru

Цены сформированы на январь 2013 г. Уточняйте цены у Вашего менеджера.

# ПРИМЕРЫ ВОЗМОЖНОГО ПОДКЛЮЧЕНИЯ

## 60/100 ММ

Газ Аксессуары

### Выход на крышу с отклонением под углом 90°

A) Закажите комплект «DZ1D» для отвода конденсата, необходимое количество удлинительных труб «T1D-200», «T1D-500» или «T1D-1000», колено «K1D», две отдельные манжеты «M3D» с хомутом, комплект дымовых труб «S3» и проходной изолятор для крыши «PS4» («PS3» или «PR3») в зависимости от типа крыши.

Конденсат через сифон выведите в канализацию.

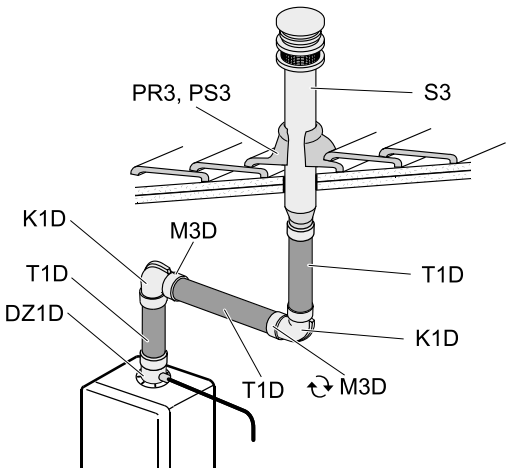


B) Закажите комплект «DZ1D» для отвода конденсата, необходимое количество удлинительных труб «T1D-200», «T1D-500» или «T1D-1000», колено «K1D», две отдельные манжеты «M3D» с хомутами и козырёк «SM1D», который вставляется во внутреннюю трубу. Проходной изолятор для крыши поставляют отдельные производители кровельного покрытия. Внутреннюю трубу комеплекта «T1D» с противоположной от горловины стороны необходимо укоротить на 1 см.

Конденсат через сифон выведите в канализацию.

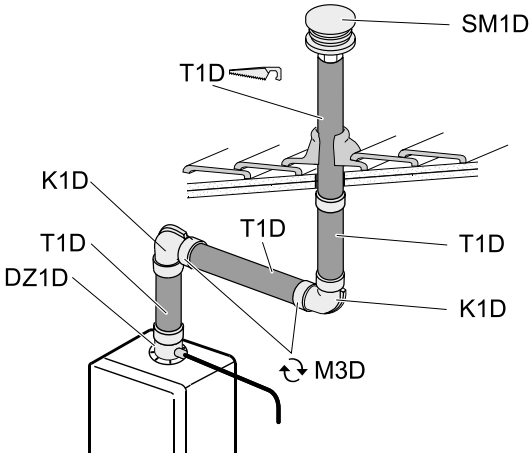


C) Закажите колено с фланцем «K5D», необходимое количество удлинительных труб «T1D-200», «T1D-500» или «T1D-1000», тройник «OV1», отдельную манжету «M3D» с хомутом, комплект дымовых труб «S3» и проходной изолятор для крыши «PS4» («PS3» или «PR3») в зависимости от типа крыши.
Внешнюю трубу комплекта «T1D» между деталями «K5D» и «OV1» необходимо укоротить на 3 см.

**Предупреждение:** Комплект дымовых труб «S3» нельзя напрямую присоединить к тройнику «OV1», между этими деталями всегда необходимо вставлять хотя бы небольшой участок трубы «T1D».

Конденсат через сифон выведите в канализацию.

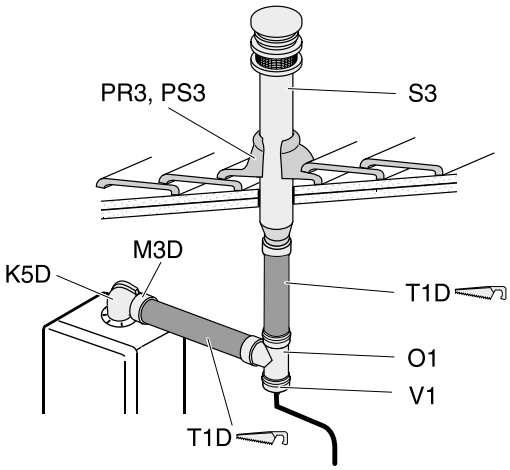




- необходимо укоротить

- необходимо укоротить

компания MKD - Строй
КомпАния «MKD-Строй»
www.MKD-stroy.ru
**Тел.:** +7 (499) 390-43-78
e-mail: info@mkd-stroy.ru

*Цены сформированы на январь 2013 г. Уточняйте цены у Вашего менеджера.*

protherm
Всегда на Вашей стороне

# ЭЛЕМЕНТЫ КОАКСИАЛЬНЫХ ДЫМОХОДОВ

## 80/125 ММ

Газ Аксессуары

| Код | Название | Артикул |
|---|---|---|
| K251I | Колено Ø 80/125 мм – 45° | 0020064547 |
| K25I | Колено Ø 80/125 мм – 90° | 0020064548 |
| DZ2 | Переходник с Ø 60/100 мм на Ø 80/125 мм | 0020064549 |
| T25I-1000 | Удлинитель Ø 80/125 мм - 1 м | 0020064555 |
| T25I-500 | Удлинитель Ø 80/125 мм - 0,5 м | 0020064557 |
| S25I | Вертикальный проход через крышу Ø 80/125 мм | 0020064554 |
| OV25I | Отвод прямоугольный Ø 80/125 мм с крышкой | 0020064551 |
| T25IZ | Труба концевая Ø 80/125 - 1 м | 0020064556 |
| SR25I | Силиконовая манжета Ø 125 мм - наружная | 0020064550 |
| TP25I | Уплотнение под фланец Ø 125 мм | 0020067079 |
| M25I | Манжета Ø 125 мм с хомутом | 0020064558 |
| TE2I | Уплотнительное кольцо Ø 8 0 мм | 0020064559 |
| TE4I | Уплотнительное кольцо Ø 12 5 мм | 0020064560 |
| U25 | Хомут Ø 125 мм | 7755 |
| PR3 | Проходной изолятор для плоской крыши | 2845 |
| PS3 | Проходной изолятор для наклонной крышиа | 2844 |
| PS4 | Проходной изолятор для наклонной крыши 25°- 45° | 7754 |



компания MKD - Строй
КомпАния «MKD-Строй» www.MKD-stroy.ru
Тел.: +7 (499) 390-43-78 e-mail: info@mkd-stroy.ru
Цены сформированы на январь 2013 г. Уточняйте цены у Вашего менеджера.

protherm
Всегда на Вашей стороне

# ЭЛЕМЕНТЫ КОАКСИАЛЬНЫХ ДЫМОХОДОВ

## 80/125 ММ

Газ Аксессуары

### K251I

0020064547

Колено - 45°

**Состав комплекта**

1 – 2× уплотнительное кольцо Ø 80, Ø 125
2 – 1× колено Ø 80/125 – 45°Потеря давления

**Потеря давления**

0.5 Em

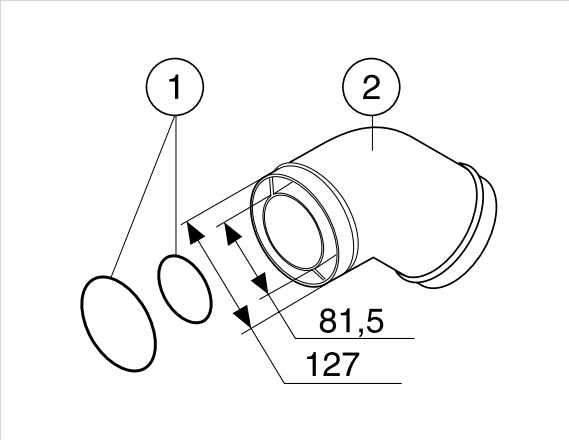


### K25I

0020064548

Колено - 90°

**Состав комплекта**

1 – 2× уплотнительное кольцо Ø 80, Ø 125
2 – 1× колено Ø 80/125 – 45°

**Потеря давления**

1 Em

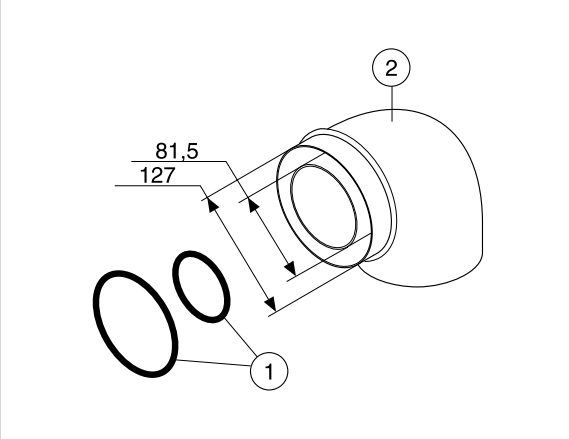


### DZ2

0020064549

Переходник с Ø 60/100 мм на Ø 80/12 5 мм

**Состав комплекта**

1× уплотнение под фланец
2× уплотнительное кольцо Ø 80, Ø 125
2× крышка

**Потеря давления**

0.5 Em

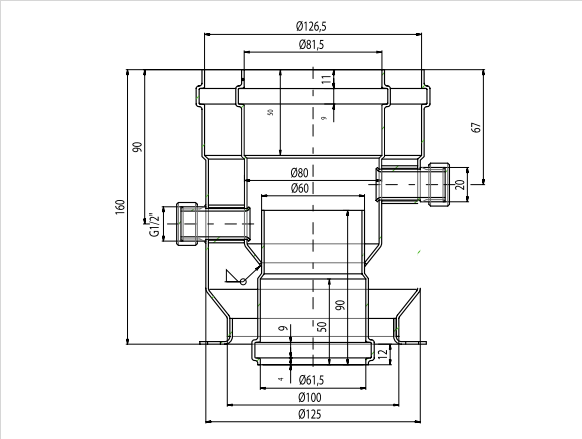




**Примечание:** 1Em (Эквивалентный метр) = 1 метр прямого участка или одному 90° колену.

компания MKD - Строй
КомпАния «MKD-Строй»
**Тел.:** +7 (499) 390-43-78
www.MKD-stroy.ru
e-mail: info@mkd-stroy.ru

*Цены сформированы на январь 2013 г. Уточняйте цены у Вашего менеджера.*

protherm
Всегда на Вашей стороне

# ЭЛЕМЕНТЫ КОАКСИАЛЬНЫХ ДЫМОХОДОВ

## 80/125 ММ

Газ Аксессуары

### OV25I

0020064551

Отвод прямоугольный с крышкой

**Состав комплекта:**

1 – Т-образный переходник Ø 80/125
2 – Затвор от конденсата
3 – Хомут

**Потеря давления**

1 Em

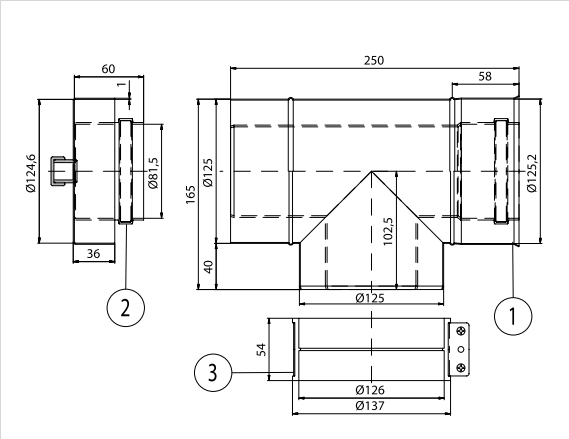


### T25I-500

0020064557

Удлинитель - 0.5 м

**Состав комплекта:**

1 – Удлинитель 0,5 м
2 – Хомут с манжетой Ø 126

**Потеря давления**

0.5 Em

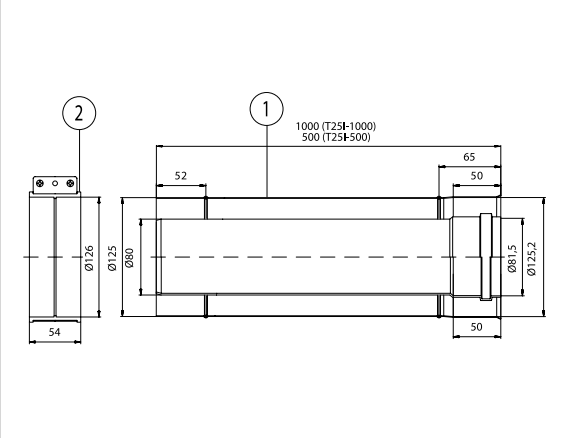


### T25I-1000

0020064555

Удлинитель - 1 м

**Состав комплекта:**

1 – Удлинитель 1м
2 – Хомут с манжетой Ø 126

**Потеря давления**

1 Em

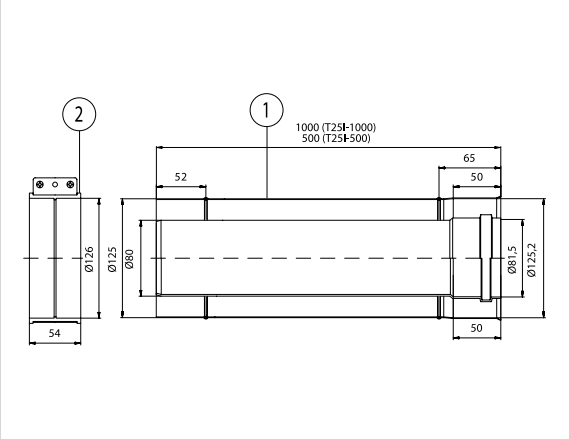


**Примечание:** 1Em (Эквивалентный метр) = 1 метр прямого участка или одному 90° колену.



компания MKD - Строй
КомпАния «MKD-Строй»
**Тел.:** +7 (499) 390-43-78
www.MKD-stroy.ru
e-mail: info@mkd-stroy.ru

*Цены сформированы на январь 2013 г. Уточняйте цены у Вашего менеджера.*

# ЭЛЕМЕНТЫ КОАКСИАЛЬНЫХ ДЫМОХОДОВ

## 80/125 ММ

Газ Аксессуары

### S25I

0020064554

Вертикальный проход через крышу

**Состав комплекта**

1 – Дымовая труба - 1,15 м

**Потеря давления**

1.5 Em

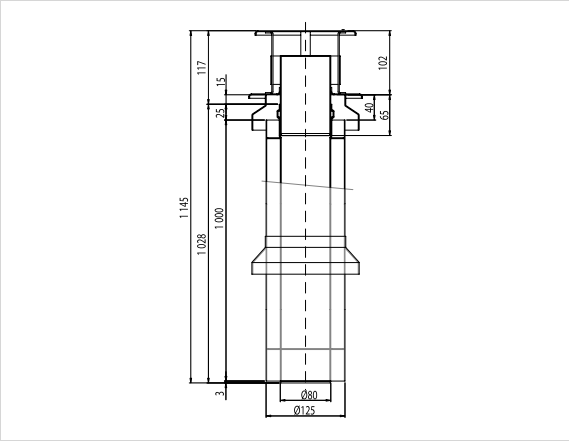


### T25IZ

0020064556

Труба концевая - 1 м

**Состав комплекта**

Труба концевая 1 м

**Потеря давления**

1 Em

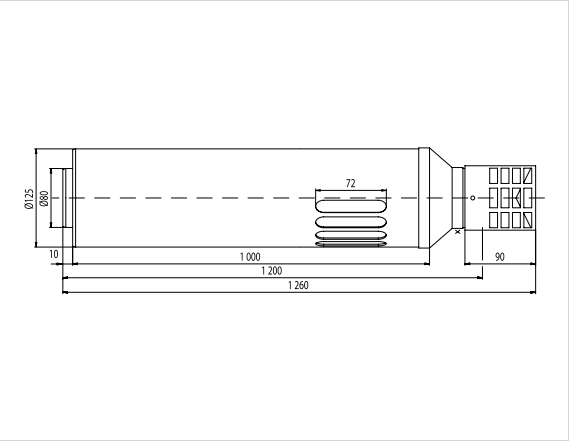


### SR25I

0020064550

Силиконовая манжета Ø 125 мм - на ружная

**Описание:**

Декоративная манжета предназначена для уплотнения и эстетического оформления прохода через стену Ø 125 мм.

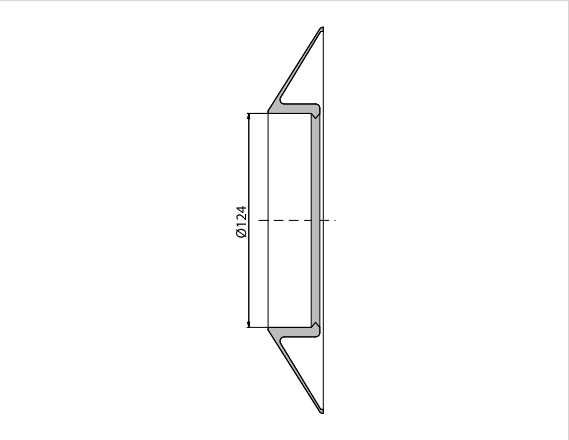




**Примечание:** 1Em (Эквивалентный метр) = 1 метр прямого участка или одному 90° колену.

компания MKD - Строй

КомпАния «MKD-Строй» www.MKD-stroy.ru

**Тел.:** +7 (499) 390-43-78 e-mail: info@mkd-stroy.ru

*Цены сформированы на январь 2013 г. Уточняйте цены у Вашего менеджера.*

protherm
Всегда на Вашей стороне

Газ Аксессуары

# ЭЛЕМЕНТЫ КОАКСИАЛЬНЫХ ДЫМОХОДОВ

## 80/125 ММ

### TP25I

0020067079

Уплотнение под фланец Ø 125 мм

**Описание:**

Плоское самоклеющееся уплотнение под фланец: внутренний Ø 100 мм, наружний Ø 140 мм.

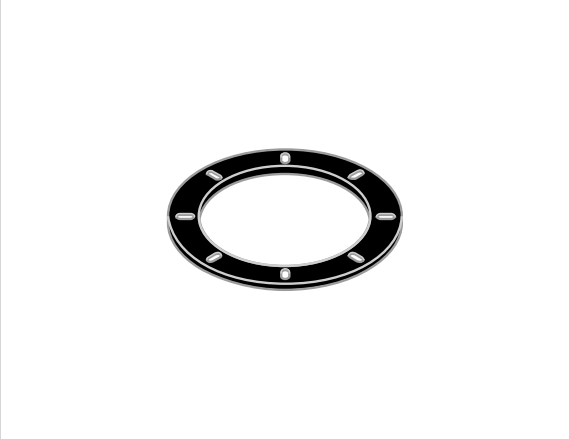

### M25I Манжета Ø 125 мм с хомутом

0020064558

**Состав комплекта:**

Манжета Ø 125
Хомут Ø 126

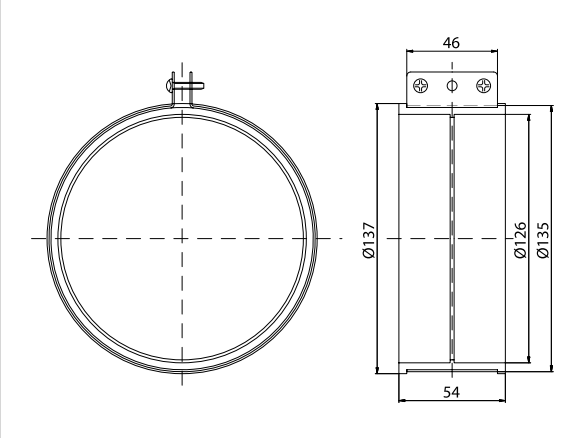


### TE2I

0020064559

Уплотнительное кольцо

Уплотнительное кольцо диаметром 80 мм и шириной 10 мм с внутренними острыми выступами для уплотнения стыков.

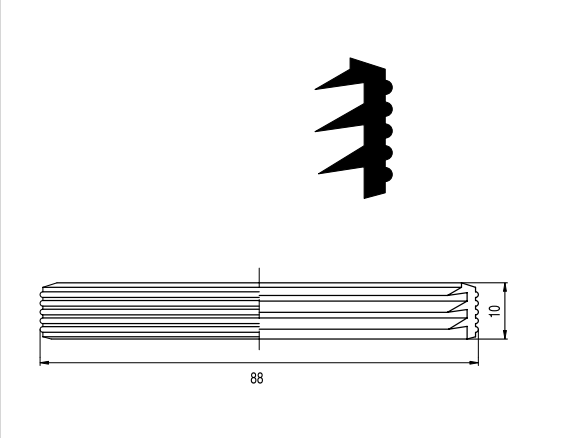


**Примечание:** 1Em (Эквивалентный метр) = 1 метр прямого участка или одному 90° колену.



компания MKD - Строй
КомпАния «MKD-Строй»
www.MKD-stroy.ru
**Тел.:** +7 (499) 390-43-78
e-mail: info@mkd-stroy.ru

*Цены сформированы на январь 2013 г. Уточняйте цены у Вашего менеджера.*

# ЭЛЕМЕНТЫ КОАКСИАЛЬНЫХ ДЫМОХОДОВ

## 80/125 ММ

Газ Аксессуары

### TE4I

0020064560

Уплотнительное ко льцо

Уплотнительное кольцо диаметром 125 мм и шириной 10 мм с внутренними острыми выступами для уплотнения стыков.

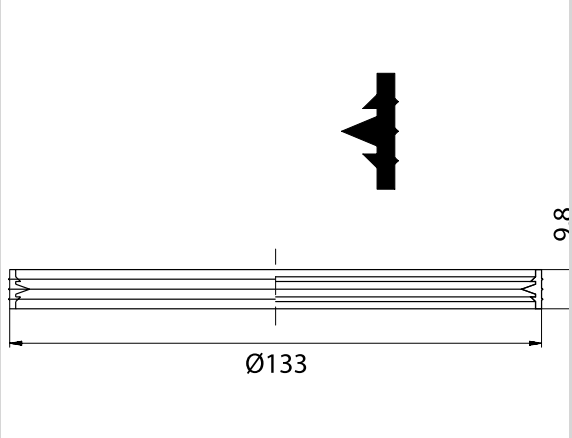


### TE2I

0020064559

Уплотнительное кольцо

Уплотнительное кольцо диаметром 80 мм и шириной 10 мм с внутренними острыми выступами для уплотнения стыков.

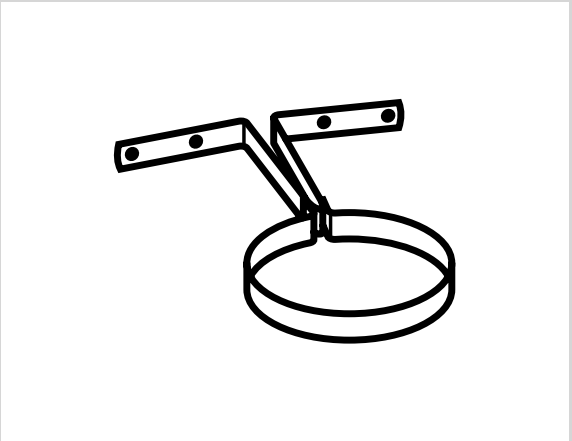



**Примечание:** 1Em (Эквивалентный метр) = 1 метр прямого участка или одному 90° колену.

компания MKD - Строй
КомпАния «MKD-Строй»
**Тел.:** +7 (499) 390-43-78
www.MKD-stroy.ru
e-mail: info@mkd-stroy.ru

*Цены сформированы на январь 2013 г. Уточняйте цены у Вашего менеджера.*

protherm
Всегда на Вашей стороне

# ПРИМЕРЫ ВОЗМОЖНОГО ПОДКЛЮЧЕНИЯ

## 80/125 мм

Газ Аксессуары

### С задней стороны котла

Закажите фланцевый элемент «DZ2», трубу «T25l-500», колено «K25l» и концевую тру.бу «T25lZ»

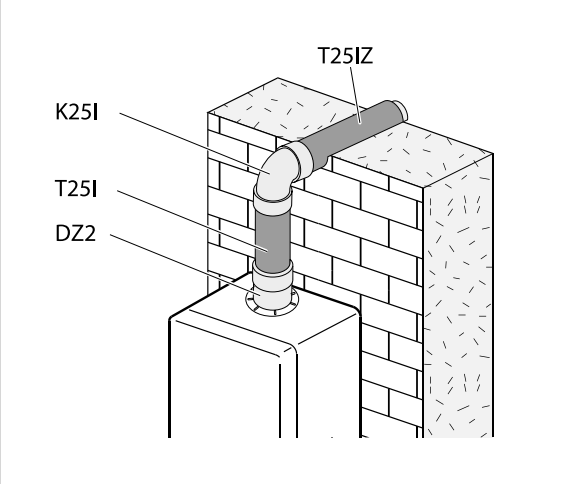


### С боковой стороны котла (справа или слева)

Закажите фланцевый элемент «DZ2», трубу «T25l-500», колено «K25l» и концевую трубу «T25lZ»

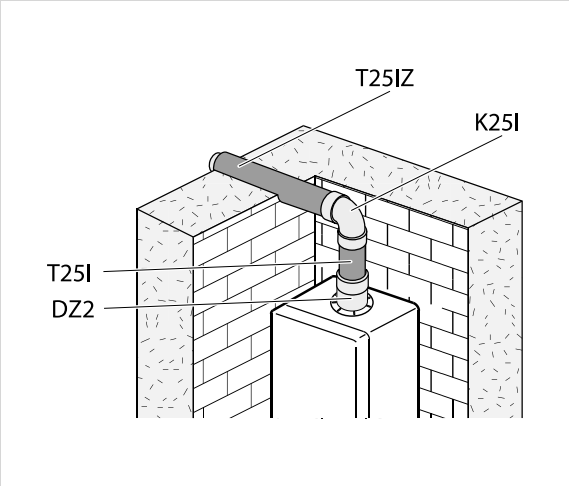


### Присоединение с боковой стороны на расстоянии 1 м от котла (справа или слева)

Заказывайте фланцевый элемент «DZ2», одну или несколько труб «T25l-500», «T25l-1000», колено «K25l» и концевую трубу «T25lZ-1000».

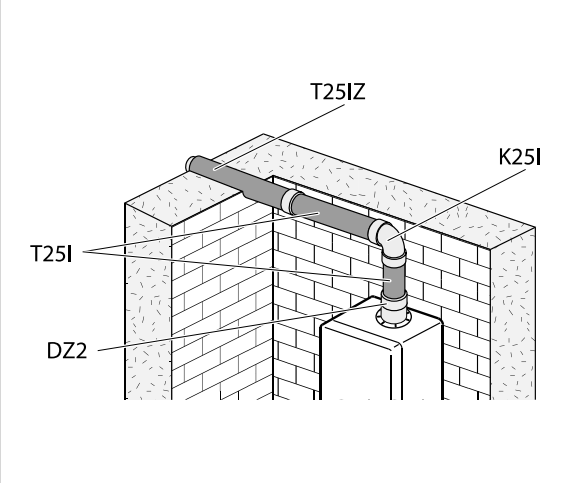


- необходимо укоротить - необходимо укоротить



компания MKD - Строй
КомпАния «MKD-Строй» www.MKD-stroy.ru
Тел.: +7 (499) 390-43-78 e-mail: info@mkd-stroy.ru

*Цены сформированы на январь 2013 г. Уточняйте цены у Вашего менеджера.*

# ПРИМЕРЫ ВОЗМОЖНОГО ПОДКЛЮЧЕНИЯ

## 80/125 ММ

Газ Аксессуары

### Вертикальный участок от котла приподнят боле чем на 0,5 метра, с боковой стороны на расстояние боле 1 метра от котла до стены (справа или слева )

Закажите фланцевый элемент «DZ2», одну или более удлинительных труб «T25l-500» или «T25l-1000», колено «K25l» и оконечную трубу «T25lZ».

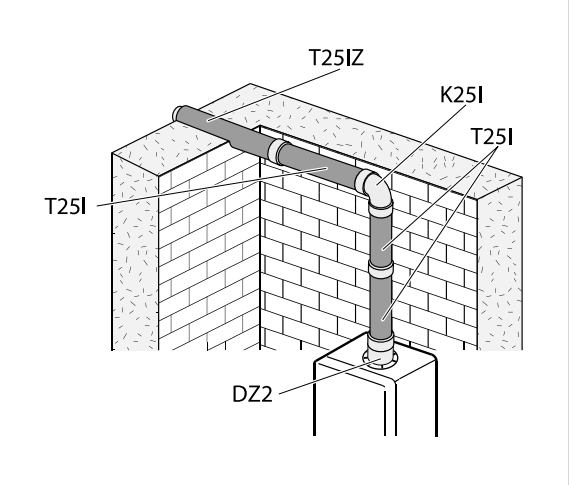


### Выход непосредствено на крышу

Закажите фланцевый элемент «DZ2», одну или более удлинительных труб «T25l-500» или «T25l-1000», насадку вертикальную типа «S25l» и проходной элемент через крышу типа «PS4» («PS3» или «PR3»), в зависимости от типа крыши. Внутреннюю трубу типа «T25l» необходимо укоротить на 3 см.

**Предупреждение:** надставку для крыши вертикального типа «S25l» невоз можно подсоединить непосредственно к фланцевому элементу типа «DZ2», поэтому всегда между ними необходимо вставлять хотя бы небольшой отрезок трубы «T25l».

Конденсат через сифон выведит.е в канализацию.

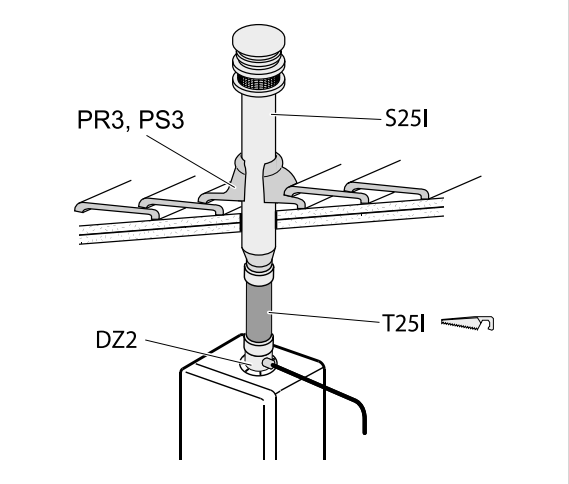


### Выход на крышу с отклонением под углом 90°

Закажите фланцевый элемент «DZ2», необходимое количество труб «T25l-500» или «T25l 1000», колено «K25l», вертикальный элемент для вывода на крышу «S25l» и переходной элемент «PS4» «PS3» или«PR3» в зависимости от типа крыши.

Конденсат через сифон выведите в канализацию.

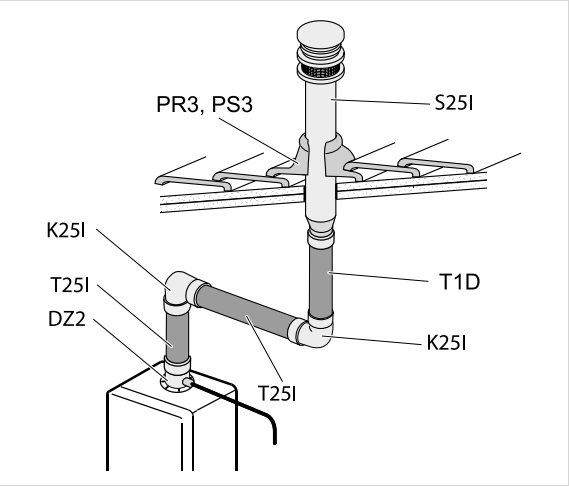




- необходимо укоротить - необходимо укоротить

компания МКD - Строй
КомпАния «МКD-Строй»
Тел.: +7 (499) 390-43-78
www.MKD-stroy.ru
e-mail: info@mkd-stroy.ru

*Цены сформированы на январь 2013 г. Уточняйте цены у Вашего менеджера.*

protherm
Всегда на Вашей стороне

Газ Аксессуары

# ПРИМЕРЫ ВОЗМОЖНОГО ПОДКЛЮЧЕНИЯ

## 80/125 ММ

### Выход на крышу с отклонением под углом 45°

Закажите фланцевый элемент «DZ2», необходимое количество удлинительных труб «T25l-500» или «T25l-1000», два колена 45° типа «K251l», надставку для крыши вертикального типа «S25l» и проходной элемент через крышу типа «PS4» («PS3» или «PR3»), в зависимости от типа крыши. Внутреннюю трубу типа «T25l», которая устанавливается между фланцевым элементом «DZ2» и коленомтипа «K251l», или «K25l», необходимо укоротить на 3 см в каждую сторону без раструба.

Конденсат через сифон выведите в канализацию.

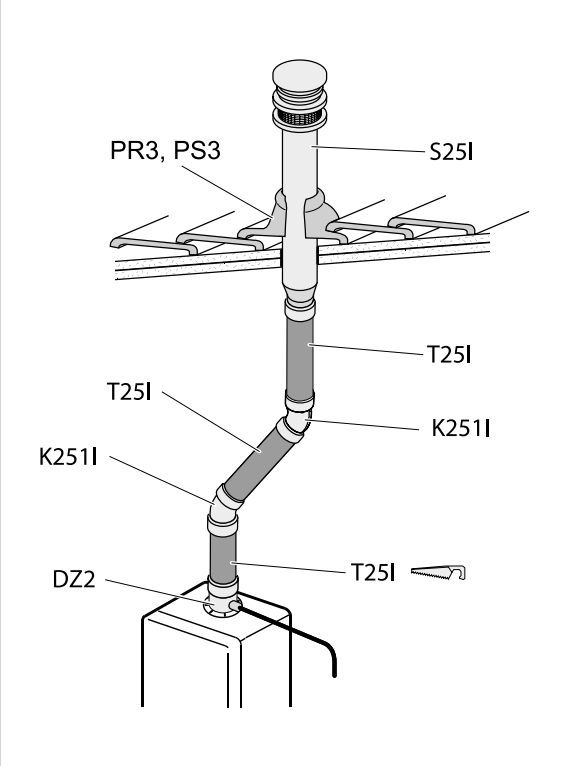


- необходимо укоротить

- необходимо укоротить



компания MKD - Строй
КомпАния «MKD-Строй»
www.MKD-stroy.ru
**Тел.:** +7 (499) 390-43-78
e-mail: info@mkd-stroy.ru

*Цены сформированы на январь 2013 г. Уточняйте цены у Вашего менеджера.*

# ЭЛЕМЕНТЫ КОАКСИАЛЬНЫХ ДЫМОХОДОВ

## 80 ММ

Газ Аксессуары

| Код | Название | Артикул |
|---|---|---|
| S2 | Комплект раздельных труб Ø 80 мм | 0020056514 |
| T2 | Труба-удлинитель Ø 80 мм - 1 м | 7750 |
| T2R | Труба с ревизионным отверстием Ø 80 мм - 0,4 м | 0020088231 |
| T4 | Труба концевая с корзин кой Ø 80 мм | 0020132437 |
| K21 | Колено Ø 80 мм - 45° | 0020088232 |
| K2 | Колено Ø 80 мм - 90° | 0020088233 |
| Z2 | Конденсатоотводчик Ø 80 мм | 2858 |
| S4 | Вертикальный проход через крышу Ø 80 мм - 1,3 м | 2809 |
| M2 | Манжета Ø 80 мм с хомутом | 2921 |
| R1 | Разделительный элемент 2 x Ø 80 мм | 0020045058 |
| PR3 | Проходной изолятор для плоской крыши | 2845 |
| PS3 | Проходной изолятор для н аклонной крыши | 2844 |
| SR2 | Силиконовая манжета Ø 8 0 мм | 2927 |
| SM2 | Оголовок – Ø 80 мм | 2865 |
| TE2 | Уплотнительное кольцо Ø 80 мм (силиконовое) | 5303 |
| ZK2 | Защита от ветра Ø 80 мм | 0020049381 |
| U2 | Хомут Ø 80 мм | 7756 |
| PS4 | Проходной изолятор наклонной крыши 25°- 45° | 7754 |
| R2D | Адаптер | 0020055535 |
| TP1D | Уплотнение под фла нец | 4179 |



компания MKD - Строй
КомпАния «MKD-Строй»
Тел.: +7 (499) 390-43-78
www.MKD-stroy.ru
e-mail: info@mkd-stroy.ru
Цены сформированы на январь 2013 г. Уточняйте цены у Вашего менеджера.

# ЭЛЕМЕНТЫ КОАКСИАЛЬНЫХ ДЫМОХОДОВ

## 80 ММ

protherm
Всегда на Вашей стороне

Газ Аксессуары

0020056514

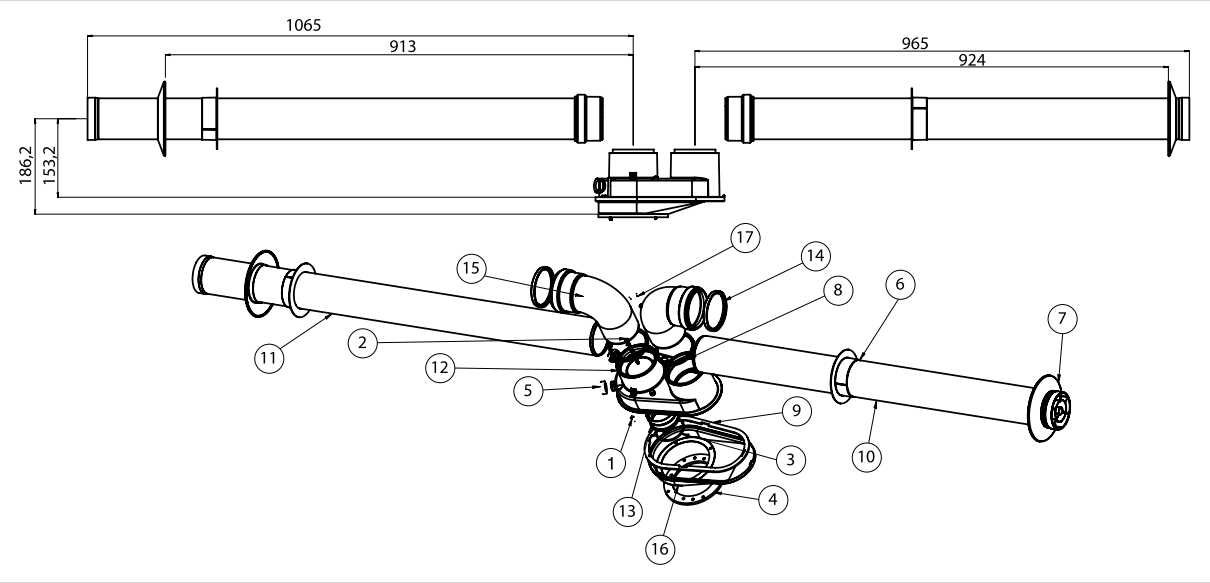


### S2

Комплект раздельных труб

### Состав комплекта:

1 – 2× винт 4,2 × 13
2 – 2× винт 4,2 × 80
3 – 1× уплотнительное кольцо Ø 60 мм
4 – 1× уплотнение под фланец
5 – 2× отверстие для измерения отходящих газов
6 – 2× уплотнительное кольцо (внутреннее)
7 – 2× уплотнительное кольцо (внешнее)
8 – 2× уплотнительное кольцо Ø 80
9 – 1× прокладка разделительного элемента
10 – 1× труба концевая (для забора воздуха)
11 – 1× труба концевая (отвод отходящих газов)
12 – 1× разделительный элемент
13 – 1× внутренний переходник
14 – 2× уплотнительное кольцо Ø 88 мм
15 – 2× колено Ø 80 мм - 90°
16 – 1× дно разделительного элемента
17 – 1× заглушка

### Потеря давления

5 Em

---

### T2

Труба-удлинитель - 1 м

### Состав комплекта:

1 – 1× труба Ø 80
2 – 1× уплотнительное кольцо Ø 80

### Потеря давления

1 Em

7750

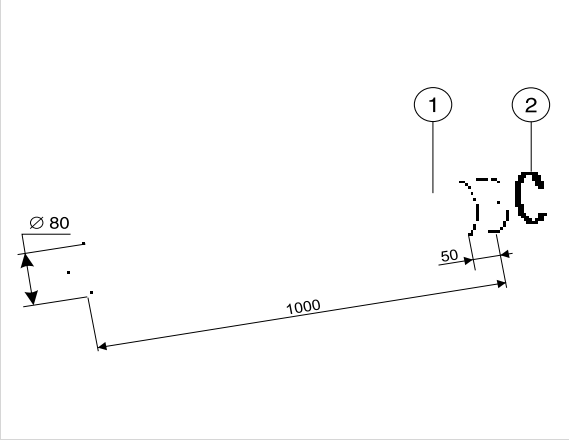


**Примечание:** 1Em (Эквивалентный метр) = 1 метр прямого участка или одному 90° колену.



компания MKD - Строй
КомпАния «MKD-Строй»
www.MKD-stroy.ru
**Тел.:** +7 (499) 390-43-78
e-mail: info@mkd-stroy.ru
*Цены сформированы на январь 2013 г. Уточняйте цены у Вашего менеджера.*

# ЭЛЕМЕНТЫ КОАКСИАЛЬНЫХ ДЫМОХОДОВ

## 80 ММ

Газ Аксессуары

### T2R

0020088231

Труба с ревизионным отверстием - 0,4 м

**Состав комплекта**

1 – 2× уплотнительное кольцо Ø 80, Ø 125
2 – 1× колено Ø 80/125 – 45°Потеря давления

**Потеря давления**

0.5 Em

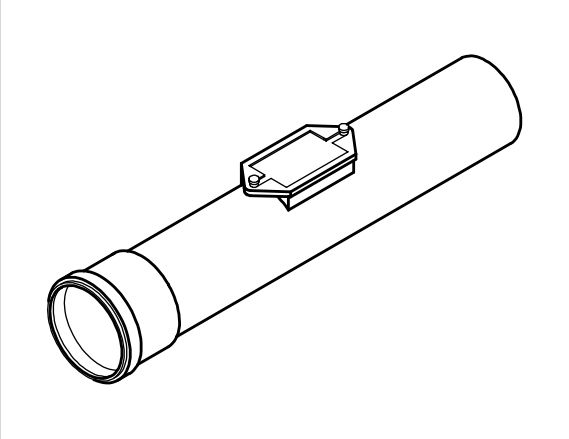

### T4

0020132437

Труба концевая с корзинкой

**Состав комплекта**

1× труба 0,9 м
1× уплотнительное кольцо Ø 80 мм
1 х уплотнительное кольцо (наружнее)
1 х уплотнительное кольцо (внутреннее)

**Потеря давления**

1 Em

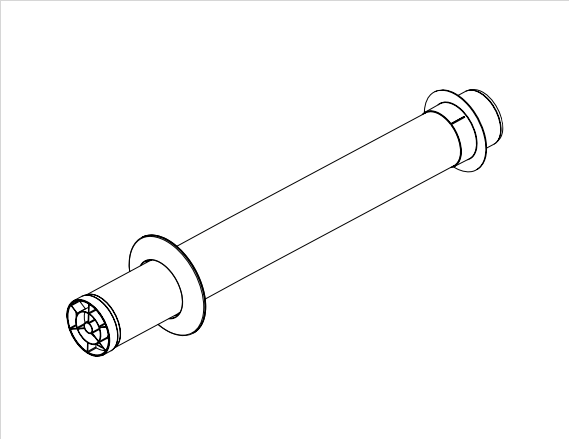

### K21

0020088232

Колено - 45°

**Состав комплекта**

1 – 1× уплотнительное кольцо Ø 80 мм
2 – 1× колено Ø 8 0 – 45°

**Потеря давления**

0.5 Em

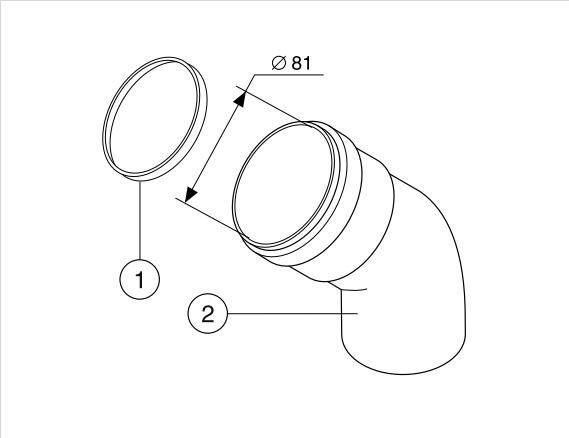




**Примечание:** 1Em (Эквивалентный метр) = 1 метр прямого участка или одному 90° колену.

компания MKD - Строй
КомпАния «MKD-Строй»
**Тел.:** +7 (499) 390-43-78
www.MKD-stroy.ru
e-mail: info@mkd-stroy.ru

*Цены сформированы на январь 2013 г. Уточняйте цены у Вашего менеджера.*

protherm
Всегда на Вашей стороне

Газ Аксессуары

# ЭЛЕМЕНТЫ КОАКСИАЛЬНЫХ ДЫМОХОДОВ

## 80 ММ

### K2

0020088233

Колено Ø 80 мм - 90°

#### Состав комплекта

1 – 1× уплотнительное кольцо Ø 80
2 – 1× колено Ø 80 – 90°

#### Потеря давления

1 Em

**Предупреждение:** В случае если два колена 90° соединяются друг за другом, то необходимо учитывать потерю давления 1,5 Em на каждое колено.

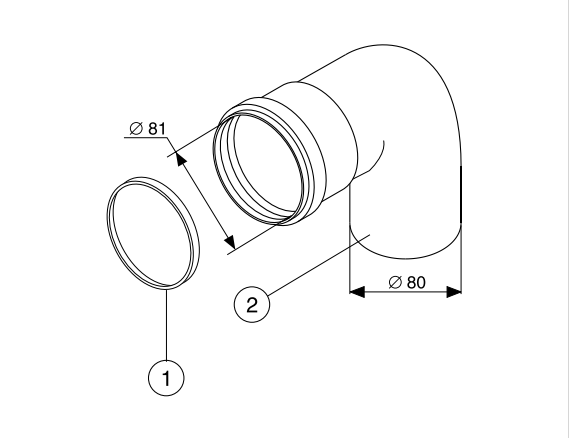


### Z2

2858

Конденсатоотводчик Ø 80 мм

#### Состав комплекта

1 – 1× уплотнительное кольцо Ø 80
2 – 1× конденсатоотводчик
3 – 1× заглушка

#### Потеря давления

0.3 Em

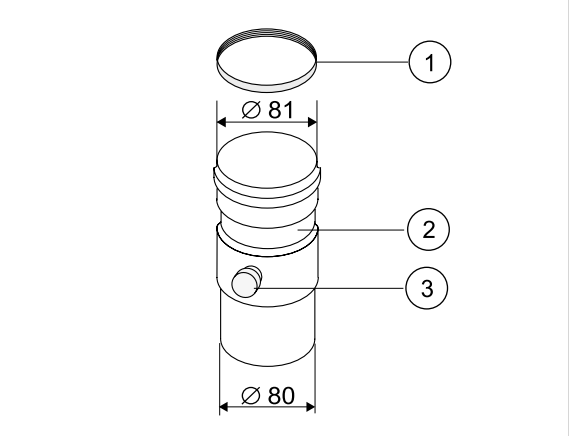


### S4

2809

Вертикальный проход через крышу - 1,3 м

#### Состав комплекта

1× дымовая труба
1× переходник 125/80
3× винт

#### Потеря давления

1.5 Em

**Предупреждение:** При составлении вертикального дымохода всегда необходимо в трассу включать детали для отвода конденсата «OV2» или «Z2».

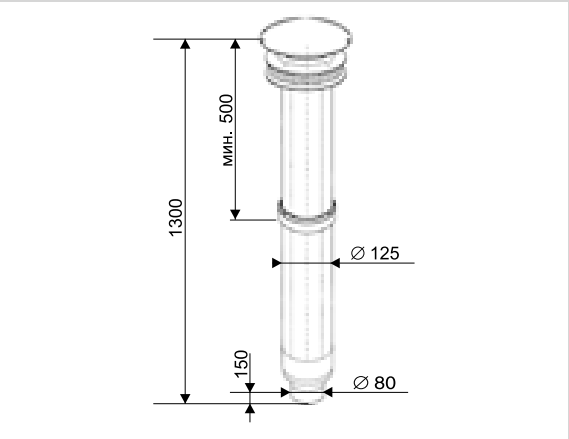


**Примечание:** 1Em (Эквивалентный метр) = 1 метр прямого участка или одному 90° колену.



компания MKD - Строй
КомпАния «MKD-Строй»
www.MKD-stroy.ru
**Тел.:** +7 (499) 390-43-78
e-mail: info@mkd-stroy.ru
*Цены сформированы на январь 2013 г. Уточняйте цены у Вашего менеджера.*

# ЭЛЕМЕНТЫ КОАКСИАЛЬНЫХ ДЫМОХОДОВ

## 80 ММ

Газ Аксессуары

### M2

2921

Манжета с хомутом

#### Состав комплекта

1 – 2× винт 3,7×10
2 – 2× контргайка
3 – 1× хомут
4 – 1× манжета Ø 80 мм

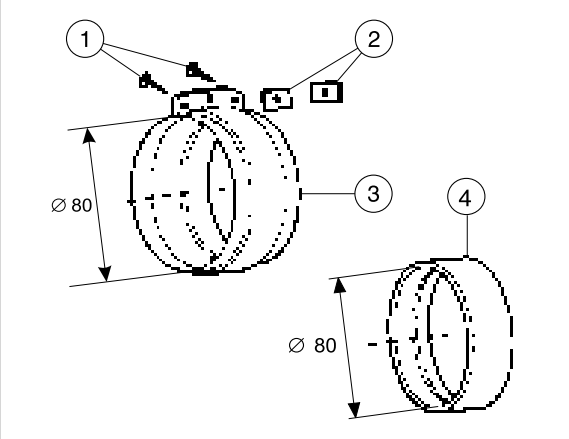


### R1

0020045058

Разделительный элемент

#### Состав комплекта

1 – 1× Разделительный элемент
2 – 1× затвор (дно) разделительного элемента
3 – 1× уплотнение под фланец (TP1D) .....4179
4 – 2× винт 4,2 × 80

#### Потеря давления

0.5 Em

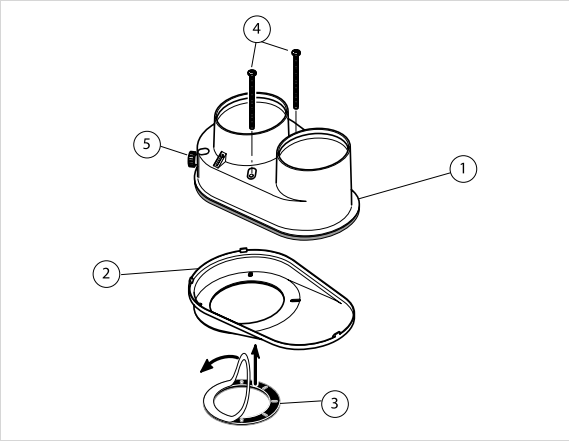


### PR3

2845

Проходной изолятор для плоской крыши

#### Состав комплекта

1 х проходной изолятор для плоской крыши

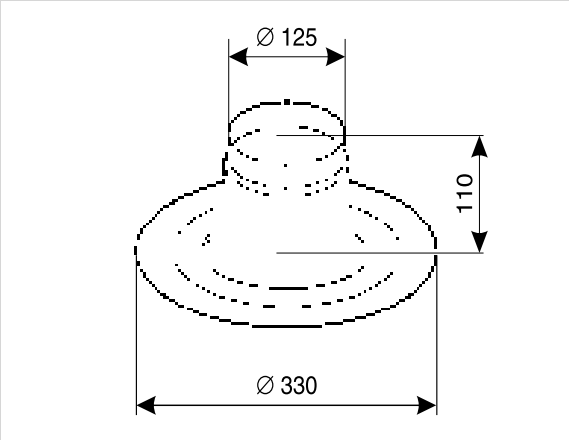




**Примечание:** 1Em (Эквивалентный метр) = 1 метр прямого участка или одному 90° колену.

компания MKD - Строй
КомпАния «MKD-Строй»
**Тел.:** +7 (499) 390-43-78
www.MKD-stroy.ru
e-mail: info@mkd-stroy.ru

*Цены сформированы на январь 2013 г. Уточняйте цены у Вашего менеджера.*

protherm
Всегда на Вашей стороне

# ЭЛЕМЕНТЫ КОАКСИАЛЬНЫХ ДЫМОХОДОВ

## 80 ММ

Газ Аксессуары

### PS3

2844

Проходной изолятор для н аклонной крыши

**Состав комплекта**

1 х проходной изолятор для наклонной крыши

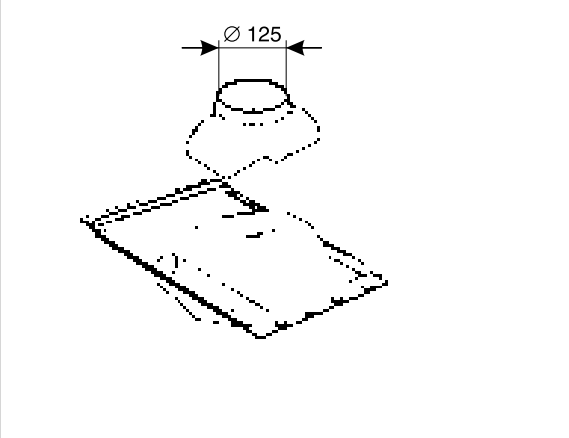


### SR2

2927

Силиконовая манжета

**Описание:**

Декоративная манжета предназначена для уплотнения прохода сквозь стену Ø 80 мм.

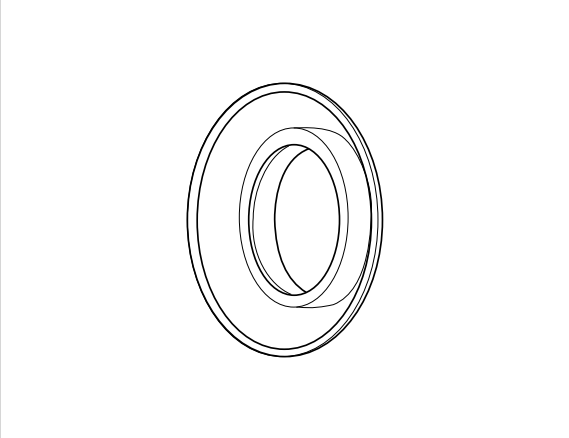

### SM2

5303

Оголовок

**Состав комплекта**

1 × оголовок

**Потеря давления**

0.5 Em

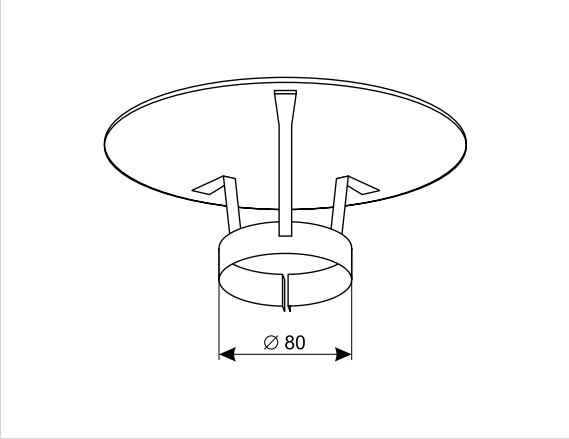


**Примечание:** 1Em (Эквивалентный метр) = 1 метр прямого участка или одному 90° колену.



компания MKD - Строй

КомпАния «MKD-Строй» www.MKD-stroy.ru
**Тел.:** +7 (499) 390-43-78 e-mail: info@mkd-stroy.ru

*Цены сформированы на январь 2013 г. Уточняйте цены у Вашего менеджера.*

# ЭЛЕМЕНТЫ КОАКСИАЛЬНЫХ ДЫМОХОДОВ

## 80 ММ

Газ Аксессуары

### TE2

5303

Уплотнительное кольцо (силиконовое)

**Описание:**

уплотнительное кольцо диаметром 80 мм и шириной 6 мм с внутренними кромками для уплотнения соединений раздельного дымохода.

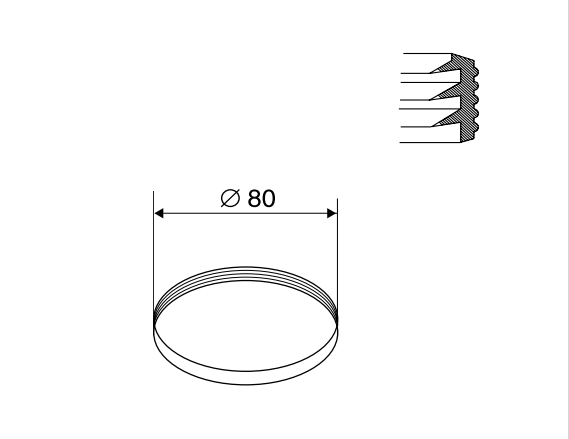


### ZK2

0020049381

Защита от ветра

**Состав комплекта**

1 × корзина Ø 80 мм
1 × саморезы

**Потеря давления**

0.5 Em

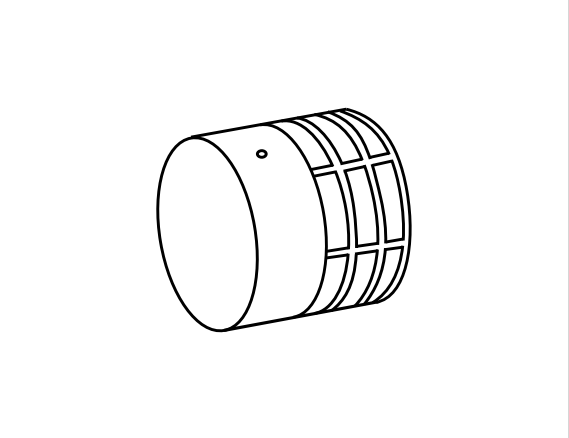

### U2

7756

Хомут

**Состав комплекта**

1 × проходной изолятор (25° – 45°)

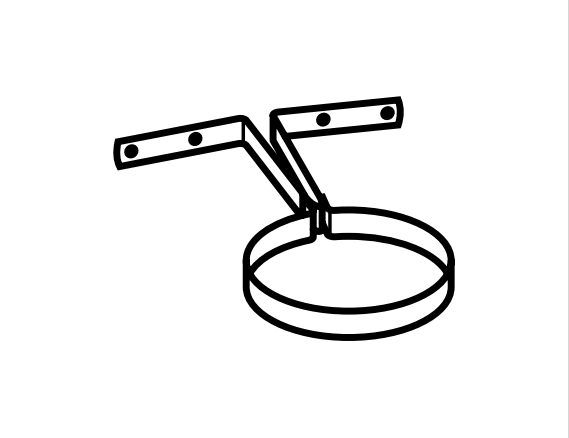



**Примечание:** 1Em (Эквивалентный метр) = 1 метр прямого участка или одному 90° колену.

компания MKD - Строй

КомпАния «MKD-Строй» www.MKD-stroy.ru
Тел.: +7 (499) 390-43-78 e-mail: info@mkd-stroy.ru

*Цены сформированы на январь 2013 г. Уточняйте цены у Вашего менеджера.*

protherm
Всегда на Вашей стороне

# ЭЛЕМЕНТЫ КОАКСИАЛЬНЫХ ДЫМОХОДОВ

## 80 ММ

Газ Аксессуары

### PS4

7754

Проходной изолятор для наклонной крыши 25°- 45°

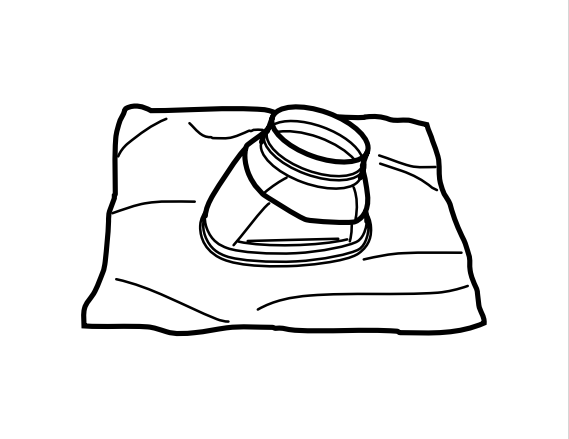

### Состав комплекта

1 × проходной изолятор (25° – 45°)

---

### R2D

0020055535

Адаптер

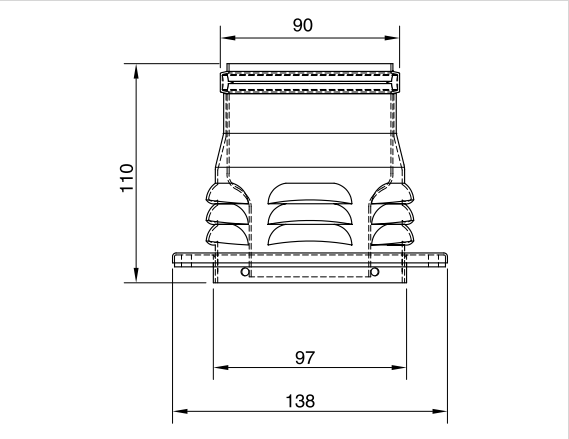


### Состав комплекта

1 × адаптер
1 x уплотнение под фланец
1 x уплотнительное кольцо Ø 80 мм
1 x уплотнительное кольцо Ø 60x1 мм

### 4 × саморезыПотеря давления

0.2 Em

### Описание:

адаптор используется для забора воздуха из помещения

---

**Примечание:** 1Em (Эквивалентный метр) = 1 метр прямого участка или одному 90° колену.



компания MKD - Строй
КомпАния «MKD-Строй»
www.MKD-stroy.ru
**Тел.:** +7 (499) 390-43-78
e-mail: info@mkd-stroy.ru
*Цены сформированы на январь 2013 г. Уточняйте цены у Вашего менеджера.*

# ПРИМЕРЫ ВОЗМОЖНОГО ПОДКЛЮЧЕНИЯ

## 80 ММ

Газ Аксессуары

### Забор воздуха и отвод продуктов сгорания на разные фасады

Закажите основной комплект «S2» и необходимое количество удлинительных труб «T2». В комплект входит разделительный элемент, втулки, манжеты, колена, труба для отвода продуктов сгорания длиной 1 метр для вывода на фасад и розетка для закрытия проходного отверстия в стене.

Рисунок выполнен схематически, в действительности забор воздуха и отвод дымовых газов не должны находиться на противоположных стенах фасада.

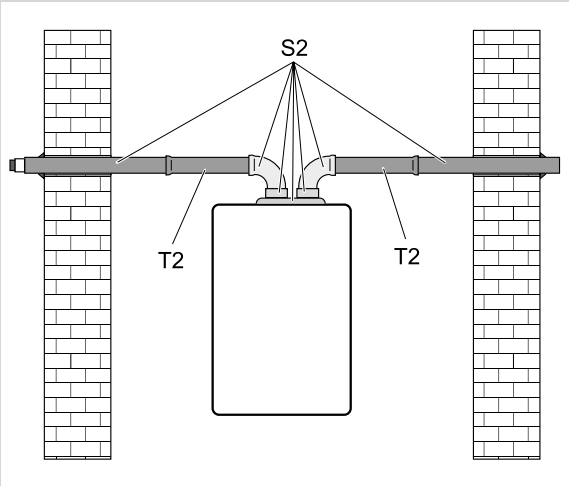


### Забор воздуха и отвод продуктов сгорания на один фасад

Закажите основной комплект «S2» и необходимое количество удлинительных труб «T2». В комплект входит разделительный элемент, втулки, манжеты, колена, труба для отвода продуктов сгорания длиной 1 метр для вывода на фасад и розетка для закрытия проходного отверстия в стене.

**Примечание:**
На трубе «T2*» наглядно показано, как можно использовать обрезки трубы (т.е. трубы без горловины), соединить их с другими деталями с помощью хомута с манжетой «M2»

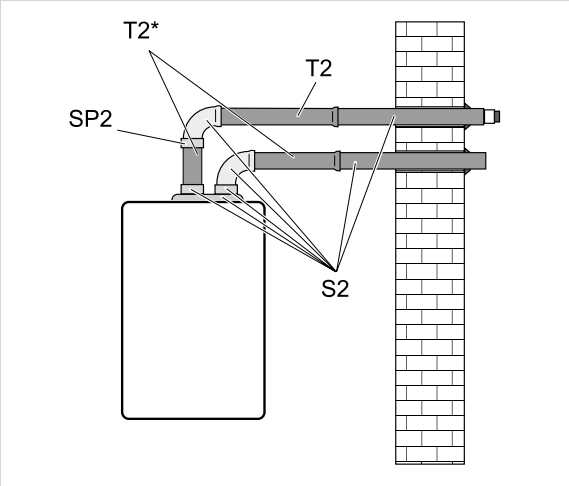


### Забор воздуха и отвод продуктов сгорания непосредственно на фасад

А) Закажите разделительный элемент «R1», необходимое количество удлинительных труб «T2», со стороны подвода воздуха колено 90° «K2», концевую трубу корзинкой «T4» и декоративный элемент «SR2», со стороны отвода продуктов сгорания комплект дымовых труб «S4» и проходной изолятор для крыши «PS3» («PR3» или «PS4») в зависимости от типа крыши. В случае если вертикальная трасса отвода продуктов сгорания длиннее 2 метров, необходимо в трассу включить деталь для отвода конденсата «Z2». Затем через сифон выведите конденсат в канализацию.

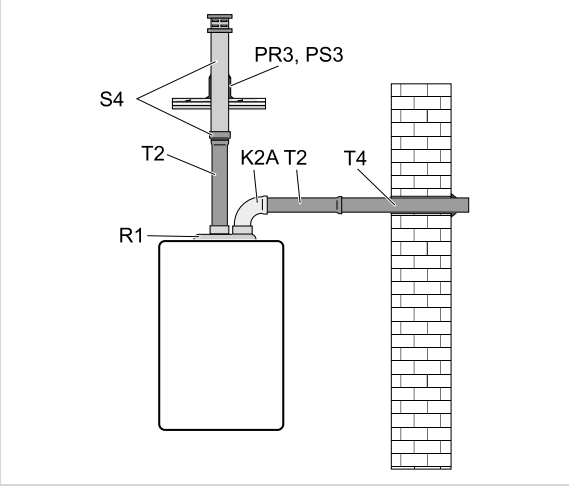


 - необходимо укоротить - необходимо укоротить

компания MKD - Строй
КомпАния «MKD-Строй»
Тел.: +7 (499) 390-43-78
www.MKD-stroy.ru
e-mail: info@mkd-stroy.ru
Цены сформированы на январь 2013 г. Уточняйте цены у Вашего менеджера.

protherm
Всегда на Вашей стороне

# ПРИМЕРЫ ВОЗМОЖНОГО ПОДКЛЮЧЕНИЯ

## 80 ММ

Газ Аксессуары

### Забор воздуха и отвод продуктов сгорания непосредственно на фасад

В) Закажите разделительный элемент «R1», необходимое количество удлинительных труб «T2», со стороны забора воздуха колено 90° «K2», концевую трубу с корзинкой «T4» и 2 декоративных элемента «SR2», со стороны отвода продуктов сгорания установите на конец трубы «T2» над крышей козырёк «SM2». В этом случае фирма «Protherm» проходной изолятор не поставляет. В случае если вертикальная трасса отвода продуктов сгорания длиннее 2 метров, необходимо в трассу включить деталь для отвода конденсата «Z2». Затем через сифон выведите онденсат в канализацию.

**Примечание:**
Из этих примеров видно, что вертикальное окончание на крыше можно выполнить двумя способами, либо с помощью комплекта дымовых труб «S4», либо с помощью трубы «T2», на конец которой устанавливается козырёк «SM2». В следующих примерах всегда изображается только вариант с комплектом дымовых труб «S4».

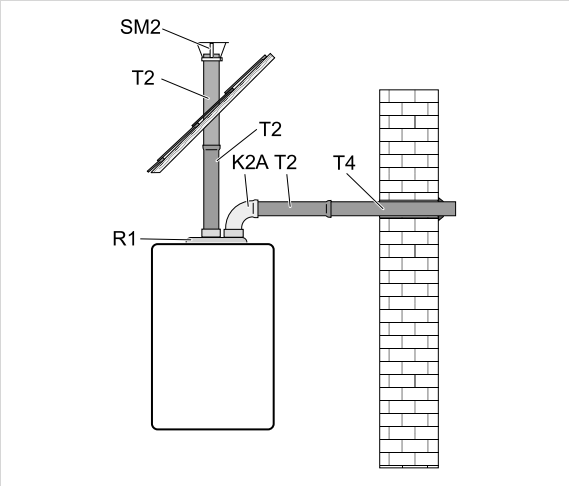


### Забор воздуха с фасада и отвод продуктов сгорания с отклонением под углом 45° на крышу

Закажите разделительный элемент «R1», необходимое количество удлинительных труб «T2», со стороны забора воздуха колено 90° «K2», концевую трубу с корзинкой «T4» и 2 декоративных элемента «SR2», со стороны отвода продуктов сгорания установите деталь для отвода конденсата «Z2», 2 колена 45° «K12», комплект дымовых труб «S4» и проходной изолятор для крыши «PS3» («PR3» или «PS4») в зависимости от типа крыши. Комплект дымовых труб «S4» можно заменить трубой «T2», на конец которой устанавливается козырёк «SM2». В этом случае фирма «Protherm» проходной изолятор для крыши не поставляет.

Конденсат через сифон выведите в канализацию.

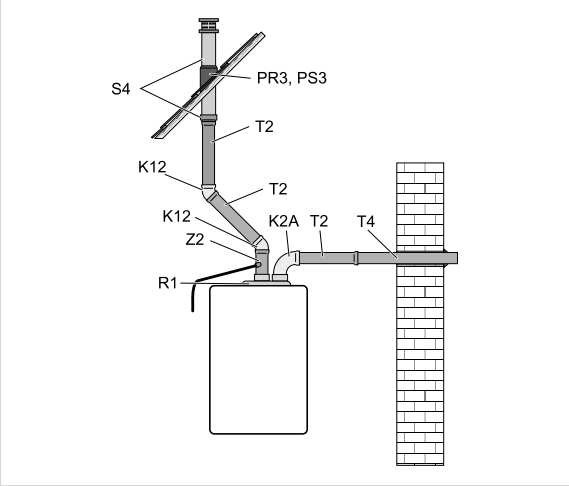


### Забор воздуха с фасада с отклонением под углом 45° и отвод продуктов сгорания с отклонением под углом 90° на крышу

Закажите разделительный элемент «R1», необходимое количество удлинительных труб «T2», со стороны впуска колено 90° «K2», концевую трубу с корзинкой «T4» и 2 декоративных элемента «SR2», со стороны отвода продуктов сгорания установите деталь для отвода конденсата «Z2», 2 колена 45° «K21», комплект дымовых труб «S4» и проходной изолятор для крыши «PS3» («PR3» или «PS4») в зависимости от типа крыши. Комплект дымовых труб «S4» можно заменить трубой «T2», на конец которой устанавливается козырёк «SM2». В этом случае фирма «Protherm» проходной изолятор для крыши не поставляет.

Конденсат через сифон выведите в канализацию.

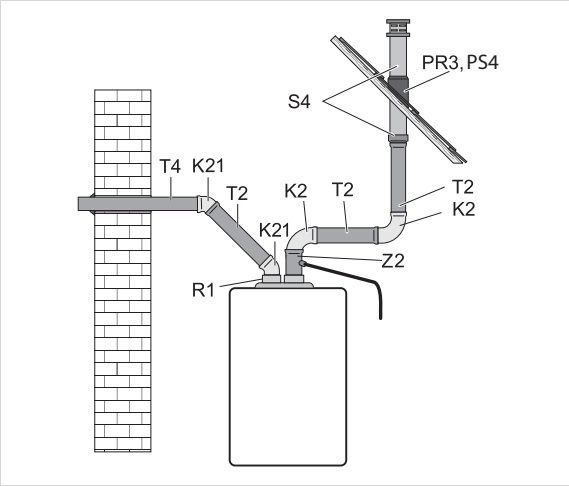


- необходимо укоротить - необходимо укоротить



компания MKD - Строй
КомпАния «MKD-Строй» www.MKD-stroy.ru
Тел.: +7 (499) 390-43-78 e-mail: info@mkd-stroy.ru
Цены сформированы на январь 2013 г. Уточняйте цены у Вашего менеджера.

protherm
Всегда на Вашей стороне

# ТЕХНИЧЕСКИЕ ХАРАКТЕРИСТИКИ

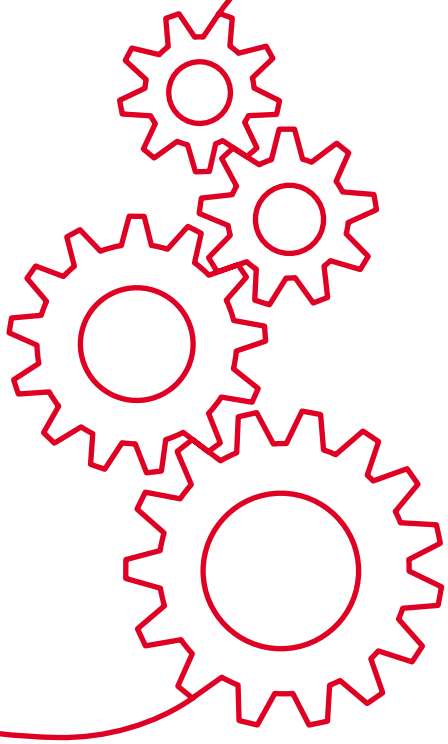

компания MKD - Строй
КомпАния «MKD-Строй»
**Тел.:** +7 (499) 390-43-78
www.MKD-stroy.ru
e-mail: info@mkd-stroy.ru

*Цены сформированы на январь 2013 г. Уточняйте цены у Вашего менеджера.*

protherm

Всегда на Вашей стороне

| | | | ГЕПАРД | | | |
|---|---|---|---|---|---|---|
| | | | 11 MOV | 11 MTV | 23 MOV | 23 MTV |
| Артикул | | | 0010011782 | 0010011783 | 0010011784 | 0010011785 |
| Стоимость* | | рубли | 34 316 | 36 547 | 34 316 | 36 547 |
| Тип котла | Газовый | | • | • | • | • |
| | Электрический | | - | - | - | - |
| | Одноконтурный | | - | - | - | - |
| | Двухконтурный | | • | • | • | • |
| Режимы работы | Отопление | | • | • | • | • |
| | Горячее водоснабжение | | • | • | • | • |
| **Отопительный контур** | | | | | | |
| Камера сгорания | Открытая | | • | - | • | - |
| | Закрытая | | - | • | - | • |
| Полезная мощность | Минимальная | кВт | 9,0 | 8,5 | 9,0 | 8,5 |
| | Максимальная | кВт | 11,0 | 11,0 | 23,3 | 23,3 |
| Потребляемая мощность в режиме отопления | Минимальная | кВт | 10,4 | 10,7 | 10,4 | 10,7 |
| | Максимальная | кВт | 12,9 | 12,8 | 25,8 | 25,0 |
| КПД | | % | 90,3 | 93,2 | 90,3 | 93,2 |
| Рабочее давление отопительного контура | Минимальное | Атм | 0,5 | 0,5 | 0,5 | 0,5 |
| | Максимальное | Атм | 3,0 | 3,0 | 3,0 | 3,0 |
| Объем расширительного бака | | л | 5,0 | 5,0 | 5,0 | 5,0 |
| **Контур ГВС** | | | | | | |
| Встроенный накопительный бойлер | | л | - | - | - | - |
| Объем расширительного бака системы ГВС | | л | - | - | - | - |
| Тип теплообменника ГВС | Пластинчатый | | • | • | • | • |
| | Битермический | | - | - | - | - |
| Потребляемая мощность в режиме ГВС | Минимальная | кВт | 10,4 | 8,5 | 9,0 | 8,5 |
| | Максимальная | кВт | 23,3 | 23,3 | 23,0 | 23,0 |
| Диапазон результативной температуры контура ГВС | | °C | 38-60 | 38-60 | 38-60 | 38-60 |
| Производительность горячей воды | Минимальная | л/мин | 1,5 | 1,5 | 1,5 | 1,5 |
| | Δt = 30°C | л/мин | 11,0 | 11,0 | 11,0 | 11,0 |
| Рабочее давление в контуре ГВС | Минимальное | Атм | 1,0 | 1,0 | 1,0 | 1,0 |
| | Максимальное | Атм | 10,0 | 10,0 | 10,0 | 10,0 |
| **Контур подачи газа** | | | | | | |
| Номинальное давление газа | Природный газ (E) | мм.в.ст | 130-200 | 130-200 | 130-200 | 130-200 |
| | Сжиженный газ (G30) | мм.в.ст | 300 | 300 | 300 | 300 |
| Максимальное потребление газа | Природный газ (E) | кг/час | 2,73 | 2,73 | 2,73 | 2,73 |
| | Сжиженный газ (G30) | кг/час | 1,90 | 1,90 | 1,90 | 1,90 |
| **Управление** | | | | | | |
| Терморегуляторы | Thermolink B (eBUS) | | • | • | • | • |
| | Thermolink P (eBUS) | | • | • | • | • |
| | Thermolink S | | • | • | • | • |
| | INSTAT 2 | | - | - | - | - |
| | INSTAT Plus | | - | - | - | - |
| | SD 2000 | | - | - | - | - |
| Панель управления | Светодиодная индикация | | - | - | - | - |
| | Жидкокристаллический дисплей | | • | • | • | • |
| | Индикация температуры | | • | • | • | • |
| | Индикация неисправностей | | • | • | • | • |
| **Безопасность** | | | | | | |
| Системы безопасности | Датчик тяги | | • | - | • | - |
| | Дифференциал давления дымохода | | - | • | - | • |
| | Контроль пламени | | • | • | • | • |
| | Датчик низкого давления | | • | • | • | • |
| | Предохранительный клапан | | • | • | • | • |
| | Датчик расхода воды | | • | • | • | • |
| | Тепловой предохранитель | | • | • | • | • |
| | Защита от замерзания | | • | • | • | • |
| | Защита насоса от заклинивания | | • | • | • | • |
| **Размеры и подключение** | | | | | | |
| Электрическое подключение | Напряжение/Частота | В/Гц | 230/50 | 230/50 | 230/50 | 230/50 |
| | Потребление | Вт | 92 | 147 | 92 | 147 |
| | Класс электрической защиты | | IPX4D | IPX4D | IPX4D | IPX4D |
| Класс NOx | | | 3 | 3 | 3 | 3 |
| Присоединительные диаметры | Дымоход | мм | 125 | 60/100* | 125 | 60/100* |
| | Газопровод | дюйм | 1/2" | 1/2" | 1/2" | 1/2" |
| | Контур отопления | дюйм | 3/4" | 3/4" | 3/4" | 3/4" |
| | Контур ГВС | дюйм | 3/4" | 3/4" | 3/4" | 3/4" |
| Габариты | Высота | мм | 742 | 742 | 742 | 742 |
| | Глубина | мм | 311 | 311 | 311 | 311 |
| | Ширина | мм | 410 | 410 | 410 | 410 |
| Вес | | кг | 31,0 | 34,0 | 31,0 | 34,0 |

* Стоимость продукции указана в рублях, действительна с 1 марта 2013 года и носит исключительно информационный характер и ни при каких условиях не является публичной офертой, определенной положениями Статьи 437 гражданского кодекса Российской Федерации.

** Возможность приготовления горячей воды в дополнительном накопительном бойлере (бойлер приобретается отдельно)

**Внимание!**

Газовые котлы PROTHERM поставляются предворительно настроенными на природный газ (E). Для работы на сжиженном газе (G30) необходим комплект перенастройки (поставляется отдельно). Перенастройка должна осуществляться только авторизированной организацией.

Технические характеристики оборудования могут быть изменены без предварительного уведомления или каких-либо обязательств со стороны производителя

Для обеспечения правильной эксплуатации изделия необходимо внимательно ознакомится с инструкцией

Котлы прошли испытания и сертифицированы в соответствии с законодательством Российской Федерации



компания MKD - Строй

КомпАния «MKD-Строй»

**Тел.:** +7 (499) 390-43-78

www.MKD-stroy.ru

e-mail: info@mkd-stroy.ru

РЕГИСТР ИСО 9000

*Цены сформированы на январь 2013 г. Уточняйте цены у Вашего менеджера.*

| | | | ПАНТЕРА | | | | |
|---|---|---|---|---|---|---|---|
| | | | 25 KOO | 25 KTO | 25 KOV | 25 KTV | 30 KTV |
| Артикул | | | 0010008029 | 0010008030 | 0010008031 | 0010008032 | 0010008033 |
| Стоимость* | | рубли | 37 886 | 41 010 | 42 349 | 44 580 | 49 042 |
| Тип котла | Газовый | | • | • | • | • | • |
| | Электрический | | - | - | - | - | - |
| | Одноконтурный | | • | • | - | - | - |
| | Двухконтурный | | - | - | • | • | • |
| Режимы работы | Отопление | | • | • | • | • | • |
| | Горячее водоснабжение | | - ** | - ** | • | • | • |
| **Отопительный контур** | | | | | | | |
| Камера сгорания | Открытая | | • | - | • | - | - |
| | Закрытая | | - | • | - | • | • |
| Полезная мощность | Минимальная | кВт | 8,4 | 10,6 | 8,9 | 8,9 | 10,4 |
| | Максимальная | кВт | 24,6 | 24,6 | 24,6 | 24,6 | 29,6 |
| Потребляемая мощность в режиме отопления | Минимальная | кВт | 9,9 | 10,6 | 9,9 | 10,6 | 12,2 |
| | Максимальная | кВт | 26,8 | 26,5 | 26,8 | 24,5 | 32,5 |
| КПД | | % | 91,8 | 92,8 | 92,8 | 92,8 | 92,8 |
| Рабочее давление отопительного контура | Минимальное | Атм | 0,5 | 0,5 | 0,5 | 0,5 | 0,5 |
| | Максимальное | Атм | 3,0 | 3,0 | 3,0 | 3,0 | 3,0 |
| Объем расширительного бака системы отопления | | л | 7,0 | 7,0 | 7,0 | 7,0 | 8,0 |
| **Контур ГВС** | | | | | | | |
| Встроенный накопительный бойлер | | л | - | - | - | - | - |
| Объем расширительного бака системы ГВС | | л | - | - | - | - | - |
| Тип теплообменника ГВС | Пластинчатый | | - | - | • | • | • |
| | Битермический | | - | - | - | - | - |
| Потребляемая мощность в режиме ГВС | Минимальная | кВт | - | - | 8,4 | 9,1 | 11,0 |
| | Максимальная | кВт | - | - | 24,0 | 24,8 | 27,5 |
| Диапазон результативной температуры контура ГВС | | °C | - | - | 38-60 | 38-60 | 38-60 |
| Производительность горячей воды | Минимальная | л/мин | - | - | 1,5 | 1,5 | 1,5 |
| | Δt = 30°C | л/мин | - | - | 12,0 | 12,0 | 14,0 |
| Рабочее давление в контуре ГВС | Минимальное | Атм | - | - | 0,5 | 0,5 | 0,5 |
| | Максимальное | Атм | - | - | 10,0 | 10,0 | 10,0 |
| **Контур подачи газа** | | | | | | | |
| Номинальное давление газа | Природный газ (E) | мм.в.ст | 130-200 | 130-200 | 130-200 | 130-200 | 130-200 |
| | Сжиженный газ (G30) | мм.в.ст | 300 | 300 | 300 | 300 | 300 |
| Максимальное потребление газа | Природный газ (E) | м3/час | 2,84 | 2,84 | 2,84 | 2,84 | 3,44 |
| | Сжиженный газ (G30) | кг/час | 2,08 | 2,08 | 2,08 | 2,08 | 3,21 |
| **Управление** | | | | | | | |
| Терморегуляторы | Thermolink B (eBUS) | | • | • | • | • | • |
| | Thermolink P (eBUS) | | • | • | • | • | • |
| | Thermolink S | | • | • | • | • | • |
| | INSTAT 2 | | - | - | - | - | - |
| | INSTAT Plus | | - | - | - | - | - |
| | SD 2000 | | - | - | - | - | - |
| Панель управления | Светодиодная индикация | | - | - | - | - | - |
| | Жидкокристаллический дисплей | | • | • | • | • | • |
| | Индикация температуры | | • | • | • | • | • |
| | Индикация неисправностей | | • | • | • | • | • |
| **Безопасность** | | | | | | | |
| Системы безопасности | Датчик тяги | | • | - | • | - | - |
| | Дифференциал давления дымохода | | - | • | - | • | • |
| | Контроль пламени | | • | • | • | • | • |
| | Датчик низкого давления | | • | • | • | • | • |
| | Предохранительный клапан | | • | • | • | • | • |
| | Датчик расхода воды | | - | - | • | • | • |
| | Тепловой предохранитель | | • | • | • | • | • |
| | Защита от замерзания | | • | • | • | • | • |
| | Защита насоса от заклинивания | | • | • | • | • | • |
| **Размеры и подключение** | | | | | | | |
| Электрическое подключение | Напряжение/Частота | В/Гц | 230/50 | 230/50 | 230/50 | 230/50 | 230/50 |
| | Потребление | Вт | 92 | 140 | 92 | 147 | 152 |
| | Класс электрической защиты | | IPX4D | IPX4D | IPX4D | IPX4D | IPX4D |
| Класс NOx | | | 3 | 3 | 3 | 3 | 3 |
| Присоединительные диаметры | Дымоход | мм | 125 | 60/100* | 125 | 60/100* | 60/100* |
| | Газопровод | дюйм | 1/2" | 1/2" | 1/2" | 1/2" | 1/2" |
| | Контур отопления | дюйм | 3/4" | 3/4" | 3/4" | 3/4" | 3/4" |
| | Контур ГВС | дюйм | - | - | 3/4" | 3/4" | 3/4" |
| Габариты | Высота | мм | 742 | 742 | 742 | 742 | 807 |
| | Глубина | мм | 311 | 311 | 311 | 311 | 360 |
| | Ширина | мм | 410 | 410 | 410 | 410 | 450 |
| Вес | | кг | 35,0 | 36,0 | 35,0 | 37,0 | 39,0 |

* Стоимость продукции указана в рублях, действительна с 1 марта 2013 года и носит исключительно информационный характер и ни при каких условиях не является публичной офертой, определенной положениями Статьи 437 гражданского кодекса Российской Федерации.

** Возможность приготовления горячей воды в дополнительном накопительном бойлере (бойлер приобретается отдельно)

**Внимание!**

Газовые котлы PROTHERM поставляются предворительно настроенными на природный газ (E). Для работы на сжиженном газе (G30) необходим комплект перенастройки (поставляется отдельно). Перенастройка должна осуществляться только авторизированной организацией.

Технические характеристики оборудования могут быть изменены без предварительного уведомления или каких-либо обязательств со стороны производителя

Для обеспечения правильной эксплуатации изделия необходимо внимательно ознакомится с инструкцией

Котлы прошли испытания и сертифицированы в соответствии с законодательством Российской Федерации



компания MKD - Строй
КомпАния «MKD-Строй»
Тел.: +7 (499) 390-43-78
www.MKD-stroy.ru
e-mail: info@mkd-stroy.ru
РЕГИСТР ИСО 9000
*Цены сформированы на январь 2013 г. Уточняйте цены у Вашего менеджера.*

protherm

Всегда на Вашей стороне

| | | | ТИГР | | | |
|---|---|---|---|---|---|---|
| | | | 12 KOZ | 12 KTZ | 24 KOZ | 24 KTZ |
| Артикул | | | 0010003793 | 0010003792 | 0010003795 | 0010003794 |
| Стоимость* | | рубли | 71 355 | 75 817 | 75 817 | 80 280 |
| Тип котла | Газовый | | • | • | • | - |
| | Электрический | | - | - | - | |
| | Одноконтурный | | - | - | - | - |
| | Двухконтурный | | • | • | • | • |
| Режимы работы | Отопление | | • | • | • | • |
| | Горячее водоснабжение | | • | • | • | • |
| **Отопительный контур** | | | | | | |
| Камера сгорания | Открытая | | • | - | • | - |
| | Закрытая | | - | • | - | • |
| Полезная мощность | Минимальная | кВт | 3,5 | 3,5 | 9,5 | 9,5 |
| | Максимальная | кВт | 11,3 | 11,2 | 23,5 | 24,0 |
| Потребляемая мощность в режиме отопления | Минимальная | кВт | 4,3 | 4,2 | 11,0 | 11,0 |
| | Максимальная | кВт | 12,5 | 12,3 | 25,5 | 26,0 |
| КПД | | % | 90 | 91 | 90,7 | 91,7 |
| Рабочее давление отопительного контура | Минимальное | Атм | 0,8 | 0,8 | 0,8 | 0,8 |
| | Максимальное | Атм | 3,0 | 3,0 | 3,0 | 3,0 |
| Объем расширительного бака | | л | 8,0 | 8,0 | 8,0 | 8,0 |
| **Контур ГВС** | | | | | | |
| Встроенный накопительный бойлер | | л | 45,0 | 45,0 | 45,0 | 45,0 |
| Объем расширительного бака системы ГВС | | л | 2,0 | 2,0 | 2,0 | 2,0 |
| Тип теплообменника ГВС | Пластинчатый | | - | - | - | - |
| | Битермический | | - | - | - | - |
| Потребляемая мощность в режиме ГВС | Минимальная | кВт | 11,0 | 11,0 | 11,0 | 11,0 |
| | Максимальная | кВт | 25,5 | 26,0 | 25,5 | 26,0 |
| Диапазон результативной температуры контура ГВС | | °C | 38-70 | 38-70 | 38-70 | 38-70 |
| Производительность горячей воды | Минимальная | л/мин | 2,7 | 2,7 | 2,7 | 2,7 |
| | Δt = 30°C | л/мин | 12,6 | 12,6 | 12,6 | 12,6 |
| Рабочее давление в контуре ГВС | Минимальное | Атм | 1,0 | 1,0 | 1,0 | 1,0 |
| | Максимальное | Атм | 6,0 | 6,0 | 6,0 | 6,0 |
| **Управление** | | | | | | |
| Номинальное давление газа | Природный газ (E) | мм.в.ст | 130-200 | 130-200 | 130-200 | 130-200 |
| | Сжиженный газ (G30) | мм.в.ст | 300 | 300 | 300 | 300 |
| Максимальное потребление газа | Природный газ (E) | кг/час | 2,70 | 2,70 | 2,70 | 2,70 |
| | Сжиженный газ (G30) | кг/час | - | - | - | - |
| **Управление** | | | | | | |
| Терморегуляторы | Thermolink B (eBUS) | | - | - | - | - |
| | Thermolink P (eBUS) | | - | - | - | - |
| | Thermolink S | | • | • | • | • |
| | INSTAT 2 | | • | • | • | • |
| | INSTAT Plus | | • | • | • | • |
| | SD 2000 | | • | • | • | • |
| Панель управления | Светодиодная индикация | | • | • | • | • |
| | Жидкокристаллический дисплей | | • | • | • | • |
| | Индикация температуры | | • | • | • | • |
| | Индикация неисправностей | | • | • | • | • |
| **Безопасность** | | | | | | |
| Безопасность | Датчик тяги | | • | - | • | - |
| | Дифференциал давления дымохода | | - | • | - | • |
| | Контроль пламени | | • | • | • | • |
| | Датчик низкого давления | | • | • | • | • |
| | Предохранительный клапан | | • | • | • | • |
| | Датчик расхода воды | | • | • | • | • |
| | Датчик перегрева | | • | • | • | • |
| | Защита от замерзания | | • | • | • | • |
| | Антиблокировка насоса | | • | • | • | • |
| **Размеры и подключение** | | | | | | |
| Электрическое подключение | Напряжение/Частота | В/Гц | 230/50 | 230/50 | 230/50 | 230/50 |
| | Потребление | Вт | 95 | 120 | 95 | 120 |
| | Класс электрической защиты | | IPX4D | IPX4D | IPX4D | IPX4D |
| Класс NOx | | | 3 | 3 | 3 | 3 |
| Присоединительные диаметры | Дымоход | мм | 110 | 100/60* | 130 | 100/60* |
| | Газопровод | дюйм | 1/2" | 1/2" | 1/2" | 1/2" |
| | Контур отопления | дюйм | 3/4" | 3/4" | 3/4" | 3/4" |
| | Контур ГВС | дюйм | 1/2" | 1/2" | 1/2" | 1/2" |
| Габариты | Высота | мм | 900 | 900 | 900 | 900 |
| | Глубина | мм | 570 | 570 | 570 | 570 |
| | Ширина | мм | 410 | 410 | 410 | 410 |
| Вес | | кг | 70,0 | 71,0 | 70,0 | 71,0 |

* Стоимость продукции указана в рублях, действительна с 1 марта 2013 года и носит исключительно информационный характер и ни при каких условиях не является публичной офертой, определенной положениями Статьи 437 гражданского кодекса Российской Федерации.

** Возможность приготовления горячей воды в дополнительном накопительном бойлере (бойлер приобретается отдельно)

Внимание!

Газовые котлы PROTHERM поставляются предворительно настроенными на природный газ (E). Для работы на сжиженном газе (G30) необходим комплект перенастройки (поставляется отдельно). Перенастройка должна осуществляться только авторизированной организацией.

Технические характеристики оборудования могут быть изменены без предварительного уведомления или каких-либо обязательств со стороны производителя

Для обеспечения правильной эксплуатации изделия необходимо внимательно ознакомится с инструкцией

Котлы прошли испытания и сертифицированы в соответствии с законодательством Российской Федерации



компания MKD - Строй

КомпАния «MKD-Строй»

www.MKD-stroy.ru

Тел.: +7 (499) 390-43-78

e-mail: info@mkd-stroy.ru

РЕГИСТР ИСО 9000

*Цены сформированы на январь 2013 г. Уточняйте цены у Вашего менеджера.*

| | | | СКАТ | | | |
|---|---|---|---|---|---|---|
| | | | 6 KR 13 | 9 KR 13 | 12 KR 13 | 14 KR 13 |
| Артикул | | | 0010008951 | 0010008952 | 0010008953 | 0010008954 |
| Стоимость* | | рубли | 31 688 | 32 555 | 33 032 | 34 376 |
| Тип котла | Газовый | | - | - | - | - |
| | Электрический | | • | • | • | • |
| | Одноконтурный | | • | • | • | • |
| | Двухконтурный | | - | - | - | - |
| Режимы работы | Отопление | | • | • | • | • |
| | Горячее водоснабжение | | - ** | - ** | - ** | - ** |
| **Отопительный контур** | | | | | | |
| Количество нагревательных тенов | | | 2 | 2 | 2 | 2 |
| Номинальная мощность | Минимальная | кВт | 6,0 | 9,0 | 12,0 | 14,0 |
| Номинальный ток | ~220В | А | 32 | 50 | - | - |
| | ~360В | А | 10 | 16 | 20 | 25 |
| Максимальная сила тока | ~220В | А | 28 | 39 | - | - |
| | ~360В | А | 10 | 14 | 19 | 23 |
| КПД | | % | 99,5 | 99,5 | 99,5 | 99,5 |
| Максимальная рабочая температура | | °С | 85,0 | 85,0 | 85,0 | 85,0 |
| Рабочее давление отопительного контура | Минимальное | Атм | 0,8 | 0,8 | 0,8 | 0,8 |
| | Максимальное | Атм | 3,0 | 3,0 | 3,0 | 3,0 |
| Объем расширительного бака | | л | 7,0 | 7,0 | 7,0 | 7,0 |
| Давление в расширительном баке | | Атм | 1,0 | 1,0 | 1,0 | 1,0 |
| Циркуляционный насос | | | • | • | • | • |
| **Контур ГВС** | | | | | | |
| Встроенный накопительный бойлер | | л | - | - | - | - |
| Объем расширительного бака системы ГВС | | л | - | - | - | - |
| Тип теплообменника ГВС | Пластинчатый | | - | - | - | - |
| | Битермический | | - | - | - | - |
| Потребляемая мощность в режиме ГВС | Минимальная | кВт | - | - | - | - |
| | Максимальная | кВт | - | - | - | - |
| Диапазон результативной температуры контура ГВС | | °С | - | - | - | - |
| Производительность горячей воды | Минимальная | л/мин | - | - | - | - |
| | Δt = 30°С | л/мин | - | - | - | - |
| Рабочее давление в контуре ГВС | Минимальное | Атм | - | - | - | - |
| | Максимальное | Атм | - | - | - | - |
| **Управление** | | | | | | |
| Терморегуляторы | Thermolink B (eBUS) | | - | - | - | - |
| | Thermolink P (eBUS) | | - | - | - | - |
| | Thermolink S | | • | • | • | • |
| | INSTAT 2 | | • | • | • | • |
| | INSTAT Plus | | • | • | • | • |
| | SD 2000 | | • | • | • | • |
| Возможность каскадного соединения котлов | | | • | • | • | • |
| Панель управления | Светодиодная индикация | | • | • | • | • |
| | Жидкокристаллический дисплей | | • | • | • | • |
| | Индикация температуры | | • | • | • | • |
| | Индикация неисправностей | | • | • | • | • |
| **Безопасность** | | | | | | |
| Безопасность | Датчик тяги | | - | - | - | - |
| | Дифференциал давления дымохода | | - | - | - | - |
| | Контроль пламени | | - | - | - | - |
| | Датчик низкого давления | | • | • | • | • |
| | Предохранительный клапан | | • | • | • | • |
| | Датчик расхода воды | | - | - | - | - |
| | Датчик перегрева | | • | • | • | • |
| | Защита от замерзания | | • | • | • | • |
| | Антиблокировка трехходового клапана | | - | - | - | - |
| | Антиблокировка насоса | | • | • | • | • |
| **Размеры и подключение** | | | | | | |
| Электрическое подключение | Напряжение | ~220В | • | • | - | - |
| | | ~360В | • | • | • | • |
| | Частота | Гц | 50 | 50 | 50 | 50 |
| | Потребление | кВт | 6,0 | 9,0 | 12,0 | 15,0 |
| | Класс электрической защиты | | IPX4D | IPX4D | IPX4D | IPX4D |
| Рекомендуемое сечение электрических проводов | ~220В | | 6 | 10 | - | - |
| | ~360В | | 1,5 | 1,5 | 2,5 | 2,5 |
| Присоединительные диаметры | Дымоход | мм | - | - | - | - |
| | Газопровод | дюйм | - | - | - | - |
| | Контур отопления | дюйм | 3/4" | 3/4" | 3/4" | 3/4" |
| | Контур ГВС | дюйм | - | - | - | - |
| Габариты | Высота | мм | 740 | 740 | 740 | 740 |
| | Глубина | мм | 310 | 310 | 310 | 310 |
| | Ширина | мм | 410 | 410 | 410 | 410 |
| Вес | | кг | 34,0 | 34,0 | 34,0 | 34,0 |

* Стоимость продукции указана в рублях, действительна с 1 марта 2013 года и носит исключительно информационный характер и ни при каких условиях не является публичной офертой, определенной положениями Статьи 437 гражданского кодекса Российской Федерации.

** Возможность приготовления горячей воды в дополнительном накопительном бойлере (бойлер приобретается отдельно)

**Внимание!**

Газовые котлы PROTHERM поставляются предворительно настроенными на природный газ (Е). Для работы на сжиженном газе (G30) необходим комплект перенастройки (поставляется отдельно). Перенастройка должна осуществляться только авторизированной организацией.

Технические характеристики оборудования могут быть изменены без предварительного уведомления или каких-либо обязательств со стороны производителя

Для обеспечения правильной эксплуатации изделия необходимо внимательно ознакомится с инструкцией

Котлы прошли испытания и сертифицированы в соответствии с законодательством Российской Федерации



компания MKD - Строй
КомпАния «MKD-Строй»
Тел.: +7 (499) 390-43-78
www.MKD-stroy.ru
e-mail: info@mkd-stroy.ru
РЕГИСТР ИСО 9000
*Цены сформированы на январь 2013 г. Уточняйте цены у Вашего менеджера.*

protherm

Всегда на Вашей стороне

| | | | СКАТ | | | |
|---|---|---|---|---|---|---|
| | | | 18 KR 13 | 21 KR 13 | 24 KR 13 | 28 KR 13 |
| Артикул | | | 0010008955 | 0010008956 | 0010008957 | 0010008958 |
| Стоимость* | | рубли | 36 587 | 37 497 | 38 364 | 39 275 |
| Тип котла | Газовый | | - | - | - | - |
| | Электрический | | • | • | • | • |
| | Одноконтурный | | • | • | • | • |
| | Двухконтурный | | - | - | - | - |
| Режимы работы | Отопление | | • | • | • | • |
| | Горячее водоснабжение | | - ** | - ** | - ** | - ** |
| **Отопительный контур** | | | | | | |
| Количество нагревательных тенов | | | 3 | 3 | 4 | 4 |
| Номинальная мощность | Минимальная | кВт | 18,0 | 21,0 | 24,0 | 28,0 |
| Номинальный ток | ~220В | А | - | - | - | - |
| | ~360В | А | 32 | 40 | 40 | 50 |
| Максимальная сила тока | ~220В | А | - | - | - | - |
| | ~360В | А | 28 | 32 | 37 | 43 |
| КПД | | % | 99,5 | 99,5 | 99,5 | 99,5 |
| Максимальная рабочая температура | | °С | 85,0 | 85,0 | 85,0 | 85,0 |
| Рабочее давление отопительного контура | Минимальное | Атм | 0,8 | 0,8 | 0,8 | 0,8 |
| | Максимальное | Атм | 3,0 | 3,0 | 3,0 | 3,0 |
| Объем расширительного бака | | л | 7,0 | 7,0 | 7,0 | 7,0 |
| Давление в расширительном баке | | Атм | 1,0 | 1,0 | 1,0 | 1,0 |
| Циркуляционный насос | | | • | • | • | • |
| **Контур ГВС** | | | | | | |
| Встроенный накопительный бойлер | | л | - | - | - | - |
| Объем расширительного бака системы ГВС | | л | - | - | - | - |
| Тип теплообменника ГВС | Пластинчатый | | - | - | - | - |
| | Битермический | | - | - | - | - |
| Потребляемая мощность в режиме ГВС | Минимальная | кВт | - | - | - | - |
| | Максимальная | кВт | - | - | - | - |
| Диапазон результативной температуры контура ГВС | | °С | - | - | - | - |
| Производительность горячей воды | Минимальная | л/мин | - | - | - | - |
| | Δt = 30°С | л/мин | - | - | - | - |
| Рабочее давление в контуре ГВС | Минимальное | Атм | - | - | - | - |
| | Максимальное | Атм | - | - | - | - |
| **Управление** | | | | | | |
| Терморегуляторы | Thermolink B (eBUS) | | - | - | - | - |
| | Thermolink P (eBUS) | | - | - | - | - |
| | Thermolink S | | • | • | • | • |
| | INSTAT 2 | | • | • | • | • |
| | INSTAT Plus | | • | • | • | • |
| | SD 2000 | | • | • | • | • |
| Возможность каскадного соединения котлов | | | • | • | • | • |
| Панель управления | Светодиодная индикация | | • | • | • | • |
| | Жидкокристаллический дисплей | | • | • | • | • |
| | Индикация температуры | | • | • | • | • |
| | Индикация неисправностей | | • | • | • | • |
| **Безопасность** | | | | | | |
| Безопасность | Датчик тяги | | - | - | - | - |
| | Дифференциал давления дымохода | | - | - | - | - |
| | Контроль пламени | | - | - | - | - |
| | Датчик низкого давления | | • | • | • | • |
| | Предохранительный клапан | | • | • | • | • |
| | Датчик расхода воды | | - | - | - | - |
| | Датчик перегрева | | • | • | • | • |
| | Защита от замерзания | | • | • | • | • |
| | Антиблокировка трехходового клапана | | - | - | - | - |
| | Антиблокировка насоса | | • | • | • | • |
| **Размеры и подключение** | | | | | | |
| Электрическое подключение | Напряжение | ~220В | - | - | - | - |
| | | ~360В | • | • | • | • |
| | Частота | Гц | 50 | 50 | 50 | 50 |
| | Потребление | кВт | 18,0 | 21,0 | 24,0 | 28,0 |
| | Класс электрической защиты | | IPX4D | IPX4D | IPX4D | IPX4D |
| Рекомендуемое сечение электрических проводов | ~220В | | - | - | - | - |
| | ~360В | | 4 | 4 | 6 | 10 |
| Присоединительные диаметры | Дымоход | мм | - | - | - | - |
| | Газопровод | дюйм | - | - | - | - |
| | Контур отопления | дюйм | 3/4" | 3/4" | 3/4" | 3/4" |
| | Контур ГВС | дюйм | - | - | - | - |
| Габариты | Высота | мм | 740 | 740 | 740 | 740 |
| | Глубина | мм | 310 | 310 | 310 | 310 |
| | Ширина | мм | 410 | 410 | 410 | 410 |
| Вес | | кг | 34,0 | 34,0 | 34,0 | 34,0 |

* Стоимость продукции указана в рублях, действительна с 1 марта 2013 года и носит исключительно информационный характер и ни при каких условиях не является публичной офертой, определенной положениями Статьи 437 гражданского кодекса Российской Федерации.

** Возможность приготовления горячей воды в дополнительном накопительном бойлере (бойлер приобретается отдельно)

**Внимание!**

Газовые котлы PROTHERM поставляются предворительно настроенными на природный газ (E). Для работы на сжиженном газе (G30) необходим комплект перенастройки (поставляется отдельно). Перенастройка должна осуществляться только авторизированной организацией.

Технические характеристики оборудования могут быть изменены без предварительного уведомления или каких-либо обязательств со стороны производителя

Для обеспечения правильной эксплуатации изделия необходимо внимательно ознакомится с инструкцией

Котлы прошли испытания и сертифицированы в соответствии с законодательством Российской Федерации



компания MKD - Строй

КомпАния «MKD-Строй»

Тел.: +7 (499) 390-43-78

www.MKD-stroy.ru

e-mail: info@mkd-stroy.ru

РЕГИСТР ИСО 9000

*Цены сформированы на январь 2013 г. Уточняйте цены у Вашего менеджера.*

| | | | БОБЕР | | | | |
|---|---|---|---|---|---|---|---|
| | | | 20 DLO | 30 DLO | 40 DLO | 50 DLO | 60 DLO |
| Артикул | | | 0020043033 | 0020043034 | 0020043035 | 0020043036 | 0020043037 |
| Стоимость* | | рубли | 57 432 | 66 625 | 73 498 | 87 287 | 96 480 |
| Тип котла | Напольный | | • | • | • | • | • |
| | Электронезависимый | | • | • | • | • | • |
| Применение | Открытые системы отопления | | - | - | - | - | - |
| | Закрытые системы отопления | | • | • | • | • | • |
| Тип топлива | Природный газ (E) | | - | - | - | - | - |
| | Сжиженный газ (G30) | | - | - | - | - | - |
| | Дизельное топливо | | - | - | - | - | - |
| | Твердое топливо | | • | • | • | • | • |
| Горелка | Инжекторная | | - | - | - | - | - |
| | Вентиляторная *** | | - | - | - | - | - |
| | Одноступенчатая | | - | - | - | - | - |
| | Двухступенчатая | | - | - | - | - | - |
| | Модулирующая | | - | - | - | - | - |
| Тип розжига | Пьезорозжиг | | - | - | - | - | - |
| | Электророзжиг | | - | - | - | - | - |
| Теплообменник | Тип | | 2-х ходовой | 2-х ходовой | 2-х ходовой | 2-х ходовой | 2-х ходовой |
| | Материал | | Чугун | Чугун | Чугун | Чугун | Чугун |
| | Количество секций | | 4 | 5 | 6 | 8 | 10 |
| Режимы работы | Отопление | | • | • | • | • | • |
| | Горячее водоснабжение | | - | - | - | - | - |
| **Отопительный контур** | | | | | | | |
| Камера сгорания | Открытая | | • | • | • | • | • |
| | Закрытая | | - | - | - | - | - |
| Полезная мощность (газ) | Газ | кВт | - | - | - | - | - |
| | Дизельное топливо | кВт | - | - | - | - | - |
| | Дрова | кВт | 18,0 | 23,0 | 29,0 | 35,0 | 45,0 |
| | Уголь | кВт | 19,0 | 24,0 | 32,0 | 39,0 | 48,0 |
| Время сгорания | Дрова | час | 2,0 | 2,0 | 2,0 | 2,0 | 2,0 |
| | Уголь | час | 4,0 | 4,0 | 4,0 | 4,0 | 4,0 |
| Максимальная длина полена | | см | 32 | 37 | 43 | 55 | 68 |
| КПД | | % | - | - | - | - | - |
| Диапазон результативной температуры | | °C | 30-85 | 30-85 | 30-85 | 30-85 | 30-85 |
| Рабочее давление отопительного контура | Минимальное | Атм | 0,8 | 0,8 | 0,8 | 0,8 | 0,8 |
| | Максимальное | Атм | 4,0 | 4,0 | 4,0 | 4,0 | 4,0 |
| Объем расширительного бака системы отопления | | л | - | - | - | - | - |
| **Контур подачи газа** | | | | | | | |
| Номинальное давление газа | Природный газ (E) | мм.в.ст | - | - | - | - | - |
| | Сжиженный газ (G30) | мм.в.ст | - | - | - | - | - |
| **Управление** | | | | | | | |
| Терморегуляторы | Thermolink B (eBUS) | | - | - | - | - | - |
| | Thermolink P (eBUS) | | - | - | - | - | - |
| | Thermolink S | | - | - | - | - | - |
| | INSTAT 2 | | - | - | - | - | - |
| | INSTAT Plus | | - | - | - | - | - |
| | SD 2000 | | - | - | - | - | - |
| | RVA 43.222 | | - | - | - | - | - |
| | RVA 63.242 | | - | - | - | - | - |
| | RVA 63.280 | | - | - | - | - | - |
| | E 8.4401 | | - | - | - | - | - |
| Панель управления | Светодиодная индикация | | - | - | - | - | - |
| | Жидкокристаллический дисплей | | - | - | - | - | - |
| | Индикация температуры | | • | • | • | • | • |
| | Индикация давления теплоносителя | | • | • | • | • | • |
| | Индикация неисправностей | | - | - | - | - | - |
| **Безопасность** | | | | | | | |
| Безопасность | Датчик тяги | | - | - | - | - | - |
| | Термостатический регулятор | | • | • | • | • | • |
| | Контроль пламени | | - | - | - | - | - |
| | Предохранительный клапан | | - | - | - | - | - |
| | Датчик перегрева | | - | - | - | - | - |
| | Защита от промерзания | | - | - | - | - | - |
| | Антиблокировка насоса | | - | - | - | - | - |
| **Размеры и подключение** | | | | | | | |
| Электрическое подключение | Напряжение/Частота | В/Гц | - | - | - | - | - |
| | Потребление | Вт | - | - | - | - | - |
| | Класс электрической защиты | | - | - | - | - | - |
| Присоединительные диаметры | Дымоход | мм | 150 | 150 | 150 | 180 | 180 |
| | Газопровод | дюйм | - | - | - | - | - |
| | Контур отопления | дюйм | 2" | 2" | 2" | 2" | 2" |
| | Контур ГВС | дюйм | - | - | - | - | - |
| Габариты | Высота | мм | 935 | 935 | 935 | 935 | 935 |
| | Глубина | мм | 640 | 740 | 840 | 1040 | 1240 |
| | Ширина | мм | 440 | 440 | 440 | 440 | 440 |
| Вес | | кг | 230,0 | 262,0 | 305,0 | 380,0 | 455,0 |

* Стоимость продукции указана в рублях, действительна с 1 марта 2013 года и носит исключительно информационный характер и ни при каких условиях не является публичной офертой, определенной положениями Статьи 437 гражданского кодекса Российской Федерации.

** Возможность приготовления горячей воды в дополнительном накопительном бойлере (бойлер приобретается отдельно)

*** Вентиляторная горелка приобретается отдельно

**Внимание!**

Газовые котлы PROTHERM поставляются предворительно настроенными на природный газ (E). Для работы на сжиженном газе (G30) необходим комплект перенастройки (поставляется отдельно). Перенастройка должна осуществляться только авторизированной организацией.

Технические характеристики оборудования могут быть изменены без предварительного уведомления или каких-либо обязательств со стороны производителя

Для обеспечения правильной эксплуатации изделия необходимо внимательно ознакомится с инструкцией

Котлы прошли испытания и сертифицированы в соответствии с законодательством Российской Федерации



компания MKD - Строй
КомпАния «MKD-Строй»
Тел.: +7 (499) 390-43-78
www.MKD-stroy.ru
e-mail: info@mkd-stroy.ru
Регистр ИСО 9000
*Цены сформированы на январь 2013 г. Уточняйте цены у Вашего менеджера.*

protherm
Всегда на Вашей стороне

| | | | ВОЛК | |
|---|---|---|---|---|
| | | | 12 KSO | 16 KSO |
| Артикул | | | K019910214 | K019910215 |
| Стоимость* | | рубли | 14 200 | 15 410 |
| Тип котла | Напольный | | • | • |
| | Электронезависимый | | • | • |
| Применение | Открытые системы отопления | | • | • |
| | Закрытые системы отопления | | - | - |
| Тип топлива | Природный газ (E) | | • | • |
| | Сжиженный газ (G30) | | - | - |
| | Дизельное топливо | | - | - |
| | Твердое топливо | | - | - |
| Горелка | Инжекторная | | • | • |
| | Вентиляторная *** | | - | - |
| | Одноступенчатая | | • | • |
| | Двухступенчатая | | - | - |
| | Модулирующая | | - | - |
| Тип розжига | Пьезорозжиг | | • | • |
| | Электророзжиг | | - | - |
| Теплообменник | Тип | | - | - |
| | Материал | | Сталь | Сталь |
| | Количество секций | | - | - |
| Режимы работы | Отопление | | • | • |
| | Горячее водоснабжение | | - | - |
| **Отопительный контур** | | | | |
| Камера сгорания | Открытая | | • | • |
| | Закрытая | | - | - |
| Полезная мощность (газ) | Газ | кВт | 12,5 | 16,0 |
| | Дизельное топливо | кВт | - | - |
| | Дрова | кВт | - | - |
| | Уголь | кВт | - | - |
| Время сгорания | Дрова | час | - | - |
| | Уголь | час | - | - |
| Максимальная длина полена | | см | - | - |
| КПД | | % | 92,5 | 92,5 |
| Диапазон результативной температуры | | °C | 30-80 | 30-80 |
| Рабочее давление отопительного контура | Минимальное | Атм | - | - |
| | Максимальное | Атм | 1,0 | 1,0 |
| Объем расширительного бака системы отопления | | л | - | - |
| **Контур подачи газа** | | | | |
| Номинальное давление газа | Природный газ (E) | мм.в.ст | 130 | 130 |
| | Сжиженный газ (G30) | мм.в.ст | - | - |
| **Управление** | | | | |
| Терморегуляторы | Thermolink B (eBUS) | | - | - |
| | Thermolink P (eBUS) | | - | - |
| | Thermolink S | | - | - |
| | INSTAT 2 | | - | - |
| | INSTAT Plus | | - | - |
| | SD 2000 | | - | - |
| | RVA 43.222 | | - | - |
| | RVA 63.242 | | - | - |
| | RVA 63.280 | | - | - |
| | E 8.4401 | | - | - |
| Панель управления | Светодиодная индикация | | - | - |
| | Жидкокристаллический дисплей | | - | - |
| | Индикация температуры | | • | • |
| | Индикация давления теплоносителя | | • | • |
| | Индикация неисправностей | | - | - |
| **Безопасность** | | | | |
| Безопасность | Датчик тяги | | • | • |
| | Термостатический регулятор | | - | - |
| | Контроль пламени | | • | • |
| | Предохранительный клапан | | - | - |
| | Датчик перегрева | | • | • |
| | Защита от промерзания | | - | - |
| | Антиблокировка насоса | | - | - |
| **Размеры и подключение** | | | | |
| Электрическое подключение | Напряжение/Частота | В/Гц | - | - |
| | Потребление | Вт | - | - |
| | Класс электрической защиты | | - | - |
| Присоединительные диаметры | Дымоход | мм | 130 | 130 |
| | Газопровод | дюйм | 1/2" | 1/2" |
| | Контур отопления | дюйм | 2" | 2" |
| | Контур ГВС | дюйм | - | - |
| Габариты | Высота | мм | 745 | 745 |
| | Глубина | мм | 460 | 460 |
| | Ширина | мм | 390 | 390 |
| Вес | | кг | 46,5 | 46,5 |

* Стоимость продукции указана в рублях, действительна с 1 марта 2013 года и носит исключительно информационный характер и ни при каких условиях не является публичной офертой, определенной положениями Статьи 437 гражданского кодекса Российской Федерации.
** Возможность приготовления горячей воды в дополнительном накопительном бойлере (бойлер приобретается отдельно)
*** Вентиляторная горелка приобретается отдельно

**Внимание!**
Газовые котлы PROTHERM поставляются предворительно настроенными на природный газ (E).
Технические характеристики оборудования могут быть изменены без предварительного уведомления или каких-либо обязательств со стороны производителя
Для обеспечения правильной эксплуатации изделия необходимо внимательно ознакомится с инструкцией
Котлы прошли испытания и сертифицированы в соответствии с законодательством Российской Федерации



компания MKD - Строй
КомпАния «MKD-Строй»
Тел.: +7 (499) 390-43-78
www.MKD-stroy.ru
e-mail: info@mkd-stroy.ru

*Цены сформированы на январь 2013 г. Уточняйте цены у Вашего менеджера.*

| | | | МЕДВЕДЬ | | | |
|---|---|---|---|---|---|---|
| | | | 20 TLO | 30 TLO | 40 TLO | 50 TLO |
| Артикул | | | 20TLOR15 | 30TLOR15 | 40TLOR15 | 50TLOR15 |
| Стоимость* | | рубли | 53 505 | 60 199 | 69 124 | 78 049 |
| Тип котла | Напольный | | • | • | • | • |
| | Электронезависимый | | • | • | • | • |
| Применение | Открытые системы отопления | | • | • | • | • |
| | Закрытые системы отопления | | - | - | - | - |
| Тип топлива | Природный газ (E) | | • | • | • | • |
| | Сжиженный газ (G30) | | • | • | • | • |
| | Дизельное топливо | | - | - | - | - |
| | Твердое топливо | | - | - | - | - |
| Горелка | Инжекторная | | • | • | • | • |
| | Вентиляторная *** | | - | - | - | - |
| | Одноступенчатая | | • | • | • | • |
| | Двухступенчатая | | - | - | - | - |
| | Модулирующая | | - | - | - | - |
| Тип розжига | Пьезорозжиг | | • | • | • | • |
| | Электророзжиг | | - | - | - | - |
| Теплообменник | Тип | | 2-х ходовой | 2-х ходовой | 2-х ходовой | 2-х ходовой |
| | Материал | | Чугун | Чугун | Чугун | Чугун |
| | Количество секций | | 3 | 4 | 5 | 6 |
| Режимы работы | Отопление | | • | • | • | • |
| | Горячее водоснабжение | | - ** | - ** | - ** | - ** |
| **Отопительный контур** | | | | | | |
| Камера сгорания | Открытая | | • | • | • | • |
| | Закрытая | | - | - | - | - |
| Полезная мощность (газ) | Газ | кВт | 18,0 | 27,0 | 35,0 | 44,5 |
| | Дизельное топливо | кВт | - | - | - | - |
| | Дрова | кВт | - | - | - | - |
| | Уголь | кВт | - | - | - | - |
| Время сгорания | Дрова | час | | | | |
| | Уголь | час | | | | |
| Максимальная длина полена | | см | | | | |
| КПД | | % | 90,0 | 90,0 | 90,0 | 90,0 |
| Диапазон результативной температуры | | °C | 30-85 | 30-85 | 30-85 | 30-85 |
| Рабочее давление отопительного контура | Минимальное | Атм | 0,5 | 0,5 | 0,5 | 0,5 |
| | Максимальное | Атм | 3,0 | 3,0 | 3,0 | 3,0 |
| Объем расширительного бака системы отопления | | л | - | - | - | - |
| **Контур подачи газа** | | | | | | |
| Номинальное давление газа | Природный газ (E) | мм.в.ст | 130 | 130 | 130 | 130 |
| | Сжиженный газ (G30) | мм.в.ст | 300 | 300 | 300 | 300 |
| **Управление** | | | | | | |
| Терморегуляторы | Thermolink B (eBUS) | | - | - | - | - |
| | Thermolink P (eBUS) | | - | - | - | - |
| | Thermolink S | | - | - | - | - |
| | INSTAT 2 | | - | - | - | - |
| | INSTAT Plus | | - | - | - | - |
| | SD 2000 | | - | - | - | - |
| | RVA 43.222 | | - | - | - | - |
| | RVA 63.242 | | - | - | - | - |
| | RVA 63.280 | | - | - | - | - |
| | E 8.4401 | | - | - | - | - |
| Панель управления | Светодиодная индикация | | - | - | - | - |
| | Жидкокристаллический дисплей | | - | - | - | - |
| | Индикация температуры | | • | • | • | • |
| | Индикация давления теплоносителя | | • | • | • | • |
| | Индикация неисправностей | | - | - | - | - |
| **Безопасность** | | | | | | |
| Безопасность | Датчик тяги | | • | • | • | • |
| | Термостатический регулятор | | - | - | - | - |
| | Контроль пламени | | • | • | • | • |
| | Предохранительный клапан | | - | - | - | - |
| | Датчик перегрева | | • | • | • | • |
| | Защита от промерзания | | - | - | - | - |
| | Антиблокировка насоса | | - | - | - | - |
| **Размеры и подключение** | | | | | | |
| Электрическое подключение | Напряжение/Частота | В/Гц | - | - | - | - |
| | Потребление | Вт | - | - | - | - |
| | Класс электрической защиты | | - | - | - | - |
| Присоединительные диаметры | Дымоход | мм | 130 | 130 | 145 | 180 |
| | Газопровод | дюйм | 3/4" | 3/4" | 3/4" | 3/4" |
| | Контур отопления | дюйм | 1 1/2" | 1 1/2" | 1 1/2" | 1 1/2" |
| | Контур ГВС | дюйм | - | - | - | - |
| Габариты | Высота | мм | 880 | 880 | 880 | 880 |
| | Глубина | мм | 600 | 600 | 671 | 671 |
| | Ширина | мм | 420 | 505 | 620 | 620 |
| Вес | | кг | 90,0 | 110,0 | 130,0 | 150,0 |

* Стоимость продукции указана в рублях, действительна с 1 марта 2013 года и носит исключительно информационный характер и ни при каких условиях не является публичной офертой, определенной положениями Статьи 437 гражданского кодекса Российской Федерации.
** Возможность приготовления горячей воды в дополнительном накопительном бойлере (бойлер приобретается отдельно)
*** Вентиляторная горелка приобретается отдельно

**Внимание!**
Газовые котлы PROTHERM поставляются предварительно настроенными на природный газ (E). Для работы на сжиженном газе (G30) необходим комплект перенастройки (поставляется отдельно). Перенастройка должна осуществляться только авторизированной организацией.
Технические характеристики оборудования могут быть изменены без предварительного уведомления или каких-либо обязательств со стороны производителя
Для обеспечения правильной эксплуатации изделия необходимо внимательно ознакомится с инструкцией
Котлы прошли испытания и сертифицированы в соответствии с законодательством Российской Федерации



компания MKD - Строй
КомпАния «MKD-Строй»
Тел.: +7 (499) 390-43-78
www.MKD-stroy.ru
e-mail: info@mkd-stroy.ru
РЕГИСТР ИСО 9000
Цены сформированы на январь 2013 г. Уточняйте цены у Вашего менеджера.

protherm

Всегда на Вашей стороне

| | | | МЕДВЕДЬ | | | | |
|---|---|---|---|---|---|---|---|
| | | | 20 PLO | 30 PLO | 40 PLO | 50 PLO | 60 PLO |
| Артикул | | | 20PLOR15 | 30PLOR15 | 40PLOR15 | 50PLOR15 | 0010003788 |
| Стоимость* | | рубли | 45 026 | 50 024 | 59 128 | 65 955 | 72 783 |
| Тип котла | Напольный | | • | • | • | • | • |
| | Электронезависимый | | - | - | - | - | - |
| Применение | Открытые системы отопления | | - | - | - | - | - |
| | Закрытые системы отопления | | • | • | • | • | • |
| Тип топлива | Природный газ (E) | | • | • | • | • | • |
| | Сжиженный газ (G30) | | • | • | • | • | • |
| | Дизельное топливо | | - | - | - | - | - |
| | Твердое топливо | | - | - | - | - | - |
| Горелка | Инжекторная | | • | • | • | • | • |
| | Вентиляторная *** | | - | - | - | - | - |
| | Одноступенчатая | | - | - | - | - | • |
| | Двухступенчатая | | • | • | • | • | - |
| | Модулирующая | | - | - | - | - | - |
| Тип розжига | Пьезорозжиг | | • | • | • | • | • |
| | Электророзжиг | | - | - | - | - | - |
| Теплообменник | Тип | | 2-х ходовой | 2-х ходовой | 2-х ходовой | 2-х ходовой | 2-х ходовой |
| | Материал | | Чугун | Чугун | Чугун | Чугун | Чугун |
| | Количество секций | | 3 | 4 | 5 | 6 | 7 |
| Режимы работы | Отопление | | • | • | • | • | • |
| | Горячее водоснабжение | | - ** | - ** | - ** | - ** | - ** |
| **Отопительный контур** | | | | | | | |
| Камера сгорания | Открытая | | • | • | • | • | • |
| | Закрытая | | - | - | - | - | - |
| Полезная мощность (газ) | Газ | кВт | 17,0 | 26,0 | 35,0 | 44,5 | 49,5 |
| | Дизельное топливо | кВт | - | - | - | - | - |
| | Дрова | кВт | - | - | - | - | - |
| | Уголь | кВт | - | - | - | - | - |
| Время сгорания | Дрова | час | - | - | - | - | - |
| | Уголь | час | - | - | - | - | - |
| Максимальная длина полена | | см | - | - | - | - | - |
| КПД | | % | 90,0 | 90,0 | 90,0 | 90,0 | 90,0 |
| Диапазон результативной температуры | | °C | 30-85 | 30-85 | 30-85 | 30-85 | 30-85 |
| Рабочее давление отопительного контура | Минимальное | Атм | 0,5 | 0,5 | 0,5 | 0,5 | 0,5 |
| | Максимальное | Атм | 3,0 | 3,0 | 3,0 | 3,0 | 3,0 |
| Объем расширительного бака системы отопления | | л | - | - | - | - | - |
| **Контур подачи газа** | | | | | | | |
| Номинальное давление газа | Природный газ (E) | мм.в.ст | 130 | 130 | 130 | 130 | 130 |
| | Сжиженный газ (G30) | мм.в.ст | 300 | 300 | 300 | 300 | 300 |
| **Управление** | | | | | | | |
| Терморегуляторы | Thermolink B (eBUS) | | - | - | - | - | - |
| | Thermolink P (eBUS) | | - | - | - | - | - |
| | Thermolink S | | • | • | • | • | • |
| | INSTAT 2 | | • | • | • | • | • |
| | INSTAT Plus | | • | • | • | • | • |
| | SD 2000 | | • | • | • | • | • |
| | RVA 43.222 | | - | - | - | - | - |
| | RVA 63.242 | | - | - | - | - | - |
| | RVA 63.280 | | - | - | - | - | - |
| | E 8.4401 | | - | - | - | - | - |
| Контур подачи газа | | | | | | | |
| Панель управления | Светодиодная индикация | | - | - | - | - | - |
| | Жидкокристаллический дисплей | | - | - | - | - | - |
| | Индикация температуры | | • | • | • | • | • |
| | Индикация давления теплоносителя | | • | • | • | • | • |
| | Индикация неисправностей | | - | - | - | - | - |
| **Безопасность** | | | | | | | |
| Безопасность | Датчик тяги | | • | • | • | • | • |
| | Термостатический регулятор | | - | - | - | - | - |
| | Контроль пламени | | • | • | • | • | • |
| | Предохранительный клапан | | - | - | - | - | - |
| | Датчик перегрева | | • | • | • | • | • |
| | Защита от промерзания | | - | - | - | - | - |
| | Антиблокировка насоса | | - | - | - | - | - |
| **Размеры и подключение** | | | | | | | |
| Электрическое подключение | Напряжение/Частота | В/Гц | 220/50 | 220/50 | 220/50 | 220/50 | 220/50 |
| | Потребление | Вт | 20 | 20 | 20 | 20 | 20 |
| | Класс электрической защиты | | IP 20 | IP 20 | IP 20 | IP 20 | IP 20 |
| Присоединительные диаметры | Дымоход | мм | 130 | 130 | 150 | 180 | 180 |
| | Газопровод | дюйм | 3/4" | 3/4" | 3/4" | 3/4" | 3/4" |
| | Контур отопления | дюйм | 1" | 1" | 1" | 1" | 1" |
| | Контур ГВС | дюйм | - | - | - | - | - |
| Габариты | Высота | мм | 880 | 880 | 880 | 880 | 880 |
| | Глубина | мм | 600 | 600 | 600 | 600 | 600 |
| | Ширина | мм | 335 | 420 | 505 | 590 | 675 |
| Вес | | кг | 90,0 | 110,0 | 130,0 | 150,0 | 170,0 |

* Стоимость продукции указана в рублях, действительна с 1 марта 2013 года и носит исключительно информационный характер и ни при каких условиях не является публичной офертой, определенной положениями Статьи 437 гражданского кодекса Российской Федерации.

** Возможность приготовления горячей воды в дополнительном накопительном бойлере (бойлер приобретается отдельно)

*** Вентиляторная горелка приобретается отдельно

Внимание!

Газовые котлы PROTHERM поставляются предварительно настроенными на природный газ (E). Для работы на сжиженном газе (G30) необходим комплект перенастройки (поставляется отдельно). Перенастройка должна осуществляться только авторизированной организацией.

Технические характеристики оборудования могут быть изменены без предварительного уведомления или каких-либо обязательств со стороны производителя

Для обеспечения правильной эксплуатации изделия необходимо внимательно ознакомится с инструкцией

Котлы прошли испытания и сертифицированы в соответствии с законодательством Российской Федерации



компания MKD - Строй

КомпАния «MKD-Строй»

Тел.: +7 (499) 390-43-78

www.MKD-stroy.ru

e-mail: info@mkd-stroy.ru

РЕГИСТР ИСО 9000

*Цены сформированы на январь 2013 г. Уточняйте цены у Вашего менеджера.*

| | | | МЕДВЕДЬ | | | |
|---|---|---|---|---|---|---|
| | | | 20 KLOM | 30 KLOM | 40 KLOM | 50 KLOM |
| Артикул | | | 0010005724 | 0010005725 | 0010005726 | 0010005727 |
| Стоимость* | | рубли | 48 685 | 53 326 | 62 608 | 71 890 |
| Тип котла | Напольный | | • | • | • | • |
| | Электронезависимый | | - | - | - | - |
| Применение | Открытые системы отопления | | - | - | - | - |
| | Закрытые системы отопления | | • | • | • | • |
| Тип топлива | Природный газ (E) | | • | • | • | • |
| | Сжиженный газ (G30) | | • | • | • | • |
| | Дизельное топливо | | - | - | - | - |
| | Твердое топливо | | - | - | - | - |
| Горелка | Инжекторная | | • | • | • | • |
| | Вентиляторная *** | | - | - | - | - |
| | Одноступенчатая | | - | - | - | - |
| | Двухступенчатая | | - | - | - | - |
| | Модулирующая | | • | • | • | • |
| Тип розжига | Пьезорозжиг | | - | - | - | - |
| | Электророзжиг | | • | • | • | • |
| Теплообменник | Тип | | 2-х ходовой | 2-х ходовой | 2-х ходовой | 2-х ходовой |
| | Материал | | Чугун | Чугун | Чугун | Чугун |
| | Количество секций | | 3 | 4 | 5 | 6 |
| Режимы работы | Отопление | | • | • | • | • |
| | Горячее водоснабжение | | - ** | - ** | - ** | - ** |
| **Отопительный контур** | | | | | | |
| Камера сгорания | Открытая | | • | • | • | • |
| | Закрытая | | - | - | - | - |
| Полезная мощность (газ) | Газ | кВт | 17,0 | 26,0 | 35,0 | 44,5 |
| | Дизельное топливо | кВт | - | - | - | - |
| | Дрова | кВт | - | - | - | - |
| | Уголь | кВт | - | - | - | - |
| Время сгорания | Дрова | час | - | - | - | - |
| | Уголь | час | - | - | - | - |
| Максимальная длина полена | | см | - | - | - | - |
| КПД | | % | 90,0 | 90,0 | 90,0 | 90,0 |
| Диапазон результативной температуры | | °C | 30-85 | 30-85 | 30-85 | 30-85 |
| Рабочее давление отопительного контура | Минимальное | Атм | 1,0 | 1,0 | 1,0 | 1,0 |
| | Максимальное | Атм | 3,0 | 3,0 | 3,0 | 3,0 |
| Объем расширительного бака системы отопления | | л | - | - | - | - |
| **Контур подачи газа** | | | | | | |
| Номинальное давление газа | Природный газ (E) | мм.в.ст | 130 | 130 | 130 | 130 |
| | Сжиженный газ (G30) | мм.в.ст | 300 | 300 | 300 | 300 |
| **Управление** | | | | | | |
| Терморегуляторы | Thermolink B (eBUS) | | - | - | - | - |
| | Thermolink P (eBUS) | | - | - | - | - |
| | Thermolink S | | • | • | • | • |
| | INSTAT 2 | | • | • | • | • |
| | INSTAT Plus | | • | • | • | • |
| | SD 2000 | | • | • | • | • |
| | RVA 43.222 | | - | - | - | - |
| | RVA 63.242 | | - | - | - | - |
| | RVA 63.280 | | - | - | - | - |
| | E 8.4401 | | - | - | - | - |
| Контур подачи газа | | | | | | |
| Панель управления | Светодиодная индикация | | - | - | - | - |
| | Жидкокристаллический дисплей | | • | • | • | • |
| | Индикация температуры | | • | • | • | • |
| | Индикация давления теплоносителя | | • | • | • | • |
| | Индикация неисправностей | | • | • | • | • |
| **Безопасность** | | | | | | |
| Безопасность | Датчик тяги | | • | • | • | • |
| | Термостатический регулятор | | - | - | - | - |
| | Контроль пламени | | • | • | • | • |
| | Предохранительный клапан | | - | - | - | - |
| | Датчик перегрева | | • | • | • | • |
| | Защита от промерзания | | • | • | • | • |
| | Антиблокировка насоса | | • | • | • | • |
| **Размеры и подключение** | | | | | | |
| Электрическое подключение | Напряжение/Частота | В/Гц | 220/50 | 220/50 | 220/50 | 220/50 |
| | Потребление | Вт | 15,00 | 15,00 | 15,00 | 15,00 |
| | Класс электрической защиты | | IP 40 | IP 40 | IP 40 | IP 40 |
| Присоединительные диаметры | Дымоход | мм | 130 | 130 | 150 | 180 |
| | Газопровод | дюйм | 3/4" | 3/4" | 3/4" | 3/4" |
| | Контур отопления | дюйм | 1" | 1" | 1" | 1" |
| | Контур ГВС | дюйм | - | - | - | - |
| Габариты | Высота | мм | 880 | 880 | 880 | 880 |
| | Глубина | мм | 600 | 600 | 600 | 620 |
| | Ширина | мм | 335 | 420 | 505 | 690 |
| Вес | | кг | 90,0 | 110,0 | 130,0 | 150,0 |

* Стоимость продукции указана в рублях, действительна с 1 марта 2013 года и носит исключительно информационный характер и ни при каких условиях не является публичной офертой, определенной положениями Статьи 437 гражданского кодекса Российской Федерации.
** Возможность приготовления горячей воды в дополнительном накопительном бойлере (бойлер приобретается отдельно)
*** Вентиляторная горелка приобретается отдельно

**Внимание!**
Газовые котлы PROTHERM поставляются предворительно настроенными на природный газ (E). Для работы на сжиженном газе (G30) необходим комплект перенастройки (поставляется отдельно). Перенастройка должна осуществляться только авторизированной организацией.
Технические характеристики оборудования могут быть изменены без предварительного уведомления или каких-либо обязательств со стороны производителя
Для обеспечения правильной эксплуатации изделия необходимо внимательно ознакомится с инструкцией
Котлы прошли испытания и сертифицированы в соответствии с законодательством Российской Федерации



компания MKD - Строй
КомпАния «MKD-Строй»
Тел.: +7 (499) 390-43-78
www.MKD-stroy.ru
e-mail: info@mkd-stroy.ru
РЕГИСТР ИСО 9000
*Цены сформированы на январь 2013 г. Уточняйте цены у Вашего менеджера.*

protherm

Всегда на Вашей стороне

| | | | МЕДВЕДЬ | | | |
|---|---|---|---|---|---|---|
| | | | 20 KLZ | 30 KLZ | 40 KLZ | 50 KLZ |
| Артикул | | | 0010005748 | 0010005749 | 0010005750 | 0010005751 |
| Стоимость* | | рубли | 104 645 | 109 197 | 116 025 | 125 128 |
| Тип котла | Напольный | | • | • | • | • |
| | Электронезависимый | | - | - | - | - |
| Применение | Открытые системы отопления | | - | - | - | - |
| | Закрытые системы отопления | | • | • | • | • |
| Тип топлива | Природный газ (E) | | • | • | • | • |
| | Сжиженный газ (G30) | | • | • | • | • |
| | Дизельное топливо | | - | - | - | - |
| | Твердое топливо | | - | - | - | - |
| Горелка | Инжекторная | | • | • | • | • |
| | Вентиляторная *** | | - | - | - | - |
| | Одноступенчатая | | - | - | - | - |
| | Двухступенчатая | | - | - | - | - |
| | Модулирующая | | • | • | • | • |
| Тип розжига | Пьезорозжиг | | - | - | - | - |
| | Электророзжиг | | • | • | • | • |
| Теплообменник | Тип | | 2-х ходовой | 2-х ходовой | 2-х ходовой | 2-х ходовой |
| | Материал | | Чугун | Чугун | Чугун | Чугун |
| | Количество секций | | 3 | 4 | 5 | 6 |
| Режимы работы | Отопление | | • | • | • | • |
| | Горячее водоснабжение | | • | • | • | • |
| **Отопительный контур** | | | | | | |
| Камера сгорания | Открытая | | • | • | • | • |
| | Закрытая | | - | - | - | - |
| Полезная мощность (газ) | Газ | кВт | 17,0 | 26,0 | 35,0 | 44,5 |
| | Дизельное топливо | кВт | - | - | - | - |
| | Дрова | кВт | - | - | - | - |
| | Уголь | кВт | - | - | - | - |
| Время сгорания | Дрова | час | - | - | - | - |
| | Уголь | час | - | - | - | - |
| Максимальная длина полена | | см | - | - | - | - |
| КПД | | % | 90,0 | 90,0 | 90,0 | 90,0 |
| Диапазон результативной температуры | | °C | 30-85 | 30-85 | 30-85 | 30-85 |
| Рабочее давление отопительного контура | Минимальное | Атм | 1,0 | 1,0 | 1,0 | 1,0 |
| | Максимальное | Атм | 3,0 | 3,0 | 3,0 | 3,0 |
| Объем расширительного бака системы отопления | | л | 10 | 10 | 10 | 10 |
| **Контур подачи газа** | | | | | | |
| Номинальное давление газа | Природный газ (E) | мм.в.ст | 130 | 130 | 130 | 130 |
| | Сжиженный газ (G30) | мм.в.ст | 300 | 300 | 300 | 300 |
| **Управление** | | | | | | |
| Терморегуляторы | Thermolink B (eBUS) | | - | - | - | - |
| | Thermolink P (eBUS) | | - | - | - | - |
| | Thermolink S | | • | • | • | • |
| | INSTAT 2 | | • | • | • | • |
| | INSTAT Plus | | • | • | • | • |
| | SD 2000 | | • | • | • | • |
| | RVA 43.222 | | - | - | - | - |
| | RVA 63.242 | | - | - | - | - |
| | RVA 63.280 | | - | - | - | - |
| | E 8.4401 | | - | - | - | - |
| Контур подачи газа | | | | | | |
| Панель управления | Светодиодная индикация | | - | - | - | - |
| | Жидкокристаллический дисплей | | • | • | • | • |
| | Индикация температуры | | • | • | • | • |
| | Индикация давления теплоносителя | | • | • | • | • |
| | Индикация неисправностей | | • | • | • | • |
| **Безопасность** | | | | | | |
| Безопасность | Датчик тяги | | • | • | • | • |
| | Термостатический регулятор | | - | - | - | - |
| | Контроль пламени | | • | • | • | • |
| | Предохранительный клапан | | - | - | - | - |
| | Датчик перегрева | | • | • | • | • |
| | Защита от промерзания | | • | • | • | • |
| | Антиблокировка насоса | | • | • | • | • |
| **Размеры и подключение** | | | | | | |
| Электрическое подключение | Напряжение/Частота | В/Гц | 220/50 | 220/50 | 220/50 | 220/50 |
| | Потребление | Вт | 130,00 | 130,00 | 130,00 | 130,00 |
| | Класс электрической защиты | | IP 40 | IP 40 | IP 40 | IP 40 |
| Присоединительные диаметры | Дымоход | мм | 130 | 130 | 150 | 180 |
| | Газопровод | дюйм | 3/4" | 3/4" | 3/4" | 3/4" |
| | Контур отопления | дюйм | 1" | 1" | 1" | 1" |
| | Контур ГВС | дюйм | 3/4" | 3/4" | 3/4" | 3/4" |
| Габариты | Высота | мм | 1385 | 1385 | 1385 | 1385 |
| | Глубина | мм | 730 | 730 | 730 | 730 |
| | Ширина | мм | 505 | 505 | 505 | 590 |
| Вес | | кг | 140,0 | 155,0 | 180,0 | 205,0 |

* Стоимость продукции указана в рублях, действительна с 1 марта 2013 года и носит исключительно информационный характер и ни при каких условиях не является публичной офертой, определенной положениями Статьи 437 гражданского кодекса Российской Федерации.

** Возможность приготовления горячей воды в дополнительном накопительном бойлере (бойлер приобретается отдельно)

*** Вентиляторная горелка приобретается отдельно

**Внимание!**

Газовые котлы PROTHERM поставляются предворительно настроенными на природный газ (E). Для работы на сжиженном газе (G30) необходим комплект перенастройки (поставляется отдельно). Перенастройка должна осуществляться только авторизированной организацией.

Технические характеристики оборудования могут быть изменены без предварительного уведомления или каких-либо обязательств со стороны производителя

Для обеспечения правильной эксплуатации изделия необходимо внимательно ознакомится с инструкцией

Котлы прошли испытания и сертифицированы в соответствии с законодательством Российской Федерации



компания MKD - Строй

КомпАния «MKD-Строй»

**Тел.:** +7 (499) 390-43-78

www.MKD-stroy.ru

e-mail: info@mkd-stroy.ru

РЕГИСТР ИСО 9000

*Цены сформированы на январь 2013 г. Уточняйте цены у Вашего менеджера.*

| | | | ГРИЗЛИ | | | | |
|---|---|---|---|---|---|---|---|
| | | | 65 KLO | 85 KLO | 100 KLO | 130 KLO | 150 KLO |
| Артикул | | | 65KLOR12 | 85KLOR12 | 100KLOR12 | 130KLOR12 | 150KLOR12 |
| Стоимость* | | рубли | 126 903 | 146 602 | 168 489 | 210 076 | 231 963 |
| Тип котла | Напольный | | • | • | • | • | • |
| | Электронезависимый | | - | - | - | - | - |
| Применение | Открытые системы отопления | | - | - | - | - | - |
| | Закрытые системы отопления | | • | • | • | • | • |
| Тип топлива | Природный газ (E) | | • | • | • | • | • |
| | Сжиженный газ (G30) | | • | - | - | - | - |
| | Дизельное топливо | | - | - | - | - | - |
| | Твердое топливо | | - | - | - | - | - |
| Горелка | Инжекторная | | • | • | • | • | • |
| | Вентиляторная *** | | - | - | - | - | - |
| | Одноступенчатая | | - | - | - | - | - |
| | Двухступенчатая | | • | • | • | • | • |
| | Модулирующая | | - | - | - | - | - |
| Тип розжига | Пьезорозжиг | | - | - | - | - | - |
| | Электророзжиг | | • | • | • | • | • |
| Теплообменник | Тип | | 2-х ходовой | 2-х ходовой | 2-х ходовой | 2-х ходовой | 2-х ходовой |
| | Материал | | Чугун | Чугун | Чугун | Чугун | Чугун |
| | Количество секций | | | | | | |
| Режимы работы | Отопление | | • | • | • | • | • |
| | Горячее водоснабжение | | - ** | - ** | - ** | - ** | - ** |
| **Отопительный контур** | | | | | | | |
| Камера сгорания | Открытая | | • | • | • | • | • |
| | Закрытая | | - | - | - | - | - |
| Полезная мощность (газ) | Газ | кВт | 65,0 | 85,0 | 99,0 | 130,0 | 150,0 |
| | Дизельное топливо | кВт | - | - | - | - | - |
| | Дрова | кВт | - | - | - | - | - |
| | Уголь | кВт | - | - | - | - | - |
| Время сгорания | Дрова | час | - | - | - | - | - |
| | Уголь | час | - | - | - | - | - |
| Максимальная длина полена | | см | - | - | - | - | - |
| КПД | | % | 91,0 | 91,0 | 91,0 | 91,0 | 91,0 |
| Диапазон результативной температуры | | °C | 30-85 | 30-85 | 30-85 | 30-85 | 30-85 |
| Рабочее давление отопительного контура | Минимальное | Атм | 0,8 | 0,8 | 0,8 | 0,8 | 0,8 |
| | Максимальное | Атм | 4,0 | 4,0 | 4,0 | 4,0 | 4,0 |
| Объем расширительного бака системы отопления | | л | - | - | - | - | - |
| **Контур подачи газа** | | | | | | | |
| Номинальное давление газа | Природный газ (E) | мм.в.ст | 130 | 130 | 130 | 130 | 130 |
| | Сжиженный газ (G30) | мм.в.ст | 300 | 300 | 300 | 300 | 300 |
| **Управление** | | | | | | | |
| Терморегуляторы | Thermolink B (eBUS) | | - | - | - | - | - |
| | Thermolink P (eBUS) | | - | - | - | - | - |
| | Thermolink S | | • | • | • | • | • |
| | INSTAT 2 | | • | • | • | • | • |
| | INSTAT Plus | | • | • | • | • | • |
| | SD 2000 | | • | • | • | • | • |
| | RVA 43.222 | | • | • | • | • | • |
| | RVA 63.242 | | • | • | • | • | • |
| | RVA 63.280 | | • | • | • | • | • |
| | E 8.4401 | | - | - | - | - | - |
| Контур подачи газа | | | | | | | |
| Панель управления | Светодиодная индикация | | - | - | - | - | - |
| | Жидкокристаллический дисплей | | - | - | - | - | - |
| | Индикация температуры | | • | • | • | • | • |
| | Индикация давления теплоносителя | | • | • | • | • | • |
| | Индикация неисправностей | | • | • | • | • | • |
| **Безопасность** | | | | | | | |
| Безопасность | Датчик тяги | | • | • | • | • | • |
| | Термостатический регулятор | | • | • | • | • | • |
| | Контроль пламени | | • | • | • | • | • |
| | Предохранительный клапан | | - | - | - | - | - |
| | Датчик перегрева | | • | • | • | • | • |
| | Защита от промерзания | | - | - | - | - | - |
| | Антиблокировка насоса | | - | - | - | - | - |
| **Размеры и подключение** | | | | | | | |
| Электрическое подключение | Напряжение/Частота | В/Гц | 230/50 | 230/50 | 230/50 | 230/50 | 230/50 |
| | Потребление | Вт | 100,00 | 100,00 | 100,00 | 100,00 | 100,00 |
| | Класс электрической защиты | | IP 40 | IP 40 | IP 40 | IP 40 | IP 40 |
| Присоединительные диаметры | Дымоход | мм | 180 | 200 | 220 | 220 | 250 |
| | Газопровод | дюйм | 1" | 1" | 1" | 1" | 1" |
| | Контур отопления | дюйм | 1 1/2" | 1 1/2" | 1 1/2" | 1 1/2" | 1 1/2" |
| | Контур ГВС | дюйм | - | - | - | - | - |
| Габариты | Высота | мм | 1195 | 1195 | 1195 | 1195 | 1195 |
| | Глубина | мм | 960 | 960 | 960 | 960 | 960 |
| | Ширина | мм | 850 | 1010 | 1170 | 1410 | 1570 |
| Вес | | кг | 317,0 | 369,0 | 421,0 | 499,0 | 550,0 |

* Стоимость продукции указана в рублях, действительна с 1 марта 2013 года и носит исключительно информационный характер и ни при каких условиях не является публичной офертой, определенной положениями Статьи 437 гражданского кодекса Российской Федерации.
** Возможность приготовления горячей воды в дополнительном накопительном бойлере (бойлер приобретается отдельно)
*** Вентиляторная горелка приобретается отдельно

**Внимание!**
Газовые котлы PROTHERM поставляются предворительно настроенными на природный газ (E). Для работы на сжиженном газе (G30) необходим комплект перенастройки (поставляется отдельно). Перенастройка должна осуществляться только авторизированной организацией.
Технические характеристики оборудования могут быть изменены без предварительного уведомления или каких-либо обязательств со стороны производителя
Для обеспечения правильной эксплуатации изделия необходимо внимательно ознакомится с инструкцией
Котлы прошли испытания и сертифицированы в соответствии с законодательством Российской Федерации



компания MKD - Строй
КомпАния «MKD-Строй»
Тел.: +7 (499) 390-43-78
www.MKD-stroy.ru
e-mail: info@mkd-stroy.ru

Цены сформированы на январь 2013 г. Уточняйте цены у Вашего менеджера.

protherm

Всегда на Вашей стороне

| | | | БИЗОН | | | | | |
|---|---|---|---|---|---|---|---|---|
| | | | 30 NL | 35 NL | 40 NL | 50 NL | 60 NL | 70 NL |
| Артикул | | | 0010003940 | 0010003941 | 0010003942 | 0010003943 | 0010003944 | 0010003945 |
| Стоимость* | | рубли | 40 332 | 42 457 | 44 582 | 50 957 | 59 457 | 63 707 |
| Тип котла | Напольный | | • | • | • | • | • | • |
| | Электронезависимый | | - | - | - | - | - | - |
| Применение | Открытые системы отопления | | - | - | - | - | - | - |
| | Закрытые системы отопления | | • | • | • | • | • | • |
| Тип топлива | Природный газ (E) | | • | • | • | • | • | • |
| | Сжиженный газ (G30) | | • | • | • | • | • | • |
| | Дизельное топливо | | • | • | • | • | • | • |
| | Твердое топливо | | - | - | - | - | - | - |
| Горелка | Инжекторная | | - | - | - | - | - | - |
| | Вентиляторная *** | | • | • | • | • | • | • |
| | Одноступенчатая | | - | - | - | - | - | - |
| | Двухступенчатая | | - | - | - | - | - | - |
| | Модулирующая | | - | - | - | - | - | - |
| Тип розжига | Пьезорозжиг | | - | - | - | - | - | - |
| | Электророзжиг | | • | • | • | • | • | • |
| Теплообменник | Тип | | 2-х ходовой | 2-х ходовой | 2-х ходовой | 2-х ходовой | 2-х ходовой | 2-х ходовой |
| | Материал | | Чугун | Чугун | Чугун | Чугун | Чугун | Чугун |
| | Количество секций | | 2 | 3 | 3 | 4 | 5 | 6 |
| Режимы работы | Отопление | | • | • | • | • | • | • |
| | Горячее водоснабжение | | - ** | - ** | - ** | • | • | • |
| **Отопительный контур** | | | | | | | | |
| Камера сгорания | Открытая | | • | • | • | • | • | • |
| | Закрытая | | - | - | - | - | - | - |
| Полезная мощность (газ) | Газ | кВт | 30,5 | 34,8 | 42,7 | 54,9 | 67,1 | 79,3 |
| | Дизельное топливо | кВт | 30,5 | 34,8 | 42,7 | 54,9 | 67,1 | 79,3 |
| | Дрова | кВт | - | - | - | - | - | - |
| | Уголь | кВт | - | - | - | - | - | - |
| Время сгорания | Дрова | час | - | - | - | - | - | - |
| | Уголь | час | - | - | - | - | - | - |
| Максимальная длина полена | | см | - | - | - | - | - | - |
| КПД | | % | 89,0 | 89,0 | 89,0 | 89,0 | 89,0 | 89,0 |
| Диапазон результативной температуры | | °C | 30-90 | 30-90 | 30-90 | 30-90 | 30-90 | 30-90 |
| Рабочее давление отопительного контура | Минимальное | Атм | 0,8 | 0,8 | 0,8 | 0,8 | 0,8 | 0,8 |
| | Максимальное | Атм | 4,0 | 4,0 | 4,0 | 4,0 | 4,0 | 4,0 |
| Объем расширительного бака системы отопления | | л | - | - | - | - | - | - |
| **Контур подачи газа** | | | | | | | | |
| Номинальное давление газа | Природный газ (E) | мм.в.ст | 130 | 130 | 130 | 130 | 130 | 130 |
| | Сжиженный газ (G30) | мм.в.ст | 300 | 300 | 300 | 300 | 300 | 300 |
| **Управление** | | | | | | | | |
| Терморегуляторы | Thermolink B (eBUS) | | - | - | - | - | - | - |
| | Thermolink P (eBUS) | | - | - | - | - | - | - |
| | Thermolink S | | - | - | - | - | - | - |
| | INSTAT 2 | | • | • | • | • | • | • |
| | INSTAT Plus | | • | • | • | • | • | • |
| | SD 2000 | | • | • | • | • | • | • |
| | RVA 43.222 | | - | - | - | - | - | - |
| | RVA 63.242 | | - | - | - | - | - | - |
| | RVA 63.280 | | - | - | - | - | - | - |
| | E 8.4401 | | - | - | - | - | - | - |
| Контур подачи газа | | | | | | | | |
| Панель управления | Светодиодная индикация | | - | - | - | - | - | - |
| | Жидкокристаллический дисплей | | - | - | - | - | - | - |
| | Индикация температуры | | • | • | • | • | • | • |
| | Индикация давления теплоносителя | | - | - | - | - | - | - |
| | Индикация неисправностей | | - | - | - | - | - | - |
| **Безопасность** | | | | | | | | |
| Безопасность | Датчик тяги | | - | - | - | - | - | - |
| | Термостатический регулятор | | - | - | - | - | - | - |
| | Контроль пламени | | - | - | - | - | - | - |
| | Предохранительный клапан | | - | - | - | - | - | - |
| | Датчик перегрева | | • | • | • | • | • | • |
| | Защита от промерзания | | - | - | - | - | - | - |
| | Антиблокировка насоса | | - | - | - | - | - | - |
| **Размеры и подключение** | | | | | | | | |
| Электрическое подключение | Напряжение/Частота | В/Гц | 220/50 | 220/50 | 220/50 | 220/50 | 220/50 | 220/50 |
| | Потребление | Вт | | | | | | |
| | Класс электрической защиты | | IP 20 | IP 20 | IP 20 | IP 20 | IP 20 | IP 20 |
| Присоединительные диаметры | Дымоход | мм | 150 | 150 | 150 | 150 | 150 | 150 |
| | Газопровод | дюйм | - | - | - | - | - | - |
| | Контур отопления | дюйм | 1 1/2" | 1 1/2" | 1 1/2" | 1 1/2" | 1 1/2" | 1 1/2" |
| | Контур ГВС | дюйм | - | - | - | - | - | - |
| Габариты | Высота | мм | 870 | 870 | 870 | 870 | 870 | 870 |
| | Глубина | мм | 385 | 485 | 485 | 585 | 685 | 785 |
| | Ширина | мм | 450 | 450 | 450 | 450 | 450 | 450 |
| Вес | | кг | 121,0 | 148,0 | 148,0 | 175,0 | 203,0 | 230,0 |

* Стоимость продукции указана в рублях, действительна с 1 марта 2013 года и носит исключительно информационный характер и ни при каких условиях не является публичной офертой, определенной положениями Статьи 437 гражданского кодекса Российской Федерации.

** Возможность приготовления горячей воды в дополнительном накопительном бойлере (бойлер приобретается отдельно)

*** Вентиляторная горелка приобретается отдельно

**Внимание!**

Газовые котлы PROTHERM поставляются предварительно настроенными на природный газ (E). Для работы на сжиженном газе (G30) необходим комплект перенастройки (поставляется отдельно). Перенастройка должна осуществляться только авторизированной организацией.

Технические характеристики оборудования могут быть изменены без предварительного уведомления или каких-либо обязательств со стороны производителя

Для обеспечения правильной эксплуатации изделия необходимо внимательно ознакомится с инструкцией

Котлы прошли испытания и сертифицированы в соответствии с законодательством Российской Федерации



компания MKD - Строй

КомпАния «MKD-Строй»

Тел.: +7 (499) 390-43-78

www.MKD-stroy.ru

e-mail: info@mkd-stroy.ru

РЕГИСТР ИСО 9000

*Цены сформированы на январь 2013 г. Уточняйте цены у Вашего менеджера.*

| | | | КОМНАТНЫЕ ТЕРМОРЕГУЛЯТОРЫ | | | | | |
|---|---|---|---|---|---|---|---|---|
| | | | SD 2000 | INSTAT 2 | INSTAT Plus | Thermolink B | Thermolink S | Thermolink P |
| Артикул | | | 6195 | 1554 | 0020081855 | 0020035406 | 0020035407 | 0020118083 |
| Стоимость* | | рубли | 1 294 | 3 079 | 5 310 | 3 525 | 4 417 | 3 793 |
| Подключение | Проводное | | • | • | • | • | • | • |
| | Безпроводное | | - | - | • | - | - | - |
| Интерфейс управления eBus | | | - | - | - | • | - | • |
| Регулирование | Двухступенчатое | | • | • | - | - | - | - |
| | Пропорциональное | | - | - | • | • | • | • |
| Диапазон настраиваемых температур | Отопление | °C | - | 5 - 30 | 5 - 30 | 5 - 30 | 5 - 30 | 5 - 30 |
| Диапазон регулируемой температуры | Водоснабжение | | 8 - 30 | - | 38 - 65 | - | 38 - 65 | 38 - 65 |
| Панель управления | Жидкокристаллический дисплей | | - | • | • | • | • | • |
| | Индикация режима | | - | - | • | • | • | • |
| | Индикация температуры | | - | • | • | • | • | • |
| | Индикация времени | | - | - | • | - | • | • |
| | Индикация разряжения батарей | | - | • | • | - | • | - |
| Управление | Система отопления | | • | • | • | • | • | • |
| | Горячее водоснабжение | | - | - | - | - | • | • |
| Количество температурных режимов | Минимальное | | - | 1 | 1 | 1 | 1 | 1 |
| | Максимальное | | - | 4 | 6 | 1 | 6 | 6 |
| Программы | Суточная | | - | - | • | - | • | • |
| | Недельная | | - | • | • | - | • | • |
| | "Отпуск" | | - | - | - | - | • | • |
| | "Comfort" | | - | - | - | - | • | • |
| | "ECO" | | - | - | - | - | • | • |
| | Защита от замерзания | | - | - | • | • | • | • |
| Электрическое подключение | Напряжение/Частота | В/Гц | 230/50 | - | - | - | - | - |
| | Алкалиновые батареи 1,5В | Тип / шт | - | AA / 2 | AA / 2 | AA / 2 | AA / 2 | - |
| | Класс электрической защиты | | IP30 | IP30 | IP30 | IP20 | IP20 | IP20 |
| Габариты | Высота | мм | | 71 | 97 | 96 | 100 | 97 |
| | Глубина | мм | | 32 | 31 | 30 | 31 | 35 |
| | Ширина | мм | | 142 | 137 | 96 | 152 | 146 |

* Стоимость продукции указана в рублях, действительна с 1 марта 2013 года и носит исключительно информационный характер и ни при каких условиях не является публичной офертой, определенной положениями Статьи 437 гражданского кодекса Российской Федерации.

**Внимание!**

Технические характеристики оборудования могут быть изменены без предварительного уведомления или каких-либо обязательств со стороны производителя
Для обеспечения правильной эксплуатации изделия необходимо внимательно ознакомится с инструкцией
Водонагреватели прошли



компания MKD - Строй
КомпАния «MKD-Строй»
Тел.: +7 (499) 390-43-78
www.MKD-stroy.ru
e-mail: info@mkd-stroy.ru

Цены сформированы на январь 2013 г. Уточняйте цены у Вашего менеджера.

protherm
Всегда на Вашей стороне

| | | | КАСКАДНЫЕ РЕГУЛЯТОРЫ | | | |
|---|---|---|---|---|---|---|
| | | | S-RG1 | S-RG2 | S-RG3 | Kromschreder E8.4401 |
| Артикул | | | S-RG1 | S-RG2 | S-RG3 | 0020032151 |
| Стоимость* | | рубли | **25 837** | **39 225** | **46 811** | **25 391** |
| Подключение | Проводное | | • | • | • | • |
| | Безпроводное | | - | - | • | - |
| Интерфейс управления eBus | | | - | - | - | - |
| Регулирование | Двухступенчатое | | • | • | • | • |
| | Пропорциональное | | - | - | - | - |
| Диапазон настраиваемых температур | Отопление | °C | 8 - (95) | 8 - (95) | 8 - (95) | 8 - (95) |
| Диапазон регулируемой температуры | Водоснабжение | °C | 8 - (80) | 8 - (80) | 8 - (80) | 8 - (80) |
| Панель управления | Жидкокристаллический дисплей | | • | • | • | • |
| | Индикация режима | | • | • | • | • |
| | Индикация температуры | | • | • | • | • |
| | Индикация времени | | • | • | • | • |
| | Индикация разряжения батарей | | - | - | - | - |
| Управление | Система отопления | | • | • | • | • |
| | Горячее водоснабжение | | • | • | • | • |
| Количество контуров | Прямой | | • | • | • | • |
| | Смесительный | | - | • | • | • |
| Программы | Суточная | | - | - | - | - |
| | Недельная | | - | - | - | - |
| | "Отпуск" | | - | - | - | - |
| | "Comfort" | | - | - | - | - |
| | "ECO" | | • | • | • | - |
| | Защита от замерзания | | • | • | • | • |
| Электрическое подключение | Напряжение/Частота | В/Гц | 230/50 | 230/50 | 230/50 | 230/50 |
| | Алкалиновые батареи 1,5В | Тип / шт | - | - | - | - |
| | Класс электрической защиты | | IP 40 | IP 40 | IP 40 | IP 40 |
| Габариты | Высота | мм | 96 | 96 | 96 | 92 |
| | Глубина | мм | 81 | 81 | 81 | 61 |
| | Ширина | мм | 96 | 144 | 144 | 138 |

* Стоимость продукции указана в рублях, действительна с 1 марта 2013 года и носит исключительно информационный характер и ни при каких условиях не является публичной офертой, определенной положениями Статьи 437 гражданского кодекса Российской Федерации.

Внимание!

Технические характеристики оборудования могут быть изменены без предварительного уведомления или каких-либо обязательств со стороны производителя

Для обеспечения правильной эксплуатации изделия необходимо внимательно ознакомится с инструкцией

Водонагреватели прошли



компания MKD - Строй

КомпАния «MKD-Строй» www.MKD-stroy.ru

Тел.: +7 (499) 390-43-78 e-mail: info@mkd-stroy.ru

*Цены сформированы на январь 2013 г. Уточняйте цены у Вашего менеджера.*

| | | | NO 70-150 | | | | | |
|---|---|---|---|---|---|---|---|---|
| | | | NO 70 | NO 80 | NO 90 | NO 100 | NO 120 | NO 150 |
| Артикул | | | 0010002813 | 0010002814 | 0010002815 | 0010002816 | 0010002817 | 0010002818 |
| Стоимость* | | рубли | 110 457 | 127 457 | 135 957 | 144 457 | 152 957 | 178 457 |
| Тип котла | Напольный | | • | • | • | • | • | • |
| | Электронезависимый | | - | - | - | - | - | - |
| Применение | Открытые системы отопления | | - | - | - | - | - | - |
| | Закрытые системы отопления | | • | • | • | • | • | • |
| "Тип топлива (зависит от типа горелки)" | Природный газ (E) | | • | • | • | • | • | • |
| | Сжиженный газ (G30) | | • | • | • | • | • | • |
| | Дизельное топливо | | • | • | • | • | • | • |
| | Твердое топливо | | - | - | - | - | - | - |
| Горелка | Инжекторная | | - | - | - | | - | - |
| | Вентиляторная *** | | • | • | • | • | • | • |
| | Одноступенчатая *** | | • | • | • | • | • | • |
| | Двухступенчатая*** | | • | • | • | • | • | • |
| | Модулирующая*** | | - | - | - | - | - | - |
| Тип розжига | Пьезорозжиг | | - | - | - | - | - | - |
| | Электророзжиг | | - | - | - | - | - | - |
| Теплообменник | Тип | | 3-х ходовой | 3-х ходовой | 3-х ходовой | 3-х ходовой | 3-х ходовой | 3-х ходовой |
| | Материал | | Сталь | Сталь | Сталь | Сталь | Сталь | Сталь |
| | Количество секций | | - | - | - | | - | - |
| Режимы работы | Отопление | | • | • | • | • | • | • |
| | Горячее водоснабжение | | - | - | - | | - | - |
| **Отопительный контур** | | | | | | | | |
| Камера сгорания | Открытая | | - | - | - | - | - | - |
| | Закрытая | | • | • | • | • | • | • |
| Полезная мощность (газ) | Газ | кВт | 70 | 80 | 90 | 100 | 120 | 150 |
| | Дизельное топливо | кВт | 70 | 80 | 90 | 100 | 120 | 150 |
| | Дрова | кВт | - | - | - | - | - | - |
| | Уголь | кВт | - | - | - | - | - | - |
| Время сгорания | Дрова | час | - | - | - | - | - | - |
| | Уголь | час | - | - | - | - | - | - |
| Максимальная длина полена | | см | - | - | - | - | - | - |
| КПД | | % | 92,11 | 91,95 | 91,84 | 91,74 | 91,60 | 92,02 |
| Диапазон результативной температуры ** | | °C | 60-90 | 60-90 | 60-90 | 60-90 | 60-90 | 60-90 |
| Рабочее давление отопительного контура | Минимальное | Атм | 1,0 | 1,0 | 1,0 | 1,0 | 1,0 | 1,0 |
| | Максимальное | Атм | 5,0 | 5,0 | 5,0 | 5,0 | 5,0 | 5,0 |
| Объем расширительного бака системы отопления | | л | - | - | - | - | - | - |
| **Контур подачи газа** | | | | | | | | |
| Номинальное давление газа | Природный газ (E) | мм.в.ст | - | - | - | - | - | - |
| | Сжиженный газ (G30) | мм.в.ст | - | - | - | - | - | - |
| **Управление** | | | | | | | | |
| Терморегуляторы | Thermolink B (eBUS) | | - | - | - | - | - | - |
| | Thermolink P (eBUS) | | - | - | - | - | - | - |
| | Thermolink S | | - | - | - | - | - | - |
| | INSTAT 2 | | - | - | - | - | - | - |
| | INSTAT Plus | | - | - | - | - | - | - |
| | SD 2000 | | - | - | - | - | - | - |
| | RVA 43.222 | | - | - | - | - | - | - |
| | RVA 63.242 | | - | - | - | - | - | - |
| | RVA 63.280 | | - | - | - | - | - | - |
| | E 8.4401 | | • | • | • | • | • | • |
| **Управление** | | | | | | | | |
| Панель управления | Светодиодная индикация | | - | - | - | - | - | - |
| | Жидкокристаллический дисплей | | - | - | - | - | - | - |
| | Индикация температуры | | • | • | • | • | • | • |
| | Индикация давления теплоносителя | | - | - | - | - | - | - |
| | Индикация неисправностей | | - | - | - | - | - | - |
| **Безопасность** | | | | | | | | |
| Безопасность | Датчик тяги | | - | - | - | - | - | - |
| | Термостатический регулятор | | • | • | • | • | • | • |
| | Контроль пламени | | - | - | - | - | - | - |
| | Предохранительный клапан | | - | - | - | - | - | - |
| | Датчик перегрева | | • | • | • | • | • | • |
| | Защита от промерзания | | - | - | - | - | - | - |
| | Антиблокировка насоса | | - | - | - | - | - | - |
| **Размеры и подключение** | | | | | | | | |
| Электрическое подключение | Напряжение/Частота | В/Гц | 230 | 230 | 230 | 230 | 230 | 230 |
| | Потребление | Вт | 20 | 20 | 20 | 20 | 20 | 20 |
| | Класс электрической защиты | | - | - | - | - | - | - |
| Присоединительные диаметры | Дымоход | мм | 200 | 200 | 200 | 200 | 200 | 250 |
| | Газопровод | дюйм | - | - | - | - | - | - |
| | Контур отопления | DN | 50 | 50 | 50 | 50 | 50 | 50 |
| | Контур ГВС | дюйм | - | - | - | - | - | - |
| Габариты | Высота | мм | 1030 | 1030 | 1030 | 1030 | 1030 | 1080 |
| | Глубина | мм | 1055 | 1055 | 1195 | 1195 | 1195 | 1440 |
| | Ширина | мм | 750 | 750 | 750 | 750 | 750 | 800 |
| Вес | | кг | 216,0 | 216,0 | 258,0 | 258,0 | 258,0 | 346,0 |

* Стоимость продукции указана в рублях, действительна с 1 марта 2013 года и носит исключительно информационный характер и ни при каких условиях не является публичной офертой, определенной положениями Статьи 437 гражданского кодекса Российской Федерации.
** Термостат 60-110°C приобретается отдельно
*** Вентиляторная горелка приобретается отдельно

**Внимание!**
Технические характеристики оборудования могут быть изменены без предварительного уведомления или каких-либо обязательств со стороны производителя
Для обеспечения правильной эксплуатации изделия необходимо внимательно ознакомится с инструкцией
Котлы прошли испытания и сертифицированы в соответствии с законодательством Российской Федерации



компания MKD - Строй
КомпАния «MKD-Строй»
Тел.: +7 (499) 390-43-78
www.MKD-stroy.ru
e-mail: info@mkd-stroy.ru
РЕГИСТР ИСО 9000
*Цены сформированы на январь 2013 г. Уточняйте цены у Вашего менеджера.*

protherm

Всегда на Вашей стороне

| | | | NO 200-510 | | | | | |
|---|---|---|---|---|---|---|---|---|
| | | | NO 200 | NO 250 | NO 300 | NO 350 | NO 420 | NO 510 |
| Артикул | | | 0010002819 | 0010002820 | 0010002821 | 0010002822 | 0010002823 | 0010002824 |
| Стоимость* | | рубли | 191 207 | 208 207 | 229 457 | 254 957 | 297 457 | 361 207 |
| Тип котла | Напольный | | • | • | • | • | • | • |
| | Электронезависимый | | - | - | - | - | - | - |
| Применение | Открытые системы отопления | | - | - | - | - | - | - |
| | Закрытые системы отопления | | • | • | • | • | • | • |
| "Тип топлива (зависит от типа горелки)" | Природный газ (Е) | | • | • | • | • | • | • |
| | Сжиженный газ (G30) | | • | • | • | • | • | • |
| | Дизельное топливо | | • | • | • | • | • | • |
| | Твердое топливо | | - | - | - | - | - | - |
| Горелка | Инжекторная | | - | - | - | | - | - |
| | Вентиляторная *** | | • | • | • | • | • | • |
| | Одноступенчатая | | • | • | • | • | • | • |
| | Двухступенчатая | | • | • | • | • | • | • |
| | Модулирующая | | - | - | - | | - | - |
| Тип розжига | Пьезорозжиг | | - | - | - | - | - | - |
| | Электророзжиг | | - | - | - | - | - | - |
| Теплообменник | Тип | | 3-х ходовой | 3-х ходовой | 3-х ходовой | 3-х ходовой | 3-х ходовой | 3-х ходовой |
| | Материал | | Сталь | Сталь | Сталь | Сталь | Сталь | Сталь |
| | Количество секций | | - | - | - | - | - | - |
| Режимы работы | Отопление | | • | • | • | • | • | • |
| | Горячее водоснабжение | | - | - | - | - | - | - |
| **Отопительный контур** | | | | | | | | |
| Камера сгорания | Открытая | | - | - | - | - | - | - |
| | Закрытая | | • | • | • | • | • | • |
| Полезная мощность (газ) | Газ | кВт | 200 | 250 | 300 | 350 | 420 | 510 |
| | Дизельное топливо | кВт | 200 | 250 | 100 | 350 | 420 | 510 |
| | Дрова | кВт | - | - | - | - | - | - |
| | Уголь | кВт | - | - | - | - | - | - |
| Время сгорания | Дрова | час | - | - | - | - | - | - |
| | Уголь | час | - | - | - | - | - | - |
| Максимальная длина полена | | см | - | - | - | - | - | - |
| КПД | | % | 91,74 | 91,91 | 92,31 | 92,11 | 92,17 | 92,25 |
| Диапазон результативной температуры ** | | °С | 60-90 | 60-90 | 60-90 | 60-90 | 60-90 | 60-90 |
| Рабочее давление отопительного контура | Минимальное | Атм | 1,0 | 1,0 | 1,0 | 1,0 | 1,0 | 1,0 |
| | Максимальное | Атм | 5,0 | 5,0 | 5,0 | 5,0 | 5,0 | 5,0 |
| Объем расширительного бака системы отопления | | л | - | - | - | - | - | - |
| **Контур подачи газа** | | | | | | | | |
| Номинальное давление газа | Природный газ (Е) | мм.в.ст | - | - | - | - | - | - |
| | Сжиженный газ (G30) | мм.в.ст | - | - | - | - | - | - |
| **Управление** | | | | | | | | |
| Терморегуляторы | Thermolink B (eBUS) | | - | - | - | - | - | - |
| | Thermolink P (eBUS) | | - | - | - | - | - | - |
| | Thermolink S | | - | - | - | - | - | - |
| | INSTAT 2 | | - | - | - | - | - | - |
| | INSTAT Plus | | - | - | - | - | - | - |
| | SD 2000 | | - | - | - | - | - | - |
| | RVA 43.222 | | - | - | - | - | - | - |
| | RVA 63.242 | | - | - | - | - | - | - |
| | RVA 63.280 | | - | - | - | - | - | - |
| | E 8.4401 | | • | • | • | • | • | • |
| **Управление** | | | | | | | | |
| Панель управления | Светодиодная индикация | | - | - | - | - | - | - |
| | Жидкокристаллический дисплей | | - | - | - | - | - | - |
| | Индикация температуры | | • | • | • | • | • | • |
| | Индикация давления теплоносителя | | - | - | - | - | - | - |
| | Индикация неисправностей | | - | - | - | - | - | - |
| **Безопасность** | | | | | | | | |
| Безопасность | Датчик тяги | | - | - | - | - | - | - |
| | Термостатический регулятор | | • | • | • | • | • | • |
| | Контроль пламени | | - | - | - | - | - | - |
| | Предохранительный клапан | | - | - | - | - | - | - |
| | Датчик перегрева | | • | • | • | • | • | • |
| | Защита от промерзания | | - | - | - | - | - | - |
| | Антиблокировка насоса | | - | - | - | - | - | - |
| **Размеры и подключение** | | | | | | | | |
| Электрическое подключение | Напряжение/Частота | В/Гц | 230 | 230 | 230 | 230 | 230 | 230 |
| | Потребление | Вт | 20 | 20 | 20 | 20 | 20 | 20 |
| | Класс электрической защиты | | - | - | - | - | - | - |
| Присоединительные диаметры | Дымоход | мм | 250 | 250 | 250 | 250 | 250 | 300 |
| | Газопровод | дюйм | - | - | - | - | - | - |
| | Контур отопления | DN | 50 | 50 | 65 | 65 | 80 | 80 |
| | Контур ГВС | дюйм | - | - | - | - | - | - |
| Габариты | Высота | мм | 1080 | 1080 | 1080 | 1080 | 1190 | 1380 |
| | Глубина | мм | 1440 | 1690 | 1690 | 1900 | 1940 | 1950 |
| | Ширина | мм | 800 | 800 | 900 | 900 | 940 | 1160 |
| Вес | | кг | 346,0 | 346,0 | 431,0 | 475,0 | 542,0 | 584,0 |

* Стоимость продукции указана в рублях, действительна с 1 марта 2013 года и носит исключительно информационный характер и ни при каких условиях не является публичной офертой, определенной положениями Статьи 437 гражданского кодекса Российской Федерации.

** Термостат 60-110°С приобретается отдельно

*** Вентиляторная горелка приобретается отдельно

**Внимание!**

Технические характеристики оборудования могут быть изменены без предварительного уведомления или каких-либо обязательств со стороны производителя

Для обеспечения правильной эксплуатации изделия необходимо внимательно ознакомится с инструкцией

Котлы прошли испытания и сертифицированы в соответствии с законодательством Российской Федерации



компания MKD - Строй

КомпАния «MKD-Строй»

Тел.: +7 (499) 390-43-78

www.MKD-stroy.ru

e-mail: info@mkd-stroy.ru

*Цены сформированы на январь 2013 г. Уточняйте цены у Вашего менеджера.*

| | | | NO 630-1300 | | | | | | |
|---|---|---|---|---|---|---|---|---|---|
| | | | NO 630 | NO 750 | NO 870 | NO 970 | NO 1030 | NO 1200 | NO 1300 |
| Артикул | | | 0010002825 | 0010002826 | 0010002827 | 0010002828 | 0010002829 | 0010002830 | 0010002831 |
| Стоимость* | | рубли | 424 957 | 467 457 | 531 207 | 594 957 | 616 207 | 701 207 | 764 957 |
| Тип котла | Напольный | | • | • | • | • | • | • | • |
| | Электронезависимый | | - | - | - | - | - | - | - |
| Применение | Открытые системы отопления | | - | - | - | - | - | - | - |
| | Закрытые системы отопления | | • | • | • | • | • | • | • |
| "Тип топлива (зависит от типа горелки)" | Природный газ (E) | | • | • | • | • | • | • | • |
| | Сжиженный газ (G30) | | • | • | • | • | • | • | • |
| | Дизельное топливо | | • | • | • | • | • | • | • |
| | Твердое топливо | | - | - | - | - | - | - | - |
| Горелка | Инжекторная | | - | - | - | | - | - | - |
| | Вентиляторная *** | | • | • | • | • | • | • | • |
| | Одноступенчатая | | • | • | • | • | • | • | • |
| | Двухступенчатая | | • | • | • | • | • | • | • |
| | Модулирующая | | - | - | - | | - | - | - |
| Тип розжига | Пьезорозжиг | | - | - | - | - | - | - | - |
| | Электророзжиг | | - | - | - | - | - | - | - |
| Теплообменник | Тип | | 3х ходовой | 3-х ходовой | 3-х ходовой | 3-х ходовой | 3-х ходовой | 3-х ходовой | 3-х ходовой |
| | Материал | | Сталь | Сталь | Сталь | Сталь | Сталь | Сталь | Сталь |
| | Количество секций | | - | - | - | - | - | - | - |
| Режимы работы | Отопление | | • | • | • | • | • | • | • |
| | Горячее водоснабжение | | - | - | - | - | - | - | - |
| **Отопительный контур** | | | | | | | | | |
| Камера сгорания | Открытая | | - | - | - | - | - | - | - |
| | Закрытая | | • | • | • | • | • | • | • |
| Полезная мощность (газ) | Газ | кВт | 630 | 750 | 870 | 970 | 1030 | 1200 | 1300 |
| | Дизельное топливо | кВт | 630 | 750 | 870 | 970 | 1030 | 1200 | 1300 |
| | Дрова | кВт | - | - | - | - | - | - | - |
| | Уголь | кВт | - | - | - | - | - | - | - |
| Время сгорания | Дрова | час | - | - | - | - | - | - | - |
| | Уголь | час | - | - | - | - | - | - | - |
| Максимальная длина полена | | см | - | - | - | - | - | - | - |
| КПД | | % | 92,26 | 92,25 | 92,29 | 92,20 | 92,22 | 92,24 | 92,26 |
| Диапазон результативной температуры ** | | °C | 60-90 | 60-90 | 60-90 | 60-90 | 60-90 | 60-90 | 60-90 |
| Рабочее давление отопительного контура | Минимальное | Атм | 1,0 | 1,0 | 1,0 | 1,0 | 1,0 | 1,0 | 1,0 |
| | Максимальное | Атм | 5,0 | 5,0 | 5,0 | 5,0 | 5,0 | 5,0 | 5,0 |
| Объем расширительного бака системы отопления | | л | - | - | - | - | - | - | - |
| **Контур подачи газа** | | | | | | | | | |
| Номинальное давление газа | Природный газ (E) | мм.в.ст | - | - | - | - | - | - | - |
| | Сжиженный газ (G30) | мм.в.ст | - | - | - | - | - | - | - |
| **Управление** | | | | | | | | | |
| Терморегуляторы | Thermolink B (eBUS) | | - | - | - | - | - | - | - |
| | Thermolink P (eBUS) | | - | - | - | - | - | - | - |
| | Thermolink S | | - | - | - | - | - | - | - |
| | INSTAT 2 | | - | - | - | - | - | - | - |
| | INSTAT Plus | | - | - | - | - | - | - | - |
| | SD 2000 | | - | - | - | - | - | - | - |
| | RVA 43.222 | | - | - | - | - | - | - | - |
| | RVA 63.242 | | - | - | - | - | - | - | - |
| | RVA 63.280 | | - | - | - | - | - | - | - |
| | E 8.4401 | | • | • | • | • | • | • | • |
| **Управление** | | | | | | | | | |
| Панель управления | Светодиодная индикация | | - | - | - | - | - | - | - |
| | Жидкокристаллический дисплей | | - | - | - | - | - | - | - |
| | Индикация температуры | | • | • | • | • | • | • | • |
| | Индикация давления теплоносителя | | - | - | - | - | - | - | - |
| | Индикация неисправностей | | - | - | - | - | - | - | - |
| **Безопасность** | | | | | | | | | |
| Безопасность | Датчик тяги | | - | - | - | - | - | - | - |
| | Термостатический регулятор | | • | • | • | • | • | • | • |
| | Контроль пламени | | - | - | - | - | - | - | - |
| | Предохранительный клапан | | - | - | - | - | - | - | - |
| | Датчик перегрева | | • | • | • | • | • | • | • |
| | Защита от промерзания | | - | - | - | - | - | - | - |
| | Антиблокировка насоса | | - | - | - | - | - | - | - |
| **Размеры и подключение** | | | | | | | | | |
| Электрическое подключение | Напряжение/Частота | В/Гц | 230 | 230 | 230 | 230 | 230 | 230 | 230 |
| | Потребление | Вт | 20 | 20 | 20 | 20 | 20 | 20 | 20 |
| | Класс электрической защиты | | - | - | - | - | - | - | - |
| Присоединительные диаметры | Дымоход | мм | 300 | 350 | 350 | 350 | 400 | 400 | 400 |
| | Газопровод | дюйм | - | - | - | - | - | - | - |
| | Контур отопления | DN | 80 | 100 | 100 | 100 | 125 | 125 | 125 |
| | Контур ГВС | дюйм | - | - | - | - | - | - | - |
| Габариты | Высота | мм | 1380 | 1510 | 1510 | 1510 | 1660 | 1660 | 1660 |
| | Глубина | мм | 2240 | 2255 | 2255 | 2500 | 2500 | 2500 | 2500 |
| | Ширина | мм | 1160 | 1290 | 1290 | 1290 | 1440 | 1440 | 1440 |
| Вес | | кг | 963,0 | 1205,0 | 1205,0 | 1417,0 | 1843,0 | 1843,0 | 1843,0 |

* Стоимость продукции указана в рублях, действительна с 1 марта 2013 года и носит исключительно информационный характер и ни при каких условиях не является публичной офертой, определенной положениями Статьи 437 гражданского кодекса Российской Федерации.

** Термостат 60-110°C приобретается отдельно

*** Вентиляторная горелка приобретается отдельно

Внимание!

Технические характеристики оборудования могут быть изменены без предварительного уведомления или каких-либо обязательств со стороны производителя

Для обеспечения правильной эксплуатации изделия необходимо внимательно ознакомится с инструкцией

Котлы прошли испытания и сертифицированы в соответствии с законодательством Российской Федерации



компания MKD - Строй
КомпАния «MKD-Строй»
Тел.: +7 (499) 390-43-78
www.MKD-stroy.ru
e-mail: info@mkd-stroy.ru
РЕГИСТР ИСО 9000
Цены сформированы на январь 2013 г. Уточняйте цены у Вашего менеджера.

protherm

Всегда на Вашей стороне

| | | | NO 1400-3500 | | | | | | |
|---|---|---|---|---|---|---|---|---|---|
| | | | NO 1400 | NO 1600 | NO 1800 | NO 2000 | NO 2400 | NO 3000 | NO 3500 |
| Артикул | | | 0010002832 | 0010002833 | 0010002834 | 0010002835 | 0010002836 | 0010002837 | 0010002838 |
| Стоимость* | | рубли | 892 457 | 977 457 | 1 041 207 | 1 232 457 | 1 317 457 | 1 699 957 | 1 912 457 |
| Тип котла | Напольный | | • | • | • | • | • | • | • |
| | Электронезависимый | | - | - | - | - | - | - | - |
| Применение | Открытые системы отопления | | - | - | - | - | - | - | - |
| | Закрытые системы отопления | | • | • | • | • | • | • | • |
| "Тип топлива (зависит от типа горелки)" | Природный газ (E) | | • | • | • | • | • | • | • |
| | Сжиженный газ (G30) | | • | • | • | • | • | • | • |
| | Дизельное топливо | | • | • | • | • | • | • | • |
| | Твердое топливо | | - | - | - | - | - | - | - |
| Горелка | Инжекторная | | - | - | - | | - | - | - |
| | Вентиляторная *** | | • | • | • | • | • | • | • |
| | Одноступенчатая | | • | • | • | • | • | • | • |
| | Двухступенчатая | | • | • | • | • | • | • | • |
| | Модулирующая | | - | - | - | | - | - | - |
| Тип розжига | Пьезорозжиг | | - | - | - | - | - | - | - |
| | Электророзжиг | | - | - | - | - | - | - | - |
| Теплообменник | Тип | | 3-х ходовой | 3-х ходовой | 3-х ходовой | 3-х ходовой | 3-х ходовой | 3-х ходовой | 3-х ходовой |
| | Материал | | Сталь | Сталь | Сталь | Сталь | Сталь | Сталь | Сталь |
| | Количество секций | | - | - | - | - | - | - | - |
| Режимы работы | Отопление | | • | • | • | • | • | • | • |
| | Горячее водоснабжение | | - | - | - | - | - | - | - |
| **Отопительный контур** | | | | | | | | | |
| Камера сгорания | Открытая | | - | - | - | - | - | - | - |
| | Закрытая | | • | • | • | • | • | • | • |
| Полезная мощность (газ) | Газ | кВт | 1400 | 1600 | 1800 | 2000 | 2400 | 3000 | 3500 |
| | Дизельное топливо | кВт | 1400 | 1600 | 1800 | 2000 | 2400 | 3000 | 3500 |
| | Дрова | кВт | - | - | - | - | - | - | - |
| | Уголь | кВт | - | - | - | - | - | - | - |
| Время сгорания | Дрова | час | - | - | - | - | - | - | - |
| | Уголь | час | - | - | - | - | - | - | - |
| Максимальная длина полена | | см | - | - | - | - | - | - | - |
| КПД | | % | 92,29 | 92,33 | 92,31 | 92,29 | 92,31 | 92,31 | 92,30 |
| Диапазон результативной температуры ** | | °C | 60-90 | 60-90 | 60-90 | 60-90 | 60-90 | 60-90 | 60-90 |
| Рабочее давление отопительного контура | Минимальное | Атм | 1,0 | 1,0 | 1,0 | 1,0 | 1,0 | 1,0 | 1,0 |
| | Максимальное | Атм | 5,0 | 5,0 | 5,0 | 5,0 | 5,0 | 5,0 | 5,0 |
| Объем расширительного бака системы отопления | | л | - | - | - | - | - | - | - |
| **Контур подачи газа** | | | | | | | | | |
| Номинальное давление газа | Природный газ (E) | мм.в.ст | - | - | - | - | - | - | - |
| | Сжиженный газ (G30) | мм.в.ст | - | - | - | - | - | - | - |
| **Управление** | | | | | | | | | |
| Терморегуляторы | Thermolink B (eBUS) | | - | - | - | - | - | - | - |
| | Thermolink P (eBUS) | | - | - | - | - | - | - | - |
| | Thermolink S | | - | - | - | - | - | - | - |
| | INSTAT 2 | | - | - | - | - | - | - | - |
| | INSTAT Plus | | - | - | - | - | - | - | - |
| | SD 2000 | | - | - | - | - | - | - | - |
| | RVA 43.222 | | - | - | - | - | - | - | - |
| | RVA 63.242 | | - | - | - | - | - | - | - |
| | RVA 63.280 | | - | - | - | - | - | - | - |
| | E 8.4401 | | • | • | • | • | • | • | • |
| **Управление** | | | | | | | | | |
| Панель управления | Светодиодная индикация | | - | - | - | - | - | - | - |
| | Жидкокристаллический дисплей | | - | - | - | - | - | - | - |
| | Индикация температуры | | • | • | • | • | • | • | • |
| | Индикация давления теплоносителя | | - | - | - | - | - | - | - |
| | Индикация неисправностей | | - | - | - | - | - | - | - |
| **Безопасность** | | | | | | | | | |
| Безопасность | Датчик тяги | | - | - | - | - | - | - | - |
| | Термостатический регулятор | | • | • | • | • | • | • | • |
| | Контроль пламени | | - | - | - | - | - | - | - |
| | Предохранительный клапан | | - | - | - | - | - | - | - |
| | Датчик перегрева | | • | • | • | • | • | • | • |
| | Защита от промерзания | | - | - | - | - | - | - | - |
| | Антиблокировка насоса | | - | - | - | - | - | - | - |
| **Размеры и подключение** | | | | | | | | | |
| Электрическое подключение | Напряжение/Частота | В/Гц | 230 | 230 | 230 | 230 | 230 | 230 | 230 |
| | Потребление | Вт | 20 | 20 | 20 | 20 | 20 | 20 | 20 |
| | Класс электрической защиты | | - | - | - | - | - | - | - |
| Присоединительные диаметры | Дымоход | мм | 400 | 400 | 400 | 500 | 500 | 550 | 550 |
| | Газопровод | дюйм | - | - | - | - | - | - | - |
| | Контур отопления | DN | 150 | 150 | 150 | 200 | 200 | 200 | 200 |
| | Контур ГВС | дюйм | - | - | - | - | - | - | - |
| Габариты | Высота | мм | 1746 | 1746 | 1746 | 1876 | 1876 | 2146 | 2146 |
| | Глубина | мм | 2850 | 2850 | 3060 | 3190 | 3450 | 3450 | 3900 |
| | Ширина | мм | 1470 | 1470 | 1470 | 1600 | 1600 | 1870 | 1870 |
| Вес | | кг | 2600,0 | 2600,0 | 2750,0 | 6350,0 | 3900,0 | 5200,0 | 5700,0 |

* Стоимость продукции указана в рублях, действительна с 1 марта 2013 года и носит исключительно информационный характер и ни при каких условиях не является публичной офертой, определенной положениями Статьи 437 гражданского кодекса Российской Федерации.

** Термостат 60-110°C приобретается отдельно

*** Вентиляторная горелка приобретается отдельно

Внимание!

Технические характеристики оборудования могут быть изменены без предварительного уведомления или каких-либо обязательств со стороны производителя

Для обеспечения правильной эксплуатации изделия необходимо внимательно ознакомится с инструкцией

Котлы прошли испытания и сертифицированы в соответствии с законодательством Российской Федерации



компания MKD - Строй

КомпАния «MKD-Строй»

Тел.: +7 (499) 390-43-78

www.MKD-stroy.ru

e-mail: info@mkd-stroy.ru

РЕГИСТР ИСО 9000

*Цены сформированы на январь 2013 г. Уточняйте цены у Вашего менеджера.*

| | | | ВОДОНАГРЕВАТЕЛИ КОСВЕННОГО НАГРЕВА | | | | |
|---|---|---|---|---|---|---|---|
| | | | WH B60 Z | FS B100 MSR | FS B100 Z | FS B200 Z | FS B200 S |
| Артикул | | | 0010006653 | 0010003789 | 1165 | 1170 | 1169 |
| Стоимость* | | рубли | 32 087 | 34 297 | 22 907 | 29 792 | 41 267 |
| Тип бойлера | Прямоугольный | | • | • | - | - | - |
| | Цилиндрический | | - | - | • | • | • |
| | Накопительный | | • | • | • | • | • |
| | Настенный | | • | - | • | • | - |
| | Напольный | | - | • | - | - | • |
| Номинальный объем бойлера | | л | 53,0 | 95,0 | 100,0 | 200,0 | 200,0 |
| Тип теплобменника | Стальной | | • | • | • | • | • |
| | Трубчатый | | • | • | • | • | • |
| Линия рециркуляции горячей воды | | л | - | • | - | - | • |
| Площадь поверхности теплообменника | | м2 | 0,54 | 0,90 | 0,66 | 0,96 | 1,21 |
| Объем встроенного расширительного бака | | л | 2,0 | - | - | - | - |
| Время нагрева бойлера от 10°С до 60°С | | мин | 12 | 13 | 18 | 22 | 16 |
| Производительносить горячей воды при Δt = 600С | | л/мин | 13,6 | 18,3 | 16,2 | 24,2 | 32,6 |
| Максимальная температура нагрева воды | | °С | 80 | 80 | 80 | 80 | 80 |
| Рабочее давление в контуре ГВС | Минимальная | л/мин | 1,0 | 1,0 | 1,0 | 1,0 | 1,0 |
| | Максимальное | л/мин | 6,0 | 6,0 | 6,0 | 6,0 | 6,0 |
| Защите от накипи и коррозии | Магниевый анод | | • | • | • | • | • |
| Эмалированная поверхность | Эмалированная поверхность | | • | • | • | • | • |
| Антибактериальная защита | | | • | • | • | • | • |
| Теплоизоляция | Полиуретановая | | • | • | • | • | • |
| Эмалированная поверхность | Эмалированное покрытие | | • | • | • | • | • |
| Индикация температуры | | | - | • | - | - | - |
| Датчик температуры | | | - | • | • | • | • |
| Подержание заданной температуры | | | - | • | • | • | • |
| Сливной штуцер | | | • | • | • | • | • |
| Электрическое подключение | Напряжение/Частота | В/Гц | - | 230/50 | 230/50 | 230/50 | 230/50 |
| | Потребление | Вт | - | 250 | 250 | 250 | 250 |
| | Класс электрической защиты | | - | IP 40 | IP 40 | IP 40 | IP 40 |
| Присоединительные диаметры | Контур отопления | дюйм | 3/4" | 3/4" | 1" | 1" | 1" |
| | Контур ГВС | дюйм | 1/2" | 1/2" | 3/4" | 1" | 3/4" |
| | Контур рециркуляции | дюйм | - | 3/8" | - | - | - |
| Габариты | Высота | мм | 900 | 880 | 865 | 1570 | 1270 |
| | Глубина | мм | 420 | 520 | - | - | - |
| | Ширина | мм | 410 | 550 | - | - | - |
| | Диаметр | мм | - | - | 501 | 505 | 577 |
| Вес, без воды | | кг | 52,0 | 46,0 | 49,0 | 73,0 | 90,0 |

* Стоимость продукции указана в рублях, действительна с 1 марта 2013 года и носит исключительно информационный характер и ни при каких условиях не является публичной офертой, определенной положениями Статьи 437 гражданского кодекса Российской Федерации.

**Внимание!**

Технические характеристики оборудования могут быть изменены без предварительного уведомления или каких-либо обязательств со стороны производителя
Для обеспечения правильной эксплуатации изделия необходимо внимательно ознакомится с инструкцией
Водонагреватели прошли испытания и сертифицированы в соответствии с законодательством Российской Федерации



компания MKD - Строй
КомпАния «MKD-Строй»
Тел.: +7 (499) 390-43-78
www.MKD-stroy.ru
e-mail: info@mkd-stroy.ru
РЕГИСТР ИСО 9000
*Цены сформированы на январь 2013 г. Уточняйте цены у Вашего менеджера.*

protherm
Всегда на Вашей стороне

| | | | ВОДОНАГРЕВАТЕЛИ КОСВЕННОГО НАГРЕВА | | |
|---|---|---|---|---|---|
| | | | FS B300 S | FS B400 S | FS B500 S |
| Артикул | | | 0010004333 | 0010004334 | 0010004335 |
| Стоимость* | | рубли | 52 742 | 64 217 | 73 397 |
| Тип бойлера | Прямоугольный | | - | - | - |
| | Цилиндрический | | • | • | • |
| | Накопительный | | • | • | • |
| | Настенный | | - | - | - |
| | Напольный | | • | • | • |
| Номинальный объем бойлера | | л | 295,0 | 404,0 | 496,0 |
| Тип теплобменника | Стальной | | • | • | • |
| | Трубчатый | | • | • | • |
| Линия рециркуляции горячей воды | | л | • | • | • |
| Площадь поверхности теплообменника | | м2 | 1,60 | 1,50 | 2,10 |
| Объем встроенного расширительного бака | | л | - | - | - |
| Время нагрева бойлера от 10°С до 60°С | | мин | | | |
| Производительносить горячей воды при Δt = 600С | | л/мин | 46,2 | 51,9 | 59,1 |
| Максимальная температура нагрева воды | | °С | 85 | 85 | 85 |
| Рабочее давление в контуре ГВС | Минимальная | л/мин | 1,0 | 1,0 | 1,0 |
| | Максимальное | л/мин | 10,0 | 10,0 | 10,0 |
| Защите от накипи и коррозии | Магниевый анод | | • | • | • |
| Эмалированная поверхность | Эмалированная поверхность | | • | • | • |
| Антибактериальная защита | | | • | • | • |
| Теплоизоляция | Полиуретановая | | • | • | • |
| Эмалированная поверхность | Эмалированное покрытие | | • | • | • |
| Индикация температуры | | | - | - | - |
| Датчик температуры | | | • | • | • |
| Подержание заданной температуры | | | • | • | • |
| Сливной штуцер | | | • | • | • |
| Электрическое подключение | Напряжение/Частота | В/Гц | - | - | - |
| | Потребление | Вт | - | - | - |
| | Класс электрической защиты | | - | - | - |
| Присоединительные диаметры | Контур отопления | дюйм | 1" | 1" | 1" |
| | Контур ГВС | дюйм | 1" | 1" | 1" |
| | Контур рециркуляции | дюйм | 3/4" | 3/4" | 3/4" |
| Габариты | Высота | мм | 1775 | 1470 | 1775 |
| | Глубина | мм | - | - | - |
| | Ширина | мм | - | - | - |
| | Диаметр | мм | 500 | 650 | 650 |
| Вес, без воды | | кг | 125,0 | 145,0 | 165,0 |

* Стоимость продукции указана в рублях, действительна с 1 марта 2013 года и носит исключительно информационный характер и ни при каких условиях не является публичной офертой, определенной положениями Статьи 437 гражданского кодекса Российской Федерации.

**Внимание!**

Технические характеристики оборудования могут быть изменены без предварительного уведомления или каких-либо обязательств со стороны производителя
Для обеспечения правильной эксплуатации изделия необходимо внимательно ознакомится с инструкцией
Водонагреватели прошли испытания и сертифицированы в соответствии с законодательством Российской Федерации



компания MKD - Строй
КомпАния «MKD-Строй»
www.MKD-stroy.ru
Тел.: +7 (499) 390-43-78
e-mail: info@mkd-stroy.ru
Цены сформированы на январь 2013 г. Уточняйте цены у Вашего менеджера.

## ТАБЛИЦА СОВМЕСТИМОСТИ ВОДОНАГРЕВАТЕЛЕЙ И КОТЛОВ

| | | | WH B60 Z | FS B100 MSR | FS B100 Z | FS B200 Z | FS B200 S | FS B300 S | FS B400 S | FS B500 S |
|---|---|---|---|---|---|---|---|---|---|---|
| Артикул | | | 0010006653 | 0010003789 | 1165 | 1170 | 1169 | 0010004333 | 0010004334 | 0010004335 |
| Мощность | | кВт | 16,8 | 26,1 | 19,2 | 43,0 | 30,0 | 46,0 | 46,0 | 61,0 |
| **Настенные котлы** | | | | | | | | | | |
| ГЕПАРД | 11 MOV | | - | - | - | - | - | - | - | - |
| | 11 MTV | | - | - | - | - | - | - | - | - |
| | 23 MOV | | - | - | - | - | - | - | - | - |
| | 23 MTV | | - | - | - | - | - | - | - | - |
| ПАНТЕРА | 25 KOO | | O | O | O | O | O | O | A | A |
| | 25 KTO | | O | O | O | O | O | O | A | A |
| | 25 KOV | | - | - | - | - | - | - | - | - |
| | 25 KTV | | - | - | - | - | - | - | - | - |
| | 30 KTV | | - | - | - | - | - | - | - | - |
| ТИГР | 12 KOZ | | - | - | - | - | - | - | - | - |
| | 12 KTZ | | - | - | - | - | - | - | - | - |
| | 24 KOZ | | - | - | - | - | - | - | - | - |
| | 24 KTZ | | - | - | - | - | - | - | - | - |
| СКАТ | 6 KR 13 | | O | A | A | S | S | S | S | S |
| | 9 KR 13 | | O | A | O | A | A | S | S | S |
| | 12 KR 13 | | O | O | O | A | A | A | A | S |
| | 14 KR 13 | | O | O | O | O | O | A | A | S |
| | 18 KR 13 | | O | O | O | O | O | O | A | S |
| | 21 KR 13 | | O | O | O | O | O | O | A | S |
| | 24 KR 13 | | O | O | O | O | O | O | A | S |
| | 28 KR 13 | | O | O | O | O | O | O | A | A |

- Невозможная комбинация
O Оптимальная комбинация
S Неприменимая комбинация
A Возможная комбинация, однако мощность котла значительно меньше тепловоспринимающей способности бойлера, при этом полный нагрев всего объема воды в водонагревателе с 10 до 60 оС длится более 70 минут
B Возможная комбинация, однако мощность котла составляет более 75% от тепловоспринимающей способности водонагревателя, при этом к концу нагрева это приведет к тактованию котла
AO На 1 ступени котла наблюдается режим A, и на 2 ступени достигается режим O - low boiler output; 2nd stage - optimal boiler output
OB На 1 ступени котла наблюдается режим O, и на 2 ступени наблюдается режим B
BS Данная комбинация возможна только при использовании 1-ой ступени мощности, при этом наблюдается режим B. Использование полной мощности при работе на водогреватель не рекомендуется



компания MKD - Строй
КомпАния «MKD-Строй»
Тел.: +7 (499) 390-43-78
www.MKD-stroy.ru
e-mail: info@mkd-stroy.ru
РЕГИСТР ИСО 9000
Цены сформированы на январь 2013 г. Уточняйте цены у Вашего менеджера.

protherm
Всегда на Вашей стороне

## ТАБЛИЦА СОВМЕСТИМОСТИ ВОДОНАГРЕВАТЕЛЕЙ И КОТЛОВ

| | | | WH B60 Z | FS B100 MSR | FS B100 Z | FS B200 Z | FS B200 S | FS B300 S | FS B400 S | FS B500 S |
|---|---|---|---|---|---|---|---|---|---|---|
| Артикул | | | 0010006653 | 0010003789 | 1165 | 1170 | 1169 | 0010004333 | 0010004334 | 0010004335 |
| Мощность | | кВт | 16,8 | 26,1 | 19,2 | 43,0 | 30,0 | 46,0 | 46,0 | 61,0 |
| Напольные котлы | | | | | | | | | | |
| БОБЕР | 20 DLO | | - | - | - | - | - | - | - | - |
| | 30 DLO | | - | - | - | - | - | - | - | - |
| | 40 DLO | | - | - | - | - | - | - | - | - |
| | 50 DLO | | - | - | - | - | - | - | - | - |
| | 60 DLO | | - | - | - | - | - | - | - | - |
| ВОЛК | 12 KSO | | - | - | - | - | - | - | - | - |
| | 12 KSO | | - | - | - | - | - | - | - | - |
| МЕДВЕДЬ | 20 TLO | | - | - | - | - | - | - | - | - |
| | 30 TLO | | - | - | - | - | - | - | - | - |
| | 40 TLO | | - | - | - | - | - | - | - | - |
| | 50 TLO | | - | - | - | - | - | - | - | - |
| | 20 PLO | | O | O | O | AO | AO | AO | AO | S |
| | 30 PLO | | OB | O | O | O | O | AO | AO | S |
| | 40 PLO | | S | OB | OB | O | O | O | O | AO |
| | 50 PLO | | S | O | BS | O | O | O | O | O |
| | 60 PLO | | S | B | BS | O | O | O | O | O |
| | 20 KLOM | | O | O | O | AO | AO | AO | AO | S |
| | 30 KLOM | | S | O | O | O | O | AO | AO | S |
| | 40 KLOM | | S | OB | OB | O | O | O | O | AO |
| | 50 KLOM | | S | O | BS | O | O | O | O | O |
| | 20 KLZ | | - | - | - | - | - | - | - | - |
| | 30 KLZ | | - | - | - | - | - | - | - | - |
| | 40 KLZ | | - | - | - | - | - | - | - | - |
| | 50 KLZ | | - | - | - | - | - | - | - | - |
| ГРИЗЛИ | 65 KLO | | S | BS | S | OB | OB | O | O | O |
| | 85 KLO | | S | S | S | OB | S | OB | OB | O |
| | 100 KLO | | S | S | S | S | S | BS | BS | O |
| | 130 KLO | | S | S | S | S | S | S | S | OB |
| | 150 KLO | | S | S | S | S | S | S | S | BS |
| БИЗОН | 30 NL | | S | O | O | AO | AO | AO | AO | S |
| | 35 NL | | S | O | O | O | AO | AO | AO | S |
| | 40 NL | | S | O | OB | O | O | O | O | AO |
| | 50 NL | | S | O | BS | O | O | O | O | O |
| | 60 NL | | S | S | S | O | O | O | O | O |
| | 70 NL | | S | S | S | OB | S | OB | OB | O |

- Невозможная комбинация
O Оптимальная комбинация
S Неприменимая комбинация
A Возможная комбинация, однако мощность котла значительно меньше тепловоспринимающей способности бойлера, при этом полный нагрев всего объема воды в водонагревателе с 10 до 60 оС длится более 70 минут
B Возможная комбинация, однако мощность котла составляет более 75% от тепловоспринимающей способности водонагревателя, при этом к концу нагрева это приведет к тактованию котла
AO На 1 ступени котла наблюдается режим A, и на 2 ступени достигается режим O - low boiler output; 2nd stage - optimal boiler output
OB На 1 ступени котла наблюдается режим O, и на 2 ступени наблюдается режим B
BS Данная комбинация возможна только при использовании 1-ой ступени мощности, при этом наблюдается режим B. Использование полной мощности при работе на водогреватель не рекомендуется



компания MKD - Строй
КомпАния «MKD-Строй»
www.MKD-stroy.ru
Тел.: +7 (499) 390-43-78
e-mail: info@mkd-stroy.ru
Цены сформированы на январь 2013 г. Уточняйте цены у Вашего менеджера.

| | | NO 70-350 | | | | | | | | | |
|---|---|---|---|---|---|---|---|---|---|---|---|
| | | NO 70 | NO 80 | NO 90 | NO 100 | NO 120 | NO 150 | NO 200 | NO 250 | NO 300 | NO 350 |
| Длинна головки горелки | mm | 200-250 | 200-250 | 200-250 | 200-250 | 200-250 | 200-250 | 200-250 | 200-250 | 200-250 | 200-250 |
| H2 | mm | 415 | 415 | 415 | 415 | 415 | 440 | 440 | 440 | 490 | 490 |
| H | mm | 1 030 | 1 030 | 1 030 | 1 030 | 1 030 | 1 080 | 1 080 | 1 080 | 1 080 | 1 080 |
| H1 | mm | 855 | 855 | 855 | 855 | 855 | 905 | 905 | 1 005 | 1 005 | 1 005 |
| H4 | mm | 911 | 911 | 911 | 911 | 911 | 961 | 961 | 1 061 | 1 061 | 1 061 |
| H6 | mm | 415 | 415 | 415 | 415 | 415 | 440 | 440 | 440 | 490 | 490 |
| L | mm | 750 | 750 | 750 | 750 | 750 | 800 | 800 | 800 | 900 | 900 |
| L2 | mm | 700 | 700 | 700 | 700 | 700 | 750 | 750 | 750 | 850 | 850 |
| P | mm | 1 055 | 1 055 | 1 195 | 1 195 | 1 195 | 1 440 | 1 440 | 1 690 | 1 690 | 1 940 |
| P2 | mm | 630 | 630 | 755 | 755 | 755 | 1 000 | 1 000 | 1 250 | 1 250 | 1 250 |
| P3 | mm | 413 | 413 | 513 | 513 | 513 | 513 | 513 | 513 | 523 | 523 |
| P4 | mm | 240 | 240 | 265 | 265 | 265 | 475 | 475 | 700 | 725 | 980 |
| P5 | mm | 402 | 402 | 417 | 417 | 417 | 452 | 452 | 452 | 467 | 467 |
| øc | mm | 200 | 200 | 200 | 200 | 200 | 250 | 250 | 250 | 250 | 250 |
| øb | mm | 130 | 130 | 130 | 130 | 130 | 160 | 160 | 160 | 160 | 160 |
| N1 | DN | 50 | 50 | 50 | 50 | 50 | 50 | 50 | 50 | 65 | 65 |
| N2 | DN | 50 | 50 | 50 | 50 | 50 | 50 | 50 | 50 | 65 | 65 |
| N3 | in | 1" | 1" | 1" | 1" | 1" | 1" | 1" | 1" | 1" | 1" |
| N4 | in | 1" | 1" | 1" | 1" | 1" | 1" | 1" | 1" | 1" | 1" |
| N5 | in | 1" | 1" | 1" | 1" | 1" | 1" | 1" | 1" | 1" | 1" |
| N6 | in | 1 1/2" | 1 1/2" | 1 1/2" | 1 1/2" | 1 1/2" | 1 1/2" | 1 1/2" | 1 1/2" | 1 1/2" | 1 1/2" |

| | | NO 420-1300 | | | | | | | | |
|---|---|---|---|---|---|---|---|---|---|---|
| | | NO 420 | NO 510 | NO 630 | NO 750 | NO 870 | NO 970 | NO 1030 | NO 1200 | NO 1300 |
| Длинна головки горелки | mm | 230-280 | 270-320 | 270-320 | 270-320 | 270-320 | 270-320 | 270-320 | 270-320 | 270-320 |
| H2 | mm | 500 | 610 | 610 | 675 | 675 | 675 | 750 | 750 | 750 |
| H | mm | 1 190 | 1 380 | 1 380 | 1 510 | 1 510 | 1 510 | 1 660 | 1 660 | 1 660 |
| H1 | mm | 1 015 | 1 205 | 1 205 | 1 335 | 1 335 | 1 335 | 1 485 | 1 485 | 1 485 |
| H4 | mm | 1 095 | 1 285 | 1 285 | 1 417 | 1 417 | 1 417 | 1 568 | 1 568 | 1 568 |
| H6 | mm | 500 | 610 | 610 | 625 | 625 | 625 | 750 | 750 | 750 |
| L | mm | 940 | 1 160 | 1 160 | 1 290 | 1 290 | 1 290 | 1 440 | 1 440 | 1 440 |
| L2 | mm | 890 | 1 110 | 1 110 | 1 240 | 1 240 | 1 240 | 1 390 | 1 390 | 1 390 |
| P | mm | 1 900 | 1 950 | 2 240 | 2 255 | 2 255 | 2 500 | 2 500 | 2 500 | 2 500 |
| P2 | mm | 1 502 | 1 502 | 1 792 | 1 753 | 1 753 | 2 003 | 2 003 | 2 003 | 2 003 |
| P3 | mm | 600 | 663 | 663 | 704 | 704 | 704 | 704 | 704 | 704 |
| P4 | mm | 850 | 850 | 1 150 | 1 100 | 1 100 | 1 200 | 1 200 | 1 200 | 1 200 |
| P5 | mm | 450 | 437 | 427 | 451 | 451 | 596 | 596 | 596 | 596 |
| øc | mm | 250 | 300 | 300 | 350 | 350 | 350 | 400 | 400 | 400 |
| øb | mm | 225 | 225 | 225 | 280 | 280 | 280 | 280 | 280 | 280 |
| N1 | DN | 80 | 80 | 80 | 100 | 100 | 100 | 125 | 125 | 125 |
| N2 | DN | 80 | 80 | 80 | 100 | 100 | 100 | 125 | 125 | 125 |
| N3 | in | 1" | 1" | 1" | 1" | 1" | 1" | 1" | 1" | 1" |
| N4 | in | 1" | 1 1/4" | 1 1/4" | 1 1/4" | 1 1/4" | 1 1/4" | 1 1/4" | 1 1/4" | 1 1/4" |
| N5 | in | 1 1/4" | 1 1/4" | 1 1/4" | 1 1/2" | 1 1/2" | 1 1/2" | 1 1/2" | 1 1/2" | 1 1/2" |
| N6 | in | 1 1/2" | 1 1/2" | 1 1/2" | 1 1/2" | 1 1/2" | 1 1/2" | 1 1/2" | 1 1/2" | 1 1/2" |

| | | NO 1400-3500 | | | | | | |
|---|---|---|---|---|---|---|---|---|
| | | NO 1400 | NO 1600 | NO 1800 | NO 2000 | NO 2400 | NO 3000 | NO 3500 |
| H2 | mm | 880 | 880 | 880 | 945 | 945 | 1 080 | 1 080 |
| H | mm | 1 746 | 1 746 | 1 746 | 1 876 | 1 876 | 2 146 | 2 146 |
| H1 | mm | 1 630 | 1 630 | 1 630 | 1 760 | 1 760 | 2 030 | 2 030 |
| H6 | mm | 880 | 880 | 880 | 945 | 945 | 1 080 | 1 080 |
| L | mm | 1 470 | 1 470 | 1 470 | 1 600 | 1 600 | 1 870 | 1 870 |
| L2 | mm | 1 270 | 1 270 | 1 270 | 1 400 | 1 400 | 1 670 | 1 670 |
| P | mm | 2 850 | 2 850 | 3 060 | 3 190 | 3 450 | 3 450 | 3 900 |
| P2 | mm | 2 300 | 2 300 | 2 510 | 2 510 | 2 770 | 2 770 | 3 225 |
| P3 | mm | 831 | 831 | 771 | 903 | 903 | 903 | 903 |
| P4 | mm | 1 300 | 1 300 | 1 850 | 1 850 | 1 950 | 2 050 | 2 050 |
| P5 | mm | 719 | 719 | 439 | 737 | 594 | 497 | 947 |
| P6 | mm | 350-400 | 350-400 | 450-500 | 450-500 | 450-500 | 450-500 | 450-500 |
| øc | mm | 400 | 400 | 400 | 500 | 500 | 550 | 550 |
| øb | mm | 320 | 320 | 320 | 360 | 360 | 400 | 400 |
| N1 | DN | 150 | 150 | 150 | 200 | 200 | 200 | 200 |
| N2 | DN | 150 | 150 | 150 | 200 | 200 | 200 | 200 |
| N3 | in | 1" | 1" | 1" | 1" | 1" | 1" | 1" |
| N4 | in | 1 1/4" | 1 1/4" | 1 1/4" | 1 1/4" | 1 1/4" | 1 1/4" | 1 1/4" |
| N5 | in | 1 1/2" | 1 1/2" | 1 1/2" | 2" | 2" | 2" | 2" |
| N6 | in | 1 1/2" | 1 1/2" | 1 1/2" | 1 1/2" | 1 1/2" | 1 1/2" | 1 1/2" |
| N6 | in | 1 1/2" | 1 1/2" | 1 1/2" | 1 1/2" | 1 1/2" | 1 1/2" | 1 1/2" |



компания MKD - Строй
КомпАния «MKD-Строй»
Тел.: +7 (499) 390-43-78
www.MKD-stroy.ru
e-mail: info@mkd-stroy.ru

Цены сформированы на январь 2013 г. Уточняйте цены у Вашего менеджера.

protherm
Всегда на Вашей стороне

# ПРАЙС-ЛИСТ

**Действителен с 1 марта 2013 года**

компания
MKD - Строй

КомпАния «MKD-Строй»
**Тел.:** +7 (499) 390-43-78
www.MKD-stroy.ru
e-mail: info@mkd-stroy.ru

РЕГИСТР ИСО 9000

*Цены сформированы на январь 2013 г. Уточняйте цены у Вашего менеджера.*

| Артикул | Название | Мощность / Дымоудаление / Описание | Расчетная розничная цена РУБЛИ |
|---|---|---|---|
| **НАСТЕННЫЕ ГАЗОВЫЕ КОТЛЫ** | | | |
| **Одноконтурные котлы** | | | |
| 0010008029 | Пантера 25 КОО | 25 кВт / дымоход / отопление помещений | 37 886 |
| 0010008030 | Пантера 25 КТО | 25 кВт / турбо / отопление помещений | 41 010 |
| **Двухконтурные котлы с пластинчатым теплообменником** | | | |
| 0010008031 | Пантера 25 KOV | 25 кВт / дымоход / отопление помещений и приготовление горячей воды | 42 349 |
| 0010008032 | Пантера 25 KTV | 25 кВт / турбо / отопление помещений и приготовление горячей воды | 44 580 |
| 0010008033 | Пантера 30 KTV | 30 кВт / турбо / отопление помещений и приготовление горячей воды | 49 042 |
| 0010011782 | Гепард 11 MOV | 11 кВт / дымоход / отопление помещений и приготовление горячей воды | 34 316 |
| 0010011783 | Гепард 11 MTV | 11 кВт / турбо / отопление помещений и приготовление горячей воды | 36 547 |
| 0010007994 | Гепард 23 MOV | 23 кВт / дымоход / отопление помещений и приготовление горячей воды | 34 316 |
| 0010007995 | Гепард 23 MTV | 23 кВт / турбо / отопление помещений и приготовление горячей воды | 36 547 |
| **Котлы со встроенным 45-литровым бойлером** | | | |
| 0010003793 | Тигр 12 KOZ | 12 кВт / дымоход / отопление помещений и приготовление горячей воды | 71 355 |
| 0010003792 | Тигр 12 KTZ | 12 кВт / турбо / отопление помещений и приготовление горячей воды | 75 817 |
| 0010003795 | Тигр 24 KOZ | 24 кВт / дымоход / отопление помещений и приготовление горячей воды | 75 817 |
| 0010003794 | Тигр 24 KTZ | 24 кВт / турбо / отопление помещений и приготовление горячей воды | 80 280 |
| **НАСТЕННЫЕ ЭЛЕКТРИЧЕСКИЕ КОТЛЫ** | | | |
| **Одноконтурные котлы, мощностью от 6 до 28 кВт** | | | |
| 0010008951 | Скат 6 KR 13 | 6 кВт / ~220 или ~380В / отопление помещений | 31 688 |
| 0010008952 | Скат 9 KR 13 | 9 кВт / ~220 или ~380В / отопление помещений | 32 555 |
| 0010008953 | Скат 12 KR 13 | 12 кВт / ~380В / отопление помещений | 33 032 |
| 0010008954 | Скат 14 KR 13 | 14 кВт / ~380В / отопление помещений | 34 376 |
| 0010008955 | Скат 18 KR 13 | 18 кВт / ~380В / отопление помещений | 36 587 |
| 0010008956 | Скат 21 KR 13 | 21 кВт / ~380В / отопление помещений | 37 497 |
| 0010008957 | Скат 24 KR 13 | 24 кВт / ~380В / отопление помещений | 38 364 |
| 0010008958 | Скат 28 KR 13 | 28 кВт / ~380В / отопление помещений | 39 275 |



компания MKD - Строй
КомпАния «MKD-Строй»
Тел.: +7 (499) 390-43-78
www.MKD-stroy.ru
e-mail: info@mkd-stroy.ru

*Цены сформированы на январь 2013 г. Уточняйте цены у Вашего менеджера.*

| Артикул | Название | Мощность / Дымоудаление / Описание | Расчетная розничная цена РУБЛИ |
|---|---|---|---|
| **НАПОЛЬНЫЕ ЧУГУННЫЕ КОТЛЫ ДЛЯ РАБОТЫ НА ТВЕРДЫХ ВИДАХ ТОПЛИВА** Котлы электронезависимые, мощностью от 19 до 48 кВт | | | |
| 0020043033 | Бобёр 20 DLO | 19 кВт / дымоход / электронезависимые | 57 432 |
| 0020043034 | Бобёр 30 DLO | 24 кВт / дымоход / электронезависимые | 66 625 |
| 0020043035 | Бобёр 40 DLO | 32 кВт / дымоход / электронезависимые | 73 498 |
| 0020043036 | Бобёр 50 DLO | 39 кВт / дымоход / электронезависимые | 87 287 |
| 0020043037 | Бобёр 60 DLO | 48 кВт / дымоход / электронезависимые | 96 480 |
| **НАПОЛЬНЫЕ СТАЛЬНЫЕ ГАЗОВЫЕ КОТЛЫ** Котлы электронезависимые, мощностью от 12 и 16 кВт | | | |
| K010010214 | Волк 12 KSO | 12 кВт / дымоход / пьезорозжиг / электронезависимые | 14 200 |
| K010010215 | Волк 12 KSO | 16 кВт / дымоход / пьезорозжиг / электронезависимые | 15 410 |
| **НАПОЛЬНЫЕ ЧУГУННЫЕ ГАЗОВЫЕ КОТЛЫ** Котлы электронезависимые, мощностью от 17 до 45 кВт | | | |
| 20TLOR15 | Медведь 20 TLO | 17 кВт / дымоход / пьезорозжиг / электронезависимые | 53 505 |
| 30TLOR15 | Медведь 30 TLO | 26 кВт / дымоход / пьезорозжиг / электронезависимые | 60 199 |
| 40TLOR15 | Медведь 40 TLO | 35 кВт / дымоход / пьезорозжиг / электронезависимые | 69 124 |
| 50TLOR15 | Медведь 50 TLO | 45 кВт / дымоход / пьезорозжиг / электронезависимые | 78 049 |
| Котлы мощностью от 17 до 50 кВт | | | |
| 20PLOR15 | Медведь 20 PLO | 17 кВт / дымоход / пьезорозжиг | 45 026 |
| 30PLOR15 | Медведь 30 PLO | 26 кВт / дымоход / пьезорозжиг | 50 024 |
| 40PLOR15 | Медведь 40 PLO | 35 кВт / дымоход / пьезорозжиг | 59 128 |
| 50PLOR15 | Медведь 50 PLO | 44,5 кВт / дымоход / пьезорозжиг | 65 955 |
| 0010003788 | Медведь 60 PLO | 50 кВт / дымоход / пьезорозжиг | 72 783 |
| Котлы с модулируемой газовой горелкой, мощностью от 17 до 45 кВт | | | |
| 0010005724 | Медведь 20 KLOM | 17 кВт / дымоход / электророзжиг | 48 685 |
| 0010005725 | Медведь 30 KLOM | 26 кВт / дымоход / электророзжиг | 53 326 |
| 0010005726 | Медведь 40 KLOM | 35 кВт / дымоход / электророзжиг | 62 608 |
| 0010005727 | Медведь 50 KLOM | 45 кВт / дымоход / электророзжиг | 71 890 |
| Котлы с модулируемой газовой горелкой и встроенным 110-ти литровым бойлером, мощностью от 17 до 44 кВт | | | |
| 0010005748 | Медведь 20 KLZ | 17 кВт / дымоход / электророзжиг | 104 645 |
| 0010005749 | Медведь 30 KLZ | 26 кВт / дымоход / электророзжиг | 109 197 |
| 0010005750 | Медведь 40 KLZ | 35 кВт / дымоход / электророзжиг | 116 025 |
| 0010005751 | Медведь 50 KLZ | 44 кВт / дымоход / электророзжиг | 125 128 |
| Котлы с 2-х ступенчатой газовой горелкой мощностью от 65 до 150 кВт | | | |
| 65KLOR12 | Гризли 65 KLO | 65 кВт / дымоход / электророзжиг | 126 903 |
| 85KLOR12 | Гризли 85 KLO | 85 кВт / дымоход / электророзжиг | 146 602 |
| 100KLOR12 | Гризли 100 KLO | 99 кВт / дымоход / электророзжиг | 168 489 |
| 130KLOR12 | Гризли 130 KLO | 130 кВт / дымоход / электророзжиг | 210 076 |
| 150KLOR12 | Гризли 150 KLO | 150 кВт / дымоход / электророзжиг | 231 963 |
| **НАПОЛЬНЫЕ ЧУГУННЫЕ КОТЛЫ ДЛЯ РАБОТЫ НА ГАЗОВОМ И ДИЗЕЛЬНОМ ТОПЛИВЕ *** Котлы мощностью от 27 до 70 кВт | | | |
| 0010003940 | Бизон 30 NL | 27 кВт / дымоход | 40 332 |
| 0010003941 | Бизон 35 NL | 31 кВт / дымоход | 42 457 |
| 0010003942 | Бизон 40 NL | 38 кВт / дымоход | 44 582 |
| 0010003943 | Бизон 50 NL | 50 кВт / дымоход | 50 957 |
| 0010003944 | Бизон 60 NL | 60 кВт / дымоход | 59 457 |
| 0010003945 | Бизон 70 NL | 70 кВт / дымоход | 63 707 |

* **Внимание!** Наддувная горелка не входит в комплект поставки котла



компания MKD - Строй
КомпАния «MKD-Строй»
Тел.: +7 (499) 390-43-78
www.MKD-stroy.ru
e-mail: info@mkd-stroy.ru
РЕГИСТР ИСО 9000
*Цены сформированы на январь 2013 г. Уточняйте цены у Вашего менеджера.*

protherm
Всегда на Вашей стороне

| Артикул | Название | Мощность / Дымоудаление / Описание | Расчетная розничная цена РУБЛИ |
|---|---|---|---|
| **ПРОМЫШЛЕННЫЕ СТАЛЬНЫЕ КОТЛЫ *** Котлы мощностью от 70 до 3500 кВт | | | |
| 0010002813 | NO 70 | 70 кВт / стальной жаротрубный котёл | 110 457 |
| 0010002814 | NO 80 | 80 кВт / стальной жаротрубный котёл | 127 457 |
| 0010002815 | NO 90 | 90 кВт / стальной жаротрубный котёл | 135 957 |
| 0010002816 | NO 100 | 100 кВт / стальной жаротрубный котёл | 144 457 |
| 0010002817 | NO 120 | 120 кВт / стальной жаротрубный котёл | 152 957 |
| 0010002818 | NO 150 | 150 кВт / стальной жаротрубный котёл | 178 457 |
| 0010002819 | NO 200 | 200 кВт / стальной жаротрубный котёл | 191 207 |
| 0010002820 | NO 250 | 250 кВт / стальной жаротрубный котёл | 208 207 |
| 0010002821 | NO 300 | 300 кВт / стальной жаротрубный котёл | 229 457 |
| 0010002822 | NO 350 | 350 кВт / стальной жаротрубный котёл | 254 957 |
| 0010002823 | NO 420 | 400 кВт / стальной жаротрубный котёл | 297 457 |
| 0010002824 | NO 510 | 500 кВт / стальной жаротрубный котёл | 361 207 |
| 0010002825 | NO 630 | 620 кВт / стальной жаротрубный котёл | 424 957 |
| 0010002826 | NO 750 | 750 кВт / стальной жаротрубный котёл | 467 457 |
| 0010002827 | NO 870 | 850 кВт / стальной жаротрубный котёл | 531 207 |
| 0010002828 | NO 970 | 950 кВт / стальной жаротрубный котёл | 594 957 |
| 0010002829 | NO 1030 | 1020 кВт / стальной жаротрубный котёл | 616 207 |
| 0010002830 | NO 1200 | 1200 кВт / стальной жаротрубный котёл | 701 207 |
| 0010002831 | NO 1300 | 1300 кВт / стальной жаротрубный котёл | 764 957 |
| 0010002832 | NO 1400 | 1400 кВт / стальной жаротрубный котёл | 892 457 |
| 0010002833 | NO 1600 | 1600 кВт / стальной жаротрубный котёл | 977 457 |
| 0010002834 | NO 1800 | 1800 кВт / стальной жаротрубный котёл | 1 041 207 |
| 0010002835 | NO 2000 | 2000 кВт / стальной жаротрубный котёл | 1 232 457 |
| 0010002836 | NO 2400 | 2400 кВт / стальной жаротрубный котёл | 1 317 457 |
| 0010002837 | NO 3000 | 3000 кВт / стальной жаротрубный котёл | 1 699 957 |
| 0010002838 | NO 3500 | 3500 кВт / стальной жаротрубный котёл | 1 912 457 |
| **БОЙЛЕРЫ КОСВЕННОГО НАГРЕВА** | | | |
| 0010006653 | WH B60 Z | 60 литров / настенный прямоугольный бойлер | 32 087 |
| 1165 | FS B100 Z | 100 литров / настенный цилиндрический бойлер | 22 907 |
| 1170 | FS B200 Z | 200 литров / настенный цилиндрический бойлер | 29 792 |
| 0010003789 | FS B100 MSR | 100 литров / напольный прямоугольный бойлер | 34 297 |
| 1169 | FS B200 S | 200 литров / напольный цилиндрический бойлер | 41 267 |
| 0010004333 | FS B300 S | 300 литров / напольный цилиндрический бойлер | 52 742 |
| 0010004334 | FS B400 S | 400 литров / напольный цилиндрический бойлер | 64 217 |
| 0010004335 | FS B500 S | 500 литров / напольный цилиндрический бойлер | 73 397 |



* Внимание! Наддувная горелка и панель управления для котлов серии NO (Артикул 0010003659) не входит в комплект поставки котлов

компания MKD - Строй
КомпАния «MKD-Строй»
Тел.: +7 (499) 390-43-78
www.MKD-stroy.ru
e-mail: info@mkd-stroy.ru

*Цены сформированы на январь 2013 г. Уточняйте цены у Вашего менеджера.*

| Артикул | Название | Расчетная розничная цена РУБЛИ |
|---|---|---|
| **ДЫМОХОДЫ И ПРИНАДЛЕЖНОСТИ**<br>Коаксиальные дымоходы, ∅60/100 | | |
| 2805 | Комплект дымовых труб, ∅60/100мм, длинна 1м / S3 | 5 482 |
| 2825 | Соосная труба, ∅60/100мм, длинна 1м / T1D-1000 | 1 487 |
| 2840 | Колено, 45°, ∅60/100мм / K11D | 1 657 |
| 2841 | Отвод прямоугольный, ∅60/100мм / O1 | 2 507 |
| 2842 | Колено, 90°, ∅60/100мм / K1D | 1 232 |
| 2845 | Проходной изолятор для крыши, прямой / PR3 | 7 777 |
| 0020056513 | Концевая деталь, ∅60/100мм / DZ1D (пред.код 2850) | 1 657 |
| 2857 | Ловушка конденсата, ∅60/100мм / Z1 | 2 507 |
| 3942 | Концевая труба, ∅60/100мм, длинна 1м / T3D-1000 | 2 762 |
| 3945 | Соосная труба, ∅60/100мм, длинна 0,5м / T1D-500 | 1 232 |
| 3946 | Соосная труба, ∅60/100мм, длинна 0,2м / T1D-200 | 935 |
| 0020055536 | Манжета, ∅100/100мм / M1D (пред.код: 4175) | 467 |
| 0020055537 | Манжета, ∅100/95мм / M3D (пред.код: 4176) | 467 |
| 4179 | Уплотнение фланца / TP1D | 297 |
| 5300 | Вертикальное соосное окончание, козырёк / SM1D | 2 125 |
| 5301 | Розетка силиконовая, наружная, ∅100мм / SR1D | 382 |
| 5302 | Розетка пластмассовая, внутренняя, ∅100мм / SR3D | 212 |
| 5425 | Уплотнение силиконовое, ∅100мм / TE1 | 297 |
| 5426 | Уплотнение силиконовое, ∅60мм / TE3 | 297 |
| 0020056511 | Горизонтальная система, ∅60/100мм, длинна 0,75м / S5D-750 (пред.код: 6753) | 2 635 |
| 0020056512 | Колено с флянцем, 90°, ∅60/100мм / K5D (пред.код: 7193) | 2 082 |
| 0020056510 | Горизонтальная система, ∅60/100мм, длинна 1м, / S5D-1000 (пред.код: 7194) | 2 932 |
| **Раздельные дымоходы, ∅80мм** | | |
| 0020056514 | Комплект раздельных труб, □80мм / S2 (пред.код 2803) | 4 207 |
| 2821 | Раздельная труба с корзинкой / T4 | 1 487 |
| 4754 | Гибкое удлинение ∅80 PO2 | 935 |
| 0020088232 | Колено DN 80 - 45° | 1 020 |
| 0020088233 | Колено DN 80 - 90° | 1 657 |
| 2858 | Ловушка конденсата ∅80mm Z2 | 5 057 |
| 2843 | Ответвление прямоугольное ∅80mm с заглушкой O2 | 807 |
| 2809 | Комплект дымовых труб ∅80mm – 1m S4 | 1 530 |
| 2865 | Вертикальное окончание, козырек - ∅80 SM2 | 1 572 |
| 2844 | Проходной изолятор для крыши, косой PS3 | 977 |
| 0020045058 | Разделительный элемент 60/100 –› 2 x ∅80mm | 382 |
| 2853 | Переходник ∅60/80mm R2 | 510 |
| 2927 | Розетка силиконовая ∅80mm SR2 | 297 |
| 2921 | Хомут ∅80mm SP2 | 510 |
| 5303 | Уплотнение силиконовое ∅80mm TE2 | 298 |



компания MKD - Строй
КомпАния «MKD-Строй»
Тел.: +7 (499) 390-43-78
www.MKD-stroy.ru
e-mail: info@mkd-stroy.ru

Цены сформированы на январь 2013 г. Уточняйте цены у Вашего менеджера.

| Артикул | Название | Расчетная розничная цена РУБЛИ |
|---|---|---|
| **КОМНАТНЫЕ РЕГУЛЯТОРЫ** | | |
| 1554 | Комнатный регулятор, INSTAT 2 | 3 079 |
| 0020081855 | Комнатный регулятор, INSTAT plus | 5 310 |
| 1568 | Комнатный регулятор, мембранный, позолоченные контакты | 981 |
| 6195 | Комнатный регулятор, SD2000 Protherm | 1 294 |
| 0020118083 | Комнатный регулятор, THERMOLINK P (eBUS) для котлов ПАНТЕРА Версия 19 | 3 793 |
| 0020035406 | Комнатный регулятор, THERMOLINK B (eBUS) для котлов ПАНТЕРА Версия 19 | 3 525 |
| 0020035407 | Комнатный регулятор, 2-х позиционный (вкл./выкл.), THERMOLINK S | 4 417 |
| **КАСКАДНЫЕ РЕГУЛЯТОРЫ И ПРИНАДЛЕЖНОСТИ** | | |
| S-RG1 | **Комплект управления**<br>Регулятор RVA43.222 - 1 шт<br>Клеммы SVA43.222 -1 компл<br>Погружной датчик QAZ21.5220 - 1 шт" | 25 837 |
| S-RG2 | **Комплект управления**<br>Регулятор RVA63.242 - 1 шт<br>Клеммы SVA63.242 - 1 компл<br>Погружной датчик QAZ21.5220 - 2 шт<br>Датчик наружой температуры QAC 31/101 - 1 шт<br>Накладной датчик QAD21/209 - 1 шт" | 39 225 |
| S-RG3 | **Комплект управления**<br>Регулятор RVA63.280 - 1 шт<br>Клеммы SVA63.280 - 1 компл<br>Погружной датчик QAZ21.5220 - 2 шт<br>Датчик наружой температуры QAC 31/101 - 1 шт<br>Накладной датчик QAD21/209 - 2 шт" | 46 811 |
| 0020032151 | **Комплект управления**<br>каскадный регулятор E8.4401, KROMSCHRODER" | 25 391 |
| **ДАТЧИКИ НАРУЖНОЙ ТЕМПЕРАТУРЫ** | | |
| 4180 | Датчик наружной температуры S010075 для котлов ТИГР Версия 17 и МЕДВЕДЬ KLZ, KLOM | 1 115 |
| 0020040797 | Датчик наружной температуры S010075 для котлов ПАНТЕРА Версия 18 и 19, ГЕПАРД, СКАТ Версия 13 | 1 561 |
| 1650 | Датчик наружной температуры QAC31/101 | 1 249 |
| 0020049244 | Датчик наружной температуры, AF | 847 |
| 0020049245 | Датчик температуры для бойлера, SPF | 1 115 |
| 0020049246 | Датчик температуры проточной воды, VF | 1 561 |
| **КОМПЛЕКТЫ И ПРИНАДЛЕЖНОСТИ ДЛЯ СОЕДИНЕНИЯ КОТЛА С НАКОПИТЕЛЬНЫМ БОЙЛЕРОМ** | | |
| 4663 | Комплект для соединения бойлера B100MS и котла МЕДВЕДЬ PLO Версия 15 | 1 6912 |
| 0010006491 | Комплект для соединения бойлера B100MS и котла МЕДВЕДЬ KLOM | 490 |
| 0010003390 | Комплект для соединения бойлера B100MS и котла МЕДВЕДЬ TLO Версия 15 | 3 079 |
| 0020015570 | Комплект 3-х ходового клапана, FUGAS для котла СКАТ Версия 11 и 13 | 4 864 |
| 0010003511 | Комплект для соединения бойлера B120S и котла СКАТ Версия 11 | 2 499 |
| 0020106367 | Комплект для соединения настенного котла с бойлером B60 (без шлангов), соединение лев./прав. | 2 632 |
| 0020106368 | Комплект для соединения настенного котла с бойлером B60 (без шлангов), соединение снизу | 5 756 |
| 0020018051 | Термостат капиллярный, TG 300 мм для котла СКАТ Версия 11 | 1 874 |
| 0020072569 | Термостат к бойлерам B300S, B400S, B500S | 3 971 |
| 2045 | Трехходовой клапан для подключения бойлеров к котлам МЕДВЕДЬ PLO, 1" | 5 310 |
| 2046 | Трехходовой клапан для подключения бойлеров, 3/4" | 5 310 |
| 5805 | Датчик, SO10045, длина 1м | 401 |
| 5806 | Датчик, SO10044, длина 2м | 401 |



компания MKD - Строй
КомпАния «MKD-Строй»
Тел.: +7 (499) 390-43-78
www.MKD-stroy.ru
e-mail: info@mkd-stroy.ru

Цены сформированы на январь 2013 г. Уточняйте цены у Вашего менеджера.

| Артикул | Название | Расчетная розничная цена РУБЛИ |
|---|---|---|
| **ДАТЧИКИ НАРУЖНОЙ ТЕМПЕРАТУРЫ И КОМПЛЕКТЫ БЕЗОПАСНОСТИ** | | |
| 4829 | Комплект безопасности - II | 4 239 |
| 0020049308 | Комплект безопасности Caleffi 544 для котлов DLO | 9 732 |
| **НАДСТАВКА ПОЛУ-ТУРБО** | | |
| 2867 | Надставка, PROTHERM PT 20 | 6 649 |
| 2868 | Надставка, PROTHERM PT 30 | 7 095 |
| 2869 | Надставка, PROTHERM PT 40 | 7 095 |
| PT50 | Надставка, PROTHERM PT 50 | 7 987 |
| 5992 | Переходник с ∅60мм на ∅80мм, (код по каталогу: R6) | 1 373 |
| 7265 | Переходник с ∅60мм на ∅80мм, (код по каталогу: R7) | 2 660 |
| **КОМПЛЕКТЫ ПЕРЕВОДА НА СЖИЖЕННЫЙ / ПРИРОДНЫЙ ГАЗ** | | |
| SPB-12KXO | Комплект перевода на сжиженный газ для котла ПАНТЕРА 12 кВт Версия 15 и Версия 17 | 429 |
| 0010005363 | Комплект перевода на сжиженный газ для котла ПАНТЕРА 24 кВт Версия 17 | 1 458 |
| 0010005364 | Комплект перевода на сжиженный газ для котла ПАНТЕРА 28 кВт Версия 17 | 1 630 |
| 0020059677 | Комплект перевода на сжиженный газ для котла ПАНТЕРА 12 кВт Версия 18 | 3 432 |
| 0010005769 | Комплект перевода на сжиженный газ для котла ПАНТЕРА 24 кВт Версия 18 | 4 290 |
| 0010005362 | Комплект перевода на сжиженный газ для котла ЛЕОПАРД Версия 17 | 4 548 |
| 0010005365 | Комплект перевода на природный газ для котла ЛЕОПАРД Версия 17 | 4 548 |
| SPB-TLO15 | Комплект перевода на природный газ для котла МЕДВЕДЬ Версия 15 | 1 115 |
| 0020095607 | Комплект перевода на сжиженный газ для котла ГЕПАРД 23 MOV | 4 864 |
| 0020095608 | Комплект перевода на сжиженный газ для котла ГЕПАРД 23 MTV | 4 864 |
| 0020095611 | Комплект перевода на сжиженный газ для котла Пантера 12 кВт Версия 19 | 3 971 |
| 0020095613 | Комплект перевода на сжиженный газ для котла Пантера 25 кВт Версия 19 | 4 864 |
| 0020095615 | Комплект перевода на сжиженный газ для котла Пантера 30 кВт Версия 19 | 4 864 |
| **ПРОЧИЕ ПРИНАДЛЕЖНОСТИ** | | |
| 0020088231 | Труба с ревизией DN 80 | 4 632 |
| 0020094766 | Комплект присоединения к системе отопления для котла ПАНТЕРА Версия 19, ГЕПАРД | 5 057 |
| 2406 | Уплотнительное кольцо ∅60/100 мм /OK1 | 170 |
| 2819 | Раздельная труба ∅80, длина 1м / T2 | 2 040 |



компания MKD - Строй
КомпАния «MKD-Строй»
Тел.: +7 (499) 390-43-78
www.MKD-stroy.ru
e-mail: info@mkd-stroy.ru

Цены сформированы на январь 2013 г. Уточняйте цены у Вашего менеджера.

| Артикул | | Расчетная розничная цена РУБЛИ |
|---|---|---|
| **ПАКЕТНЫЕ ПРЕДЛОЖЕНИЯ** | | |
| P000001 | **Пакет 1**<br>0010008030 Пантера 25 КТО<br>0010003789 FS B100 MSR<br>0020118083 Thermolink P<br>0020040797 Датчик уличной температуры<br>0010006491 Датчик бойлера NTC " | 74 661 |
| P000002 | **Пакет 2**<br>0010008030 Пантера 25 КТО<br>0010006653 WH B60 Z<br>0020118083 Thermolink P<br>0020040797 Датчик уличной температуры<br>0010006491 Датчик бойлера NTC" | 72 628 |
| P000003 | **Пакет 3**<br>0010008030 Пантера 25 КТО<br>1165 WH B100 Z<br>0020118083 Thermolink P<br>0020040797Датчик уличной температуры<br>0010006491Датчик бойлера NTC" | 69 763 |
| P000004 | **Пакет 4**<br>0010008954 Скат 14<br>0010006653 WH B60 Z<br>0020035407 Thermolink S<br>0020040797 Датчик уличной температуры<br>0020015570 Гидравлическое соединение котла с бойлером" | 71 123 |
| P000005 | **Пакет 5**<br>0010008955 Скат 18<br>0010006653 WH B60 Z<br>0020035407 Thermolink S<br>0020040797 Датчик уличной температуры<br>0020015570 Гидравлическое соединение котла с бойлером" | 73 157 |
| P000006 | **Пакет 6**<br>0010008956 Скат 21<br>0010006653 WH B60 Z<br>0020035407 Thermolink S<br>0020040797 Датчик уличной температуры<br>0020015570 Гидравлическое соединение котла с бойлером" | 73 994 |
| P000007 | **Пакет 7**<br>0010008957 Скат 24<br>0010006653 WH B60 Z<br>0020035407 Thermolink S<br>0020040797 Датчик уличной температуры<br>0020015570 Гидравлическое соединение котла с бойлером" | 74 792 |
| P000008 | **Пакет 8**<br>0010008958 Скат 28<br>0010006653 WH B60 Z<br>0020035407 Thermolink S<br>0020040797 Датчик уличной температуры<br>0020015570 Гидравлическое соединение котла с бойлером" | 75 629 |
| P000009 | **Пакет 9**<br>0010005724 Медведь 20 KLOM<br>0010003789 FS B100 MSR<br>0020035407 Thermolink S<br>4180 Датчик наружной температуры<br>0010006491 Датчик бойлера NTC" | 81 887 |
| P000010 | **Пакет 10**<br>0010005726 Медведь 40 KLOM<br>1169 B 200 S<br>0020035407 Thermolink S<br>4180 Датчик наружной температуры<br>0010006491 Датчик бойлера NTC" | 109 900 |



компания MKD - Строй
КомпАния «MKD-Строй»
Тел.: +7 (499) 390-43-78
www.MKD-stroy.ru
e-mail: info@mkd-stroy.ru

Цены сформированы на январь 2013 г. Уточняйте цены у Вашего менеджера.

| Артикул | | Расчетная розничная цена РУБЛИ |
|---|---|---|
| **ПАКЕТНЫЕ ПРЕДЛОЖЕНИЯ** | | |
| P000011 | **Пакет 11**<br>0010005727 Медведь 50 KLOM<br>1169 B 200 S<br>0020035407 Thermolink S<br>4180 Датчик наружной температуры<br>0010006491 Датчик бойлера NTC" | 119 182 |
| P000012 | **Пакет 12**<br>0010005727 Медведь 50 KLOM<br>0010004333 B 300 S<br>0020035407 Thermolink S<br>4180 Датчик наружной температуры<br>0010006491 Датчик бойлера NTC" | 120 205 |
| P000013 | **Пакет 13**<br>0010005727 Медведь 50 KLOM<br>0010004334 B 400 S<br>0020035407 Thermolink S<br>4180 Датчик наружной температуры<br>0010006491 Датчик бойлера NTC" | 130 762 |
| P000014 | **Пакет 14**<br>0010008028 Пантера 12 КТО<br>0010003789 FS B100 MSR<br>0020118083 Thermolink P<br>0020040797 Датчик уличной температуры<br>0010006491 Датчик бойлера NTC" | 74 661 |
| P000015 | **Пакет 15**<br>0010008028 Пантера 12 КТО<br>0010006653 WH B60 Z<br>0020118083 Thermolink P<br>0020040797 Датчик уличной температуры<br>0010006491 Датчик бойлера NTC" | 72 628 |
| P000016 | **Пакет 16**<br>0010008028 Пантера 12 КТО<br>1165 WH B100 Z<br>0020118083 Thermolink P<br>0020040797 Датчик уличной температуры<br>0010006491 Датчик бойлера NTC" | 69 763 |
| P000017 | **Пакет 17**<br>0010008027 Пантера 12 КОО<br>0010003789 FS B100 MSR<br>0020118083 Thermolink P<br>0020040797 Датчик уличной температуры<br>0010006491 Датчик бойлера NTC" | 73 142 |
| P000018 | **Пакет 18**<br>0010008027 Пантера 12 КОО<br>0010006653 WH B60 Z<br>0020118083 Thermolink P<br>0020040797 Датчик уличной температуры<br>0010006491 Датчик бойлера NTC" | 71 187 |
| P000019 | **Пакет 19**<br>0010008027 Пантера 12 КОО<br>1165 WH B100 Z<br>0020118083 Thermolink P<br>0020040797 Датчик уличной температуры<br>0010006491 Датчик бойлера NTC" | 68 425 |



компания MKD - Строй
КомпАния «MKD-Строй»
Тел.: +7 (499) 390-43-78
www.MKD-stroy.ru
e-mail: info@mkd-stroy.ru

Цены сформированы на январь 2013 г. Уточняйте цены у Вашего менеджера.

| Артикул | | | Расчетная розничная цена РУБЛИ |
|---|---|---|---|
| 0010002813 | NO 70 | 70 кВт / стальной жаротрубный котёл | 110 457 |
| 0010002814 | NO 80 | 80 кВт / стальной жаротрубный котёл | 127 457 |
| 0010002815 | NO 90 | 90 кВт / стальной жаротрубный котёл | 135 957 |
| 0010002816 | NO 100 | 100 кВт / стальной жаротрубный котёл | 144 457 |
| 0010002817 | NO 120 | 120 кВт / стальной жаротрубный котёл | 152 957 |
| 0010002818 | NO 150 | 150 кВт / стальной жаротрубный котёл | 178 457 |
| 0010002819 | NO 200 | 200 кВт / стальной жаротрубный котёл | 191 207 |
| 0010002820 | NO 250 | 250 кВт / стальной жаротрубный котёл | 208 207 |
| 0010002821 | NO 300 | 300 кВт / стальной жаротрубный котёл | 229 457 |
| 0010002822 | NO 350 | 350 кВт / стальной жаротрубный котёл | 254 957 |
| 0010002823 | NO 420 | 400 кВт / стальной жаротрубный котёл | 297 457 |
| 0010002824 | NO 510 | 500 кВт / стальной жаротрубный котёл | 361 207 |
| 0010002825 | NO 630 | 620 кВт / стальной жаротрубный котёл | 424 957 |
| 0010002826 | NO 750 | 750 кВт / стальной жаротрубный котёл | 467 457 |
| 0010002827 | NO 870 | 850 кВт / стальной жаротрубный котёл | 531 207 |
| 0010002828 | NO 970 | 950 кВт / стальной жаротрубный котёл | 594 957 |
| 0010002829 | NO 1030 | 1020 кВт / стальной жаротрубный котёл | 616 207 |
| 0010002830 | NO 1200 | 1200 кВт / стальной жаротрубный котёл | 701 207 |
| 0010002831 | NO 1300 | 1300 кВт / стальной жаротрубный котёл | 764 957 |
| 0010002832 | NO 1400 | 1400 кВт / стальной жаротрубный котёл | 892 457 |
| 0010002833 | NO 1600 | 1600 кВт / стальной жаротрубный котёл | 977 457 |
| 0010002834 | NO 1800 | 1800 кВт / стальной жаротрубный котёл | 1 041 207 |
| 0010002835 | NO 2000 | 2000 кВт / стальной жаротрубный котёл | 1 232 457 |
| 0010002836 | NO 2400 | 2400 кВт / стальной жаротрубный котёл | 1 317 457 |
| 0010002837 | NO 3000 | 3000 кВт / стальной жаротрубный котёл | 1 699 957 |
| 0010002838 | NO 3500 | 3500 кВт / стальной жаротрубный котёл | 1 912 457 |
| 0010003390 | Комплект для соединения бойлера B100MS и котла МЕДВЕДЬ TLO Версия 15 | | 3 079 |
| 0010003511 | Комплект для соединения бойлера B120S и котла СКАТ Версия 11 | | 2 499 |
| 0010003788 | Медведь 60 PLO | 50 кВт / дымоход / пьезорозжиг | 72 783 |
| 0010003789 | FS B100 MSR | 100 литров / напольный прямоугольный бойлер | 34 297 |
| 0010003792 | Тигр 12 KTZ | 12 кВт / турбо / отопление помещений и приготовление горячей воды | 75 817 |
| 0010003793 | Тигр 12 KOZ | 12 кВт / дымоход / отопление помещений и приготовление горячей воды | 71 355 |
| 0010003794 | Тигр 24 KTZ | 24 кВт / турбо / отопление помещений и приготовление горячей воды | 80 280 |
| 0010003795 | Тигр 24 KOZ | 24 кВт / дымоход / отопление помещений и приготовление горячей воды | 75 817 |
| 0010003940 | Бизон 30 NL | 27 кВт / дымоход | 40 332 |
| 0010003941 | Бизон 35 NL | 31 кВт / дымоход | 42 457 |
| 0010003942 | Бизон 40 NL | 38 кВт / дымоход | 44 582 |
| 0010003943 | Бизон 50 NL | 50 кВт / дымоход | 50 957 |
| 0010003944 | Бизон 60 NL | 60 кВт / дымоход | 59 457 |
| 0010003945 | Бизон 70 NL | 70 кВт / дымоход | 63 707 |
| 0010004333 | FS B300 S | 300 литров / напольный цилиндрический бойлер | 52 742 |
| 0010004334 | FS B400 S | 400 литров / напольный цилиндрический бойлер | 64 217 |
| 0010004335 | FS B500 S | 500 литров / напольный цилиндрический бойлер | 73 397 |
| 0010005362 | Комплект перевода на сжиженный газ для котла ЛЕОПАРД Версия 17 | | 4 548 |
| 0010005363 | Комплект перевода на сжиженный газ для котла ПАНТЕРА 24 кВт Версия 17 | | 1 458 |
| 0010005364 | Комплект перевода на сжиженный газ для котла ПАНТЕРА 28 кВт Версия 17 | | 1 630 |
| 0010005365 | Комплект перевода на природный газ для котла ЛЕОПАРД Версия 17 | | 4 548 |
| 0010005724 | Медведь 20 KLOM | 17 кВт / дымоход / электророзжиг | 48 685 |
| 0010005725 | Медведь 30 KLOM | 26 кВт / дымоход / электророзжиг | 53 326 |
| 0010005726 | Медведь 40 KLOM | 35 кВт / дымоход / электророзжиг | 62 608 |
| 0010005727 | Медведь 50 KLOM | 45 кВт / дымоход / электророзжиг | 71 890 |
| 0010005748 | Медведь 20 KLZ | 17 кВт / дымоход / электророзжиг | 104 645 |
| 0010005749 | Медведь 30 KLZ | 26 кВт / дымоход / электророзжиг | 109 197 |
| 0010005750 | Медведь 40 KLZ | 35 кВт / дымоход / электророзжиг | 116 025 |
| 0010005751 | Медведь 50 KLZ | 44 кВт / дымоход / электророзжиг | 125 128 |
| 0010005769 | Комплект перевода на сжиженный газ для котла ПАНТЕРА 24 кВт Версия 18 | | 4 290 |
| 0010006491 | Комплект для соединения бойлера B100MS и котла МЕДВЕДЬ KLOM | | 490 |
| 0010006653 | WH B60 Z | 60 литров / настенный прямоугольный бойлер | 32 087 |
| 0010007994 | Гепард 23 MOV | 23 кВт / дымоход / отопление помещений и приготовление горячей воды | 34 316 |
| 0010007995 | Гепард 23 MTV | 23 кВт / турбо / отопление помещений и приготовление горячей воды | 36 547 |



компания MKD - Строй
КомпАния «MKD-Строй»
Тел.: +7 (499) 390-43-78
www.MKD-stroy.ru
e-mail: info@mkd-stroy.ru

Регистр ИСО 9000

*Цены сформированы на январь 2013 г. Уточняйте цены у Вашего менеджера.*

| Артикул | | | Расчетная розничная цена РУБЛИ |
|---|---|---|---|
| 1554 | Комнатный регулятор, INSTAT 2 | | 3 079 |
| 1568 | Комнатный регулятор, мембранный, позолоченные контакты | | 981 |
| 1650 | Датчик наружной температуры QAC31/101 | | 1 249 |
| 2045 | Трехходовой клапан для подключения бойлеров к котлам МЕДВЕДЬ PLO, 1" | | 5 310 |
| 2046 | Трехходовой клапан для подключения бойлеров, 3/4" | | 5 310 |
| 20PLOR15 | Медведь 20 PLO | 17 кВт / дымоход / пьезорозжиг | 45 026 |
| 20TLOR15 | Медведь 20 TLO | 17 кВт / дымоход / пьезорозжиг / электронезависимые | 53 505 |
| 2406 | Уплотнительное кольцо ∅60/100 мм /OK1 | | 170 |
| 2805 | Комплект дымовых труб, ∅60/100мм, длинна 1м / S3 | | 5 482 |
| 2809 | Комплект дымовых труб ∅80mm – 1m S4 | | 5 057 |
| 2819 | Раздельная труба ∅80, длина 1м / T2 | | 2 040 |
| 2825 | Соосная труба, ∅60/100мм, длинна 1м / T1D-1000 | | 1 487 |
| 2840 | Колено, 45°, ∅60/100мм / K11D | | 1 657 |
| 2841 | Отвод прямоугольный, ∅60/100мм / O1 | | 2 507 |
| 2842 | Колено, 90°, ∅60/100мм / K1D | | 1 232 |
| 2844 | Проходной изолятор для крыши, косой PS3 | | 1 530 |
| 2845 | Проходной изолятор для крыши, прямой / PR3 | | 7 777 |
| 2853 | Переходник ∅60/80mm R2 | | 977 |
| 2857 | Ловушка конденсата, ∅60/100мм / Z1 | | 2 507 |
| 2858 | Ловушка конденсата ∅80mm Z2 | | 1 657 |
| 2865 | Вертикальное окончание, козырек - ∅80 SM2 | | 807 |
| 2867 | Надставка, PROTHERM PT 20 | | 6 649 |
| 2868 | Надставка, PROTHERM PT 30 | | 7 095 |
| 2869 | Надставка, PROTHERM PT 40 | | 7 095 |
| 2921 | Хомут ∅80mm SP2 | | 510 |
| 2927 | Розетка силиконовая ∅80mm SR2 | | 382 |
| 30PLOR15 | Медведь 30 PLO | 26 кВт / дымоход / пьезорозжиг | 50 024 |
| 30TLOR15 | Медведь 30 TLO | 26 кВт / дымоход / пьезорозжиг / электронезависимые | 60 199 |
| 3942 | Концевая труба, ∅60/100мм, длинна 1м / T3D-1000 | | 2 762 |
| 3945 | Соосная труба, ∅60/100мм, длинна 0,5м / T1D-500 | | 1 232 |
| 3946 | Соосная труба, ∅60/100мм, длинна 0,2м / T1D-200 | | 935 |
| 40PLOR15 | Медведь 40 PLO | 35 кВт / дымоход / пьезорозжиг | 59 128 |
| 40TLOR15 | Медведь 40 TLO | 35 кВт / дымоход / пьезорозжиг / электронезависимые | 69 124 |
| 4179 | Уплотнение фланца / TP1D | | 297 |
| 4180 | Датчик наружной температуры S010075 для котлов ТИГР Версия 17 и МЕДВЕДЬ KLZ, KLOM | | 1 115 |
| 4663 | Комплект для соединения бойлера B100MS и котла МЕДВЕДЬ PLO Версия 15 | | 1 6912 |
| 4754 | Гибкое удлинение ∅80 PO2 | | 1 487 |
| 4829 | Комплект безопасности - II | | 4 239 |
| 50PLOR15 | Медведь 50 PLO | 44,5 кВт / дымоход / пьезорозжиг | 65 955 |
| 50TLOR15 | Медведь 50 TLO | 45 кВт / дымоход / пьезорозжиг / электронезависимые | 78 049 |
| 5300 | Вертикальное соосное окончание, козырёк / SM1D | | 2 125 |
| 5301 | Розетка силиконовая, наружная, ∅100мм / SR1D | | 382 |
| 5302 | Розетка пластмассовая, внутренняя, ∅100мм / SR3D | | 212 |
| 5303 | Уплотнение силиконовое ∅80mm TE2 | | 297 |
| 5425 | Уплотнение силиконовое, ∅100мм / TE1 | | 297 |
| 5426 | Уплотнение силиконовое, ∅60мм / TE3 | | 297 |
| 5805 | Датчик, SO10045, длина 1м | | 401 |
| 5806 | Датчик, SO10044, длина 2м | | 401 |
| 5992 | Переходник с ∅60мм на ∅80мм, (код по каталогу: R6) | | 1 373 |
| 6195 | Комнатный регулятор, SD2000 Protherm | | 1 294 |
| 65KLOR12 | Гризли 65 KLO | 65 кВт / дымоход / электророзжиг | 126 903 |
| 7265 | Переходник с ∅60мм на ∅80мм, (код по каталогу: R7) | | 2 660 |
| 85KLOR12 | Гризли 85 KLO | 85 кВт / дымоход / электророзжиг | 146 602 |
| K010010214 | Волк 12 KSO | 12 кВт / дымоход / пьезорозжиг / электронезависимые | 14 200 |
| K010010215 | Волк 12 KSO | 16 кВт / дымоход / пьезорозжиг / электронезависимые | 15 410 |



компания MKD - Строй
КомпАния «MKD-Строй»
Тел.: +7 (499) 390-43-78
www.MKD-stroy.ru
e-mail: info@mkd-stroy.ru

Цены сформированы на январь 2013 г. Уточняйте цены у Вашего менеджера.

| Артикул | | Расчетная розничная цена РУБЛИ |
|---|---|---|
| **ПАКЕТНЫЕ ПРЕДЛОЖЕНИЯ** | | |
| P000001 | **Пакет 1**<br>0010008030 Пантера 25 КТО<br>0010003789 FS B100 MSR<br>0020118083 Thermolink P<br>0020040797 Датчик уличной температуры<br>0010006491 Датчик бойлера NTC " | 74 661 |
| P000002 | **Пакет 2**<br>0010008030 Пантера 25 КТО<br>0010006653 WH B60 Z<br>0020118083 Thermolink P<br>0020040797 Датчик уличной температуры<br>0010006491 Датчик бойлера NTC" | 72 628 |
| P000003 | **Пакет 3**<br>0010008030 Пантера 25 КТО<br>1165 WH B100 Z<br>0020118083 Thermolink P<br>0020040797Датчик уличной температуры<br>0010006491Датчик бойлера NTC" | 69 763 |
| P000004 | **Пакет 4**<br>0010008954 Скат 14<br>0010006653 WH B60 Z<br>0020035407 Thermolink S<br>0020040797 Датчик уличной температуры<br>0020015570 Гидравлическое соединение котла с бойлером" | 71 123 |
| P000005 | **Пакет 5**<br>0010008955 Скат 18<br>0010006653 WH B60 Z<br>0020035407 Thermolink S<br>0020040797 Датчик уличной температуры<br>0020015570 Гидравлическое соединение котла с бойлером" | 73 157 |
| P000006 | **Пакет 6**<br>0010008956 Скат 21<br>0010006653 WH B60 Z<br>0020035407 Thermolink S<br>0020040797 Датчик уличной температуры<br>0020015570 Гидравлическое соединение котла с бойлером" | 73 994 |
| P000007 | **Пакет 7**<br>0010008957 Скат 24<br>0010006653 WH B60 Z<br>0020035407 Thermolink S<br>0020040797 Датчик уличной температуры<br>0020015570 Гидравлическое соединение котла с бойлером" | 74 792 |
| P000008 | **Пакет 8**<br>0010008958 Скат 28<br>0010006653 WH B60 Z<br>0020035407 Thermolink S<br>0020040797 Датчик уличной температуры<br>0020015570 Гидравлическое соединение котла с бойлером" | 75 629 |
| P000009 | **Пакет 9**<br>0010005724 Медведь 20 KLOM<br>0010003789 FS B100 MSR<br>0020035407 Thermolink S<br>4180 Датчик наружной температуры<br>0010006491 Датчик бойлера NTC" | 81 887 |
| P000010 | **Пакет 10**<br>0010005726 Медведь 40 KLOM<br>1169 B 200 S<br>0020035407 Thermolink S<br>4180 Датчик наружной температуры<br>0010006491 Датчик бойлера NTC" | 109 900 |
| P000011 | **Пакет 11**<br>0010005727 Медведь 50 KLOM<br>1169 B 200 S<br>0020035407 Thermolink S<br>4180 Датчик наружной температуры<br>0010006491 Датчик бойлера NTC" | 119 182 |



компания MKD - Строй
КомпАния «MKD-Строй» www.MKD-stroy.ru
Тел.: +7 (499) 390-43-78 e-mail: info@mkd-stroy.ru

| Артикул | | Расчетная розничная цена РУБЛИ |
|---|---|---|
| **ПАКЕТНЫЕ ПРЕДЛОЖЕНИЯ** | | |
| P000012 | **Пакет 12**<br>0010005727 Медведь 50 KLOM<br>0010004333 B 300 S<br>0020035407 Thermolink S<br>4180 Датчик наружной температуры<br>0010006491 Датчик бойлера NTC" | 120 205 |
| P000013 | **Пакет 13**<br>0010005727 Медведь 50 KLOM<br>0010004334 B 400 S<br>0020035407 Thermolink S<br>4180 Датчик наружной температуры<br>0010006491 Датчик бойлера NTC" | 130 762 |
| P000014 | **Пакет 14**<br>0010008028 Пантера 12 КТО<br>0010003789 FS B100 MSR<br>0020118083 Thermolink P<br>0020040797 Датчик уличной температуры<br>0010006491 Датчик бойлера NTC" | 74 661 |
| P000015 | **Пакет 15**<br>0010008028 Пантера 12 КТО<br>0010006653 WH B60 Z<br>0020118083 Thermolink P<br>0020040797 Датчик уличной температуры<br>0010006491 Датчик бойлера NTC" | 72 628 |
| P000016 | **Пакет 16**<br>0010008028 Пантера 12 КТО<br>1165 WH B100 Z<br>0020118083 Thermolink P<br>0020040797 Датчик уличной температуры<br>0010006491 Датчик бойлера NTC" | 69 763 |
| P000017 | **Пакет 17**<br>0010008027 Пантера 12 КОО<br>0010003789 FS B100 MSR<br>0020118083 Thermolink P<br>0020040797 Датчик уличной температуры<br>0010006491 Датчик бойлера NTC" | 73 142 |
| P000018 | **Пакет 18**<br>0010008027 Пантера 12 КОО<br>0010006653 WH B60 Z<br>0020118083 Thermolink P<br>0020040797 Датчик уличной температуры<br>0010006491 Датчик бойлера NTC" | 71 187 |
| P000019 | **Пакет 19**<br>0010008027 Пантера 12 КОО<br>1165 WH B100 Z<br>0020118083 Thermolink P<br>0020040797 Датчик уличной температуры<br>0010006491 Датчик бойлера NTC" | 68 425 |
| PT50 | Надставка, PROTHERM PT 50 | 7 987 |
| SPB-12KXO | Комплект перевода на сжиженный газ для котла ПАНТЕРА 12 кВт Версия 15 и Версия 17 | 429 |
| SPB-TLO15 | Комплект перевода на природный газ для котла МЕДВЕДЬ Версия 15 | 1 115 |
| S-RG1 | **Комплект управления**<br>Регулятор RVA43.222 - 1 шт<br>Клеммы SVA43.222 -1 компл<br>Погружной датчик QAZ21.5220 - 1 шт" | 25 837 |
| S-RG2 | **Комплект управления**<br>Регулятор RVA63.242 - 1 шт<br>Клеммы SVA63.242 - 1 компл<br>Погружной датчик QAZ21.5220 - 2 шт<br>Датчик наружой температуры QAC 31/101 - 1 шт<br>Накладной датчик QAD21/209 - 1 шт" | 39 225 |
| S-RG3 | **Комплект управления**<br>Регулятор RVA63.280 - 1 шт<br>Клеммы SVA63.280 - 1 компл<br>Погружной датчик QAZ21.5220 - 2 шт<br>Датчик наружой температуры QAC 31/101 - 1 шт<br>Накладной датчик QAD21/209 - 2 шт" | 46 811 |



компания MKD - Строй
КомпАния «MKD-Строй» www.MKD-stroy.ru
Тел.: +7 (499) 390-43-78 e-mail: info@mkd-stroy.ru

РЕГИСТР ИСО 9000

*Цены сформированы на январь 2013 г. Уточняйте цены у Вашего менеджера.*